臺灣傳播調查資料庫

第二期第三次調查計畫執行報告

張卿卿 陶振超 主編

計畫編號：MOST 105-2420-H-004-035-SS3

國立政治大學傳播學院

二○二○年五月

參 與 教 授

（除計劃主持人外，其餘依姓名首字筆劃排列）

張卿卿	計畫主持人	政治大學傳播學院講座教授
陶振超	共同主持人	交通大學傳播與科技學系教授
俞蘋	協同主持人	交通大學傳播與科技學系助理教授
林日璇	問卷規劃小組成員	政治大學傳播學院教授
林淑芳	問卷規劃小組成員	政治大學傳播學院教授
施琮仁	問卷規劃小組成員	政治大學傳播學院副教授
曾淑萍	問卷規劃小組成員	中正大學犯罪防治學系副教授
賴至慧	問卷規劃小組成員	交通大學傳播與科技學系副教授
蔡欣怡	問卷規劃小組成員	交通大學傳播與科技學系助理教授

目錄

壹、 臺灣傳播調查資料庫簡介 1

一、 本資料庫計畫背景 1

二、 本資料庫歷年執行狀況 2

三、 本資料庫前期資料學術發表情形 5

四、 本資料庫推廣情形 12

五、 「TCS 臺灣傳播調查資料庫」網站平台的內容建置情形 24

貳、 第二期第三次問卷題目架構文獻背景 38

一、 文獻梳理 38

二、 問卷設計 56

三、 第二期第三次問卷研擬過程 60

參、 調查單位介紹 68

一、 招標過程簡述 68

二、 公司介紹：台灣趨勢研究股份有限公司 68

三、 傳播相關調查研究經驗 69

肆、 第二期第三次：一般民眾追蹤面訪調查 70

一、 調查方法與過程 70

二、 訪員訓練 71

三、 預試過程 72

五、 正式調查過程 74

六、 抽樣過程 74

七、 資料處理與複查 87

八、 問卷品質監測和控管 89

九、 不同訪問方式對答題效應之差異 89

伍、 第二期第三次：網路追蹤調查 99

一、 青少年網路追蹤調查 99

二、 建置傳播調查資料庫網路調查群組（Panel） 106

陸、 國際合作 109

一、 媒體（YouTube）使用的前導研究 109

參考文獻 112

附錄 119

附錄一 第二期第三次一般民眾面訪問卷題組概念與量表來源 120

附錄二 認知訪談結果紀錄彙整 137

附錄三 一般民眾面訪調查問卷(預試及正式調查) 153

附錄四 一般民眾面訪預試訪談結果百分比 281

附錄五　一般民眾面訪正式調查結果百分比……310
附錄六　訪問模式差異分析……561
附錄七　不同訪問方式之信度分析……636

圖目錄

圖 1 中文宣傳酷卡樣張 14
圖 2 英文宣傳酷卡樣張 14
圖 3 傳播調查資料庫課堂宣傳照片 16
圖 4 傳播調查資料庫之臉書粉絲專頁 20
圖 5 蹦新聞於其網站上刊登本資料庫的電子報 21
圖 6 傳播調查資料庫網站改版差異（2017 年 5 月改版） 25
圖 7 傳播調查資料庫電子報（左）與展集（右） 27
圖 8 科技部傳播調查資料庫英文網頁 34
圖 9 每週精選傳播產業新聞 35
圖 10 第二期第三次問卷架構產出流程圖 38
圖 11 二期三次一般民眾追蹤調查流程 71
圖 12 新樣本抽樣階段 79
圖 13 複查流程 89
圖 14 青少年網路追蹤調查流程圖 100

表目錄

表 1 傳播調查資料庫歷年主題與執行情況 2
表 2 第一期、第二期中華傳播學會論文發表概況 5
表 3 第一期、第二期期刊論文發表概況 8
表 4 宣傳方式和與之對應的宣傳對象一覽表 12
表 5 科技部記者會發表主題（2015 年 7 月 15 日） 13
表 6 傳播調查資料庫第二期課堂宣傳之列表 16
表 7 課堂宣傳回饋單 17
表 8 「臺灣閱聽人樣貌：現象篇」收錄內容 23
表 9 「臺灣閱聽人樣貌：理論篇」收錄內容 23
表 10 傳播調查資料庫之歷年電子報主題 27
表 11 傳播調查資料庫之歷年展集主題 30
表 12 第二期第三次調查研究架構表 39
表 13 第二期第三次問卷規劃小組委員 60
表 14 第二期第三次問卷小組會議日程與議程要項 61
表 15 第二期第三次調查新增議題 62
表 16 第二期第三次一般民眾面訪預試調查區域 72
表 17 第二期第三次一般民眾面訪預試樣本分布 73
表 18 各層人口分配 76
表 19 六大地理區域層別合併狀況 76
表 20 各分層執行鄉鎮市區 77
表 21 各地理區各層期望與實際完成有效問卷分配 80
表 22 一般民眾面訪正式調查追蹤樣本接觸紀錄 81
表 23 新樣本接觸紀錄 82
表 24 一般民眾面訪正式調查加權前後樣本代表性檢定 84
表 25 一般民眾面訪正式調查追蹤樣本訪問模式樣本分佈 92
表 26 青少年網路追蹤調查群組之問卷主題架構 101
表 27 青少年樣本（2017 年）預估成年年份與願再受訪及提供聯絡資訊人數 104
表 28 青少年網路追蹤調查年度與預估將加入群組的人數 105
表 29 一般民眾面訪正式調查樣本與網調群組（Panel）樣本比較 ..107

壹、　臺灣傳播調查資料庫簡介

一、　本資料庫計畫背景

自 2011 年臺灣傳播調查資料庫（以下簡稱本資料庫）成為科技部的獨立計畫以來，已經完成了第一期第一次到第五次、第二期第一次到第三次，共八年的調查。為了更深入且全面地掌握臺灣民眾傳播行為、媒體使用的變化與趨勢，本資料庫每年的調查問卷皆會保留固定的基本題組，並加入依據當年度社會現況所訂定的次主題題組。期望透過具代表性的調查，清楚描繪、記錄臺灣社會的媒體使用變遷，並建置完整豐富的傳播資料庫。

本資料庫的問卷規劃，大致可以分為三大部份，第一部份為每年詢問的「基本題組」與「媒體特色題組」，聚焦在傳播媒體接觸行為（固定主題包含：人際及通訊篇、報紙篇、雜誌篇、廣播篇、電視篇以及網路使用行為篇）及媒體評價，每年以相同的題目進行調查，不僅可以反應調查當下的民眾媒體使用行為，更可進行跨年度的資料比較，分析台灣民眾的媒體變化脈動。

第二部份為定期詢問的「新媒體使用行為題組」（例如：社群媒體、即時通訊媒體、戲劇、電玩等媒體），由於民眾對於這些新媒體的接受度日增，已經是現代人生活中重要的調劑品，因此透過定期的追蹤新媒體的使用行為，了解新媒體之趨勢與影響。

第三部份為「當年主軸題組」，每年根據當下台灣社會發展現況、國際傳媒趨勢，擬定當年度的重要調查方向，本資料庫曾透過企劃書徵求、審查、文獻蒐集，及邀請傳播領域專家學者加入研究團隊等方式，研擬問卷題目。

計畫開展至今，本資料庫已完成第一期共五年、第二期第一年至第三年的全臺調查訪談，各期次主題如下表 1。資料庫每年皆會公開上年度的調查資料於計畫官網（「TCS 臺灣傳播調查資料庫」），至今已上架第一期共五次、第二期第一次及第二次資料，供大眾免費下載，內容包含資料釋出及引用辦法、抽樣方法、

原始問卷、SPSS 資料檔、結案報告書。此外，本官網也提供視覺資訊式報告書、電子報，以圖表方式呈現調查結果，希望瀏覽對象除了研究者外，還可以觸及傳播業者與一般民眾。

表 1 傳播調查資料庫歷年主題與執行情況

<table>
<tr><th colspan="2">期次</th><th>年度</th><th>主題</th><th colspan="2">面訪執行期間</th><th>完訪
樣本數</th></tr>
<tr><td rowspan="5">第一期</td><td>第一次</td><td>2012</td><td>主題素養與傳播</td><td colspan="2">7/1 ~ 9/10</td><td>2,000 份</td></tr>
<tr><td>第二次</td><td>2013</td><td>網路使用行為</td><td colspan="2">6/10 ~ 9/10</td><td>2,000 份</td></tr>
<tr><td rowspan="2">第三次</td><td rowspan="2">2014</td><td rowspan="2">媒體的娛樂與社交功能</td><td>青少年</td><td>2/27~3/25</td><td>1,959 份</td></tr>
<tr><td>一般民眾</td><td>6/30~7/20</td><td>2,013 份</td></tr>
<tr><td>第四次</td><td>2015</td><td>政治傳播與公民傳播</td><td colspan="2">2015/11/14~2016/1/15</td><td>2,002 份</td></tr>
<tr><td>第五次</td><td>2016</td><td>風險與災害傳播</td><td colspan="2">9/27 ~ 11/30</td><td>2,098 份</td></tr>
<tr><td rowspan="5">第二期</td><td rowspan="2">第一次</td><td rowspan="2">2017</td><td rowspan="2">媒體使用的個人功效與影響 I</td><td>青少年</td><td>5/18~6/29</td><td>1,852 份</td></tr>
<tr><td>一般民眾</td><td>8/23~11/5</td><td>2,138 份</td></tr>
<tr><td>第二次</td><td>2018</td><td>媒介使用與社會互動</td><td colspan="2">7/4 ~ 10/11</td><td>2,028 份</td></tr>
<tr><td rowspan="2">第三次</td><td rowspan="2">2019</td><td rowspan="2">媒體使用的個人功效與影響 II</td><td colspan="2" rowspan="2">7/1 ~ 10/20</td><td>追蹤樣本
1,272 份</td></tr>
<tr><td>新增樣本
728 份</td></tr>
</table>

二、 本資料庫歷年執行狀況

傳播調查資料庫歷年主題與執行情況整理如上表 1，以下分述歷年調查期次之執行狀況。

（一） 第一期第一次

第一期第一次以「主題素養與傳播」為主題，面訪執行時間為 2012 年 7 月 1 日至 2012 年 9 月 10 日止，共完成 2,000 份有效樣本，調查資料（包含原始問卷、樣本資料 SPSS 檔、報告書）已於 2013 年 7 月 10 日在「TCS 臺灣傳播調查

資料庫」網站釋出，供大眾免費下載。

（二） 第一期第二次

第一期第二次以「網路使用行為」為主題，面訪執行時間為 2013 年 6 月 10 日至 2013 年 9 月 10 日止，共完成 2,000 份有效樣本，調查資料（包含原始問卷、樣本資料 SPSS 檔、報告書）已於 2014 年 7 月 10 日在「TCS 臺灣傳播調查資料庫」網站釋出，供大眾免費下載。

（三） 第一期第三次

第一期第三次以「媒體的娛樂與社交功能」為主題，該次調查對象分成兒童與青少年（9-17 歲）與一般民眾（18 歲以上）兩部份。兒童與青少年調查時間為 2014 年 2 月 27 日至 2014 年 3 月 25 日止，共完成 1,959 份有效樣本；一般民眾調查於 2014 年 6 月 30 日至 2014 年 7 月 20 日止，共完成 2,013 份有效樣本，這兩部份的調查資料（包含原始問卷、樣本資料 SPSS 檔、報告書）已於 2015 年 7 月 10 日在「TCS 臺灣傳播調查資料庫」網站釋出，供使用者免費下載。此外，第一期第三次也提供三冊視覺資訊式報告書－「第一冊：一般民眾 2012-2014 年數據」、「第二冊：青少年 2014 年數據」、「第三冊：兒童、青少年及一般民眾 2014 年數據比較」，以圖表方式呈現第一期第一次至第一期第三次的調查結果，方便大眾瀏覽調查結果。

（四） 第一期第四次

第一期第四次以「政治傳播與公民傳播」為主題，面訪執行時間為 2015 年 11 月 14 日至 2016 年 1 月 15 日止，共完成 2,002 份有效樣本，調查資料（包含原始問卷、樣本資料 SPSS 檔、報告書）於 2016 年 7 月 10 日在「臺灣傳播調查資料庫」網站釋出，供使用者免費下載。

（五） 第一期第五次

第一期第五次以「風險與災害傳播」為主題，面訪執行時間為 2016 年 9 月

27 日至 2016 年 11 月 30 日止，共完成 2,098 份有效樣本，調查資料（資料釋出及引用辦法、抽樣方法、原始問卷、SPSS 資料檔、結案報告書）於 2017 年 7 月 10 日在「TCS 臺灣傳播調查資料庫」網站釋出，供大眾免費下載。

（六） 第二期第一次

第二期第一次以「媒體使用的個人功效與影響 I」為主題，該次調查對象分成兒童與青少年（9-17 歲）與一般民眾（18 歲以上）兩部份。兒童與青少年調查時間為 2017 年 5 月 18 日至 2017 年 6 月 29 日止，共完成 1,852 份有效樣本；一般民眾調查於 2017 年 8 月 23 日至 2017 年 11 月 5 日止，共完成 2,138 有效樣本，這兩部份的調查資料（資料釋出及引用辦法、抽樣方法、原始問卷、SPSS 資料檔、結案報告書）已於 2018 年 7 月 10 日在「TCS 臺灣傳播調查資料庫」網站釋出，供大眾免費下載。

（七） 第二期第二次

第二期第二次以「媒介使用與社會互動」為主題，面訪執行時間為 2018 年 7 月 4 日至 2018 年 10 月 11 日止，共完成 2,028 份有效樣本，調查資料（資料釋出及引用辦法、抽樣方法、原始問卷、SPSS 資料檔、結案報告書）已於 2019 年 7 月 10 日在「TCS 臺灣傳播調查資料庫」網站釋出，供大眾免費下載。

（八） 第二期第三次

第二期第三次以「媒體使用的個人功效與影響 II」為主題，面訪執行時間為 2019 年 7 月 1 日至 2019 年 10 月 20 日止，因為此次面訪為第二期第一次之追蹤調查，前次調查中共有 1,722 位民眾同意接受再訪，此次調查共完成 1,272 份追蹤樣本（追蹤樣本訪問成功率約 73.87%），728 份新增樣本，共計 2,000 份有效樣本，調查資料（資料釋出及引用辦法、抽樣方法、原始問卷、SPSS 資料檔、結案報告書）預計於 2020 年 7 月 10 日在「TCS 臺灣傳播調查資料庫」網站釋出，供大眾免費下載。

三、　本資料庫前期資料學術發表情形

本資料庫問卷規劃小組的成員每年皆會使用該期次的調查資料撰寫論文，並在中華傳播學年會中以專題座談的方式發表。小組成員亦會投稿以本資料庫調查結果所撰寫之論文至國內外期刊。截至目前，本資料庫第一期至今已發表 52 篇專題座談論文、34 篇期刊論文（25 篇 TSSCI、6 篇 SSCI）（詳請見表 2、表 3）。

表 2 第一期、第二期中華傳播學會論文發表概況

專題講座 / 年度	「臺灣傳播調查資料庫」一期一次成果分享—臺灣民眾媒體使用面面觀	
	發表者	論文篇名
2013 中華傳播學年會	王嵩音	政治傳播行為的性別差異－跨年代分析
	林日璇	社交媒體 vs. 線上遊戲：台灣成人網路使用、媒介慣習與人際互動
	徐美苓	影響新聞可信度與新聞素養效能因素之探討
	張卿卿	從認知與情感雙歧檢視臺灣民眾的廣告規避與趨近行為
	郭　貞	Web2.0 時代台灣消費者購物模式的轉變：檢驗 AISAS 網路消費模式
	陶振超	網際網路與友誼網絡：取代、擴大、或強化
	盧鴻毅	資訊重要性及可信度對健康資訊尋求的影響
專題講座 / 年度	「臺灣傳播調查資料庫」一期二次成果分享—臺灣民眾媒體使用面面觀	
	發表者	論文篇名
2014 中華傳播學年會	王嵩音	網路使用與公民參與之變遷研究
	林日璇	依附類型與關係性滿足：從自我決定論剖析台灣成人社交網站使用、心理幸福感、及社會資本
	林淑芳	網路素養、網路經驗、及生活滿意度關係之綜合探討
	張郁敏	跨世代行動上網與電視並用行為與動機
	張卿卿	媒介作為娛樂的功能：以網路購物為例探討
	陳延昇	好心情與好玩：情緒動機對線上遊戲使用、享樂滿足與遊戲成癮之影響效果
	陶振超	資訊分享的動員力量：網絡機會模式之觀點

專題講座 年度	「臺灣傳播調查資料庫」一期三次成果分享—臺灣民眾媒體使用的娛樂與社交功能	
	發表者	論文篇名
2015 中華 傳播學 年會	林日璇	台灣成人臉書態度、使用動機與心理幸福感
	張郁敏	觸動點分析：民眾如何觀看與分享網路素人創作內容
	張卿卿	線上影音使用、分享與上傳行為探討：多元動機之觀點
	陳延昇	球迷程度與群體認同對運動賽事觀看行為之影響
	陶振超	社交媒體對社會動員的雙重影響：連結的公民與號召行動
	「臺灣傳播調查資料庫」一期三次成果分享—青少年與網際網路	
	發表者	論文篇名
	王嵩音	青少年網路正負面使用行為影響因素之研究
	林日璇	不得不用：台灣青少年臉書使用動機、態度、感知人氣、及心理幸福感
	林淑芳	台灣兒童與青少年網路素養
	施琮仁	青少年網路霸凌現象與其影響因子
	陶振超	友誼網絡與青少年行為
專題講座 年度	「臺灣傳播調查資料庫」一期四次成果分享—從選民特質探討政治傳播資訊接收和政治參與行為	
	發表者	論文篇名
2016 中華 傳播學 年會	王嵩音	是「異議」？還是「疏離」？ 網路使用者的政治態度與政治參與
	林淑芳	政治意見領導力與網路政治討論
	俞　蘋	網路時代下的兩種公民：主動、被動的網路政治使用與政治參與模式
	張卿卿	雙歧與單歧選民選舉期間的媒體使用行為探討
	陶振超	個人網絡交叉壓力與政治參與：社會網絡取徑的觀點
專題講座 年度	「臺灣傳播調查資料庫」一期五次成果分享—健康、風險與災難：傳播途徑與模式對於預防行為的預測	
	發表者	論文篇名
2017 中華 傳播學	林宗弘	天災風險知覺的數位落差：來自臺灣傳播調查的證據
	邱玉蟬	傳播不平等對食品風險感知與預防行為的影響
	俞　蘋	食品安全資訊接收、風險認知與感知、資訊分享與防範行為間的模

年會		型建構：健康與傳播理論觀點
	徐美苓	台灣民眾對空氣污染的風險感知、議題傳播及個人預防行動
	張卿卿	健康賦權策略與健康傳播：健康意識與健康知識作為自我控制促因的模式
	陶振超	人如何評估風險：可得性捷思法之觀點
	詹大千	健康資訊傳播方式與信賴程度對於民眾空氣汙染風險認知與防護行為的影響
專題講座 / 年度	**「臺灣傳播調查資料庫」二期一次成果分享—媒體使用的功效與影響—人際：網路與社群（2-1）**	
	發表者	**論文篇名**
2018 中華傳播學年會	林淑芳	鳥來伯、鬼怪、或維斯洛特英雄？：自我建構與各國戲劇觀賞的關係
	俞　蘋	有心或無意？社群媒體上的新聞使用
	張卿卿	戲劇觀看時間與正負心理狀態關聯：動機決定論
	陶振超	人如何面對政治分歧；選擇性暴露、偏見同化、與政治興趣
	「臺灣傳播調查資料庫」二期一次成果分享—媒體使用的功效與影響—人際：網路與社群（2-2）	
	發表者	**論文篇名**
	林日璇 賴至慧	Strategic social grooming: Emergent social grooming styles on Facebook, social capital and psychological well-being （臉書發文要講什麼？臉書上的社交梳理類型、社會資本與心理幸福感。）
	施琮仁	校園霸凌與網路霸凌：個人與情境因素的探討
	曾淑萍	青少年霸凌者、被霸凌者及旁觀者之媒體使用行為、道理疏離與生活適應之關聯性探討
	賴至慧 林日璇	從社群媒體貼文、追蹤與回應行為看社會網絡特質與社會資本
	蔡欣怡	網路安全問題探討：網路安全保護，從動機談起
專題講座 / 年度	**「臺灣傳播調查資料庫」二期二次成果分享—媒體使用與社會感知**	
	發表者	**論文篇名**

2019 中華傳播學年會	張卿卿	要怎麼收成，先那麼栽：社群媒體使用動機如何提升社交滿意度並帶來幸福感
	王嵩音	臉書使用動機與行為對社會資本的影響
	賴至慧	情緒如何左右選舉預測；趨避理論之觀點
	「臺灣傳播調查資料庫」二期二次成果分享—媒體使用與社會感知	
	發表者	**論文篇名**
	吳齊殷	閱聽人資訊使用的多元面貌：臺灣民眾新聞訊息接收的剖繪分析
	林淑芳	道德基礎傾向與社會危險感知
	陶振超	從臉書社團參與看個人線上線下的人際網絡、公民參與與社會資本落差
	俞　蘋	社群媒體時代的公民自由：社群媒體隱私管理與政治監控態度

表 3 第一期、第二期期刊論文發表概況

資料期數	**作者**（依筆劃排序）	**年份**	**期刊文章**
第一期第一次	林日璇	2014	社交媒體 vs. 線上遊戲：台灣成人網路使用、媒介慣習與人際互動。**中華傳播學刊，25**，99-132。(TSSCI)
	徐美苓	2015	影響新聞可信度與新聞素養效能因素之探討。**中華傳播學刊，27**，99-136。(TSSCI)
	郭　貞	2015	Web 2.0 時代台灣消費者購物模式的轉變: 檢驗 AISAS 網路消費模式。**中華傳播學刊，27**，139-165。(TSSCI)
	張卿卿	2014	從認知與情感雙歧檢視台灣民眾的廣告規避與趨近行為。**中華傳播學刊，25**，71-98。(TSSCI)
	陶振超	2015	網際網路與友誼網絡：取代、擴大、或強化。**傳播與社會學刊，34**，57-88。(TSSCI)
	盧鴻毅	2015	媒體報導的健康資訊重要性及可信度感知對健康資訊尋求行為的影響。**傳播與社會學刊，34**，89-115。(TSSCI)

資料期數	作者（依筆劃排序）	年份	期刊文章
第一期第二次	林日璇	2015	The role of attachment style in Facebook use and social capital: Evidence from university students and a national sample. ***Cyberpsychology, Behavior, and Social Networking, 18***(3), 173-180. (SSCI)
		2016	Need for relatedness: a self-determination approach to examining attachment styles, Facebook use, and psychological well-being. ***Asian Journal of Communication, 26***(2), 153-173. (SSCI)
	林淑芳	2016	台灣民眾網絡素養調查：網絡素養、網絡經驗及生活滿意度關係之綜合探討。**傳播與社會學刊，37**，25-56。(TSSCI)
	張郁敏	2015	跨世代行動上網與電視並用行為與動機。**新聞學研究，124**，83-116。(TSSCI)
	張卿卿	2016	以網路購物為例探討媒介作為娛樂的功能。**中華傳播學刊，29**，3-43。(TSSCI)
第一期第三次	王嵩音	2016	家長介入行為影響青少年網路正負面使用行為之研究。**中華傳播學刊，30**， 31-59。(TSSCI)
	林日璇	2017	你怎麼加臉書「好友」? 連結策略與感知社會支持及心理幸福感的關聯性。**資訊社會研究，32**，113-149。
	林淑芳	2016	青少年網路素養、家長介入、與網路使用經驗。**中華傳播學刊，30**，3-29。(TSSCI)
	施琮仁	2017	台灣網路霸凌現況、原因與影響：以青少年族群為對象。**中華傳播學刊，32**，203-240。(TSSCI)
	張卿卿	2016	線上影音接收、傳散與產製上傳行為探討：多元動機之觀點。**中華傳播學刊，30**，61-107。(TSSCI)

資料期數	作者（依筆劃排序）	年份	期刊文章
	張郁敏 蔡介元	2016	網路素人創作內容決策歷程與觸動點分析：循序樣式探勘技術之應用。**中華傳播學刊，30**，109-139。(TSSCI)
	陶振超	2017	社交媒體的動員力量：網絡機會模式之觀點。**新聞學研究，131**，49-86。(TSSCI)
		2017	傳播個人性與動員：社交媒體比親身接觸、大眾媒體更有效。**傳播與社會學刊，41**，41-80。(TSSCI)
	吳岱芸	2019	從「暫時擴張自我界限」觀點檢視台灣青少年的電玩遊戲動機與行為。**中華傳播學刊，35**，159-198。(TSSCI)
第一期第四次	王嵩音	2017	是「異議」?還是「疏離」? 網路使用者的政治態度與政治參與。**傳播文化，16**，104-131。
	林淑芳	2018	社群媒體與政治公民參與：網路政治討論頻率與政治討論異質性的中介角色。**傳播與社會學刊，44**，25-48。(TSSCI)
	張卿卿	2017	政黨雙歧不確定的糾結：成因、決策過程、媒體接收與行為意向。**中華傳播學刊，32**，167-202。(TSSCI)
	王瀚、陳超	2019	台灣地區選民政黨認同的世代差異。**台灣研究，1**，50-59。
第一期第五次	鄧詠竹 曾子容 詹大千	2018	健康資訊傳播對民眾空氣汙染風險認知的影響。**台灣公共衛生雜誌，37**（4），435-452。(TSSCI)
	徐美苓	2019	風險感知、價值觀、議題傳播及空污防制行為意向。**新聞學研究，138**，25-74。(TSSCI)
	俞　蘋	2019	健康與傳播理論觀點：食品安全資訊接收管道、 風險認知與感知、資訊分享管道與預防措施間的模型建構。**新聞學研究，138**，75-130。(TSSCI)

資料期數	作者（依筆劃排序）	年份	期刊文章
	林宗弘	2019	數位貧窮與天災風險資訊來源：來自臺灣傳播調查的證據。**新聞學研究，138**，131-162。(TSSCI)
	Chang, C.	2019	Self-control–centered empowerment model: Health consciousness and health knowledge as drivers of empowerment seeking through health communication. ***Health Communication,*** 1-12**.**(SSCI)
	邱玉蟬 李芳盈	2019	傳播不平等與健康不平等：資訊來源對食安風險感知與預防行為的影響。**中華傳播學刊，36**，3-38。(TSSCI)
第二期第一次	Lai, H. M., Hsieh, P. J., & Zhang, R. C.	2019	Understanding adolescent students' use of Facebook and their subjective wellbeing: a gender-based comparison. ***Behaviour & Information Technology, 38***, 533-548. (SSCI)
	Lin, J. H. T.	2019	Strategic Social Grooming: Emergent Social Grooming Styles on Facebook, Social Capital and Well-Being. ***Journal of Computer-Mediated Communication. 24***(3), 90-107. (SSCI)
	Lai, C. H.	2019	Motivations, Usage, and Perceived Social Networks Within and Beyond Social Media. ***Journal of Computer-Mediated Communication. 24***(3),126-145. (SSCI)
	俞蘋	2019	有心或無意？：社群媒體上的新聞與政治資訊使用。**中華傳播學刊，36**，29-79。(TSSCI)

四、　本資料庫推廣情形

本資料庫為了拓展知名度和增加使用率，主要以下列 11 種方式推廣：(一)記者會宣傳、(二)研討會宣傳、(三)工作坊、(四)課堂宣傳、(五)電子信件推廣、(六)碩博班論文獎、(七)臉書粉絲專頁、(八)每週產業新聞、(九)產業合作、(十)國外合作、(十一)發行專書。資料庫每年依照各期不同狀況新增不同推廣方式，例如曾於 2015 年舉辦臺灣傳播調查研究成果發表記者會，廣邀媒體參與，讓更多學者、學子、產業界人士與民眾得知資料庫釋出資訊與內容，今年也積極爭取與傳播產業及國際單位合作，以及統整歷年資料庫調查以出版專書—「台灣民眾閱聽人樣貌：現象篇與理論篇」，描繪台灣特有的傳播圖像。針對不同的宣傳方式，與之對應的宣傳對象亦不相同，請見表 4。

表 4 宣傳方式和與之對應的宣傳對象一覽表

方式 對象	記者會宣傳	研討會宣傳	工作坊	課堂宣傳	電子信件推廣	碩博班論文獎	臉書粉絲專頁	每週產業新聞	產業合作	國外合作	發行專書
傳播或相關領域學者	V	V	V				V				V
學生	V	V	V	V	V	V	V				V
資料庫會員	V	V	V				V	V			
一般民眾(非資料庫會員)	V	V	V		V		V		V		
外國學者與外國民眾		V								V	

詳細推廣內容請見以下說明：

（一） 記者會宣傳

鑑於臺灣傳播調查資料庫累積豐厚的學術能量，科技部於 2015 年 7 月舉辦「臺灣傳播調查資料庫研究成果發表會」，應邀平面、網路、廣播新聞等媒體，增加傳播調查資料庫的曝光機會，同時讓更多專家學者、學生、業者以及一般民眾可以透過媒體獲得傳播調查資料庫一期三次釋出資訊以及調查主題內容。

記者會由計畫主持人張卿卿老師與共同主持人陶振超老師一起主持，並邀請一期三次參與問卷小組之老師針對調查結果與研究發現進行發表及分享，分享內容請見表 5：

表 5 科技部記者會發表主題（2015 年 7 月 15 日）

臺灣傳播調查資料庫研究成果發表會	
分享人	**分享主題**
張卿卿	臺灣傳播調查資料庫簡介
王嵩音	青少年網路正負面使用行為影響因素
林淑芳	青少年網路素養與使用調查
施琮仁	青少年網路霸凌
林日璇	不得不用臉書：一成二青少年害怕錯過社交活動
陶振超	青少年的友誼網絡與傳播網絡

（二） 研討會宣傳

1、國內研討會宣傳

為在國內學術社群推廣「台灣傳播資料庫」，本計畫成員自 2012 年開始，每年皆於中華傳播學年會中發放中文宣傳酷卡（如圖 1），以提供與會者自由索取。主持人並於該年度專題座談介紹本資料庫計畫背景、當年度執行成果，及宣傳本資料庫網站平台。如下圖 1 所示，在宣傳卡上面詳列了關於資料庫的資訊以及下載方式，提供使用者詳細的下載途徑。

圖 1 中文宣傳酷卡樣張

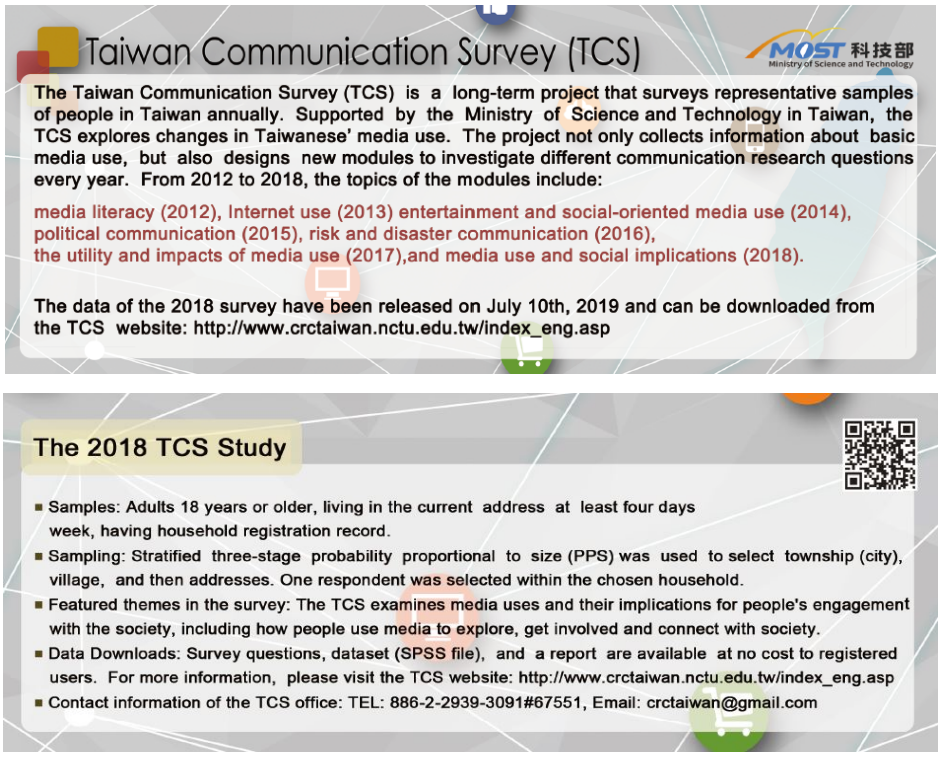

圖 2 英文宣傳酷卡樣張

2、國外研討會宣傳

國外宣傳部份，本資料庫亦會印製英文宣傳酷卡（如圖 2）在國際傳播學會（International Communication Association, ICA）中發放，並於發表會會場介紹與推廣本資料庫網站平台。透過國際化的方式，讓資料庫能夠廣為國外學者使用。

（三） 工作坊

本資料庫不定期會舉辦工作坊，廣邀不同領域的學者們進行學術研討，透過專業知識的切磋與交流，一起為學術領域締造更多的佳績和創新。在二期一次計畫執行期間，曾邀請到台灣大學生物產業傳播暨發展學系的謝雨生教授，講授「潛在類別分析的應用」之主題，除介紹類別資料如何應用之外，也特別教導在場與會學者如何使用 Latent Class Models。政治大學傳播學院林日璇副教授與交通大學傳播與科技學系賴至慧副教授，也因為參與這場工作坊受到啟發後，將工作坊所學用於分析傳播調查資料庫的資料且投稿學術期刊，雙雙榮獲國際指標期刊 ***Journal of Computer-Mediated Communication*** 收錄並刊登的殊榮。

此外，本資料庫亦曾邀請政治大學社會學系關秉寅教授，主題為「以觀察性研究為本之因果推論方法」，並設計為兩堂課。第一堂課的授課內容為介紹近年來頗受重視之「反事實分析架構」(counterfactual framework)的因果推論方法論」。第二堂課的講課內容為使用 Stata 軟體展示 PSA 的分析方法，參與學員可自行準備電腦及軟體學習操作。

未來，本資料庫亦會陸續舉辦各類工作坊，供學者與學子進修之用。

（四） 課堂宣傳

本資料庫每年皆會向國內大專院校教授相關碩博班課程的老師介紹資料庫，並與有意願的老師商借時間向該班同學介紹、解說資料庫，鼓勵同學們多多運用此學術資源，並邀請同學們投稿傳播調查資料庫的論文獎，表 6 為傳播調查資料庫第二期課堂宣傳之列表。圖 3 為傳播調查資料庫到各大專院校宣傳之照片。

除此之外，為了提升品質，本資料庫也會在課堂宣傳結束後，不定期請同學

填寫回饋單，廣納學子的意見，以利推動本資料庫後續的相關發展，回饋單的內容請見表 7。

圖 3 傳播調查資料庫課堂宣傳照片

表 6 傳播調查資料庫第二期課堂宣傳之列表

宣傳時間	宣傳學校/課程	宣傳對象	課堂人數
2017/05/16	世新大學公共關係暨廣告學系/統計分析	碩博士	約 15 人
2018/06/21	政治大學社會學系/量化研究	碩博士	約 15 人
2018/11/21	世新大學公共關係暨廣告學系/廣告理論與研究	碩博士	約 15 人
2018/11/27	政治大學傳播學院/研究方法	碩博士	約 15 人
2019/03/14	世新大學公共關係暨廣告學系/統計分析	碩博士	約 15 人
2019/10/24	政治大學傳播學院/傳播理論	碩博士	約 30 人
2019/11/18	政治大學傳播學院/研究方法	碩博士	約 15 人

表 7 課堂宣傳回饋單

1. 請問在我們來介紹之前，您有沒有聽過「臺灣傳播調查資料庫」？ □(1)有 □(2)沒有
2. 請問您聽完「臺灣傳播調查資料庫」的介紹後，您多想使用本資料庫？ □(1)很想 □(2)有一點想 □(3)普通 □(4)有點不想 (跳答至第 5 題) □(5)很不想 (跳答至第 5 題)
3. 請問您想利用將資料庫的資料做什麼？ □(1)撰寫碩士論文 □(2)撰寫研討會論文 □(2)撰寫課堂報告 □(3)其他_____
4. 請問您對本資料庫有興趣的主題為何？(可複選) (跳答至第 6 題) □(1)民眾的媒體使用頻率 □(2)民眾獲得資訊的來源 □(3)資訊來源的可信度 □(4)媒體評價 □(5)風險災害傳播相關行為 □(6)網路成癮 □(7)網路霸凌 □(8)社群媒體與社會信任 □(9)社群媒體與線上線下行為 □(10)社群媒體與社會監控 □(11)其他_____
5. 請問您不想使用本資料庫的原因為何？(可複選) (第 2 題填選項(1)、(2)、(3)者，不需回答本題) □(1)跟我的論文無關 □(2)對調查的主題沒興趣 □(3)介紹不吸引人 □(4)其他_____
6. 聽完介紹後，您覺得有哪些部分介紹不夠深入，還想再多瞭解？
7. 承上題，您希望透過哪些管道得知相關資訊？ □(1)寄發電子郵件 □(2)公佈於臉書粉絲專頁 □(3)公佈在資料庫網站上
8. 請問您對於傳播資料庫是否有其他期許與建議嗎？ _____

（五） 電子信件推廣

為了讓更多碩博班同學與相關領域的教授得知本資料庫，本資料庫規劃每年請國內大專院校相關系所之系辦人員協助發送推廣之電子信件，亦邀請曾參與本資料庫問卷規劃小組之成員協助以電子信件向相關人士介紹本資料庫，信件詳細

內容如下：

您好：

我們是科技部「臺灣傳播調查資料庫」，本調查為一多年性全臺調查計畫，目的在深入追蹤及記錄臺灣民眾的傳播媒體使用行為變遷。

從 2012 年至今，本資料庫已累積相當多豐富且珍貴的資料，特來信邀請各位學界、產業界先進們多加利用、分享！

除了基本傳播行為，本調查每年亦會針對當下社會現況加入不同內容。請參考以下各年度之調查主題，點入您有興趣之調查，即可免費加入會員並下載全臺調查結果：

○ 2012 年—「主題素養與傳播」
○ 2013 年—「網路使用行為」
○ 2014 年—「媒體的娛樂與社交功能」
○ 2015 年—「政治傳播與公民傳播」
○ 2016 年—「風險與災害傳播」
○ 2017 年—「媒體使用的個人功效與影響 I」
○ 2018 年—「媒介使用與社會互動」
○ 2019 年—「媒體使用的個人功效與影響 II」（將於 2020 年 7 月公開資料）

從本資料庫成立至今，已有許多研究者使用本資料庫發表具影響力之重要著作(請參考「成果分享」)，歡迎您也一起使用此具代表性的全臺大調查資料，為臺灣的傳播、社會現象多加一份關注。

欲瞭解更多「臺灣傳播調查資料庫」，請點入前方「 」內文字，或由此網址 http://www.crctaiwan.nctu.edu.tw/index_che.asp，至傳播資料庫網站。亦歡迎您直接由以下方式與我們連絡：
電話：02-27898166；Email: crctaiwan@gmail.com

非常感謝您百忙中閱讀此信，敬祝 安康。

傳播調查資料庫
主持人　張卿卿老師
助理　張馨勻
助理　曾詩雅
助理　葉心妤　　敬上

（六） 碩博班論文獎

本資料庫經抽樣全臺民眾以進行傳播行為的面訪調查至今已邁入第 9 年，又每年依據當下社會情況搭配不同主題的調查，而使本資料庫擁有豐富多元、深入淺出的台灣民眾傳播行為紀錄。因此特別舉辦碩、博士論文獎，期待學子能以此資料庫為基礎，開展社會領域研究，至目前為止，已舉辦了 3 屆論文獎，每年 9 月新學期開學後即開始徵稿宣傳，徵稿約至隔年 2 月底，並邀集審查委員評論各篇投稿文章以及選定獲獎文章。

（七） 臉書粉絲專頁

有鑑於全球及臺灣民眾使用臉書與社群網站的行為愈趨普遍，本資料庫於 2014 年 10 月開設臉書專頁（如圖 4 左），並邀請傳播領域及各界有興趣之學者、學子，及民眾按讚。本臉書專頁之推廣策略為以親切之內容，吸引各界人士關注傳播產業或學界新知，並進而認識、瞭解本資料庫，及使用本資料庫之調查數據。

本期臉書專頁內容大致有「產業新聞」、「電子報」、「節慶祝福」…等訊息。每則貼文皆以平易近人之文字及本資料庫自行製作之圖片（包含 gif 動態圖，如圖 4 右）構成，期望以活潑生動的方式將傳播相關消息及本資料庫的近況，分享給本資料庫的粉絲及臺灣民眾，並融入他們的日常生活中。

經由「洞察報告」中記錄的每則貼文之觸及人數與分享次數，發現觸及人數與分享轉發次數偏高的貼文往往與「節慶祝福」、「恭賀得獎」等較歡樂、軟性的文章有關，亦因觸及人數與分享次數較高，該類貼文的按讚數（不論是已對粉專按讚或未對粉專按讚的人數）也隨之提升，我們也會邀請尚未按讚的人對粉絲專頁按讚，令其獲取更多的傳播消息。因此，為了讓更多人認識資料庫，我們亦時常發布輕鬆、歡樂調性的傳播貼文，透過粉絲們的自主分享轉發，讓尚未對粉專按讚的其他人更容易看到本資料庫發布的文章，創造更多的機會吸引從未對粉專按讚的人能對粉專進行按讚，藉此來提高本資料庫的能見度。

本資料庫專頁的粉絲人數正穩定成長。從 2018 年 3 月起至 2019 年 12 月 31

日，粉絲人數從 1143 人增加至 1463 人，約增加 320 人，未來亦會持續宣傳推廣，以增加本資料庫的知名度。

圖 4 傳播調查資料庫之臉書粉絲專頁

（八） 每週產業新聞

由於傳播科技快速發展，產業動態變化萬千，資料庫網站每日皆從各大新聞網站挑選傳播領域重要的四則新聞，整理並分享於網站及臉書粉絲專頁上，讓閱聽眾能即時掌握傳播產業之趨勢與走向。從 2019 年 10 月開始，每週也會從中精選 5 篇相關新聞，寄送給資料庫會員瀏覽查看精選傳播新聞，透過主動發送新聞的方式增加與會員的互動連結，同時並增加資料庫提供資訊之價值。截至目前為止，本資料庫會員人數共有 3385 人，並有 1742 位會員（約 5 成）願意訂閱每週產業新聞。

（九） 產業合作

為了提高資料庫的能見度，除了與學術界的專家學者進行溝通交流外，我們亦積極尋求與各產業合作的機會，並於 2019 年年初與新興媒體網站「蹦新聞」達成協議，授權其能轉載本資料庫的電子報（如圖 5），以利更多民眾能迅速獲取最新的臺灣傳播行為概況。

「沒辦法，我就是想上網」- 臺灣民眾網路使用習慣大調查 / 蹦新聞

來源：蹦新聞 | 日期：2019-02-07 08:33:49 | 瀏覽次數：220

Facebook LINE WeChat

蹦新聞 / 張宣理 轉載

根據《經濟學人》預估，2019年的全球網路使用人口數將超過世界總人口的一半，使用網路的用戶將有機會衝破39億，在臺灣，民眾網路使用情形又為何呢？根據「科技部傳播調查資料庫第二期第一次（2017年）：媒體使用的個人功效與影響I」針對一般民眾的最新調查（N=2138），分析臺灣民眾的網路使用習慣。

近八成的臺灣民眾會使用網路

根據該資料庫抽樣調查中的2138位民眾，有1685位民眾表示會透過電腦、平板或手機上網，由此可見臺灣民眾的上網率高達78.8%，將近八成，民眾較常透過「手機」裝置上網。

圖一、民眾上網使用率

若針對有使用網路的民眾（N=1685）進行追問：「請問你每週平均有幾天會透過電腦/平板/手機上網？（電腦、平板、手機分開詢問使用天數）」，民眾每週使用電腦/平板/手機上網的平均天數分別為3.4天、1.4天與6.3天，透過成對樣本T檢定顯示，民眾使用「手機」進行上網的天數，顯著大於「電腦」（t (1684) = -33.39 , p < .01）與「平板」（t (1684) = -60.08 , p < .01），表示民眾較常以「手機」當作上網工具。

圖 5 蹦新聞於其網站上刊登本資料庫的電子報

（十） 國外合作

資料庫的宣傳對象除了為國內的社會大眾，我們亦希望能將資料庫推廣至國際，成為能與其他國家共享傳播數據的平台。

資料庫於 2018 年 12 月與國際知名期刊《新聞與大眾傳播學季刊》(Journalism and Mass Communication Quarterly）的主編 Louisa Ha（哈筱盈）教授合作進行「網路政治影片使用行為調查」，針對大學生及其父母之線上影音使用行為，在台灣政治大學與美國俄亥俄州博林格林州立大學發送相同題目之網路問卷，英文版問卷由 Louisa Ha 教授團隊設計，中文版問卷由臺灣傳播調查資料庫團隊翻譯並依臺灣社會現況加以改編，兩份問卷部分題目一致，因此可比較跨國之網路政治影片使用行為。藉以針對不同國家收集的資料進行比較，可促進國際學術交流，進而提升本資料庫的價值。調查詳細內容請見第陸章。

此外，於 2019 年 5 月 9 日，本資料庫亦和「電子治理中心」的成員黃東益老師討論國際合作相關事項。電子治理中心長年與「世界網路計畫（World Internet Project, WIP，執行學校：南加州大學）」合作以進行國際比較，因此本資料庫亦積極與中心相關人員聯繫，期望亦能使用 WIP 問卷中的相關題目，俾使本資料

庫的資料能與國際接軌，進行跨國比較。然而與黃東益老師進行討論後，發現 WIP 的各國問卷題目的統一性不高，較難做出跨國性比較，且詢問的題目較不容易形成理論，因此與 WIP 的合作計畫暫時停止實行。

（十一） 發行專書

自 2012 年開始至今本資料庫已開展 8 年的調查，主要著重於臺灣民眾傳播行為調查，且因聚焦在「台灣」民眾的連續性調查，更能呈現出近幾年台灣在地民眾的傳播行為輪廓，亦累積不少深具學術價值之資料。因應此優勢，本資料庫預計於 2020 年出版臺灣傳播行為變遷之系列書籍—「台灣民眾閱聽人樣貌：現象篇（上冊）與理論篇（下冊）」。

書籍章節的安排，將分為「傳播行為變遷—現象篇」以及「傳播學術發展—理論篇」兩部份。「現象篇」部分根據歷年蒐集的傳播調查資料庫之基本題數據資料描繪台灣民眾媒體閱聽行為輪廓，並分析歷年的轉變與闡述其意涵，將有以下七個章節：（一）臺灣傳統媒體使用行為；（二）臺灣民眾之新聞閱聽情形、信任感知與待解議題；（三）臺灣民眾之人際溝通模式；（四）臺灣民眾之網路使用行為；（五）臺灣民眾之社群媒體使用行為；（六）臺灣民眾之影音娛樂閱聽行為；（七）臺灣民眾之數位遊戲使用行為，請見表 8。而「理論篇」部分，則收錄過去以資料庫為依據所撰寫的期刊文章，且具有理論價值者，將有五大類別：（一）社交篇；（二）素養篇；（三）政治傳播；（四）健康與風險；（五）數位生活，共收錄 11 篇文章，請見表 9。

透過本資料庫歷年蒐集到的數據進行台灣傳播現象的描繪，且藉由理論的解釋與現象發展的說明，來理解其行為的意涵，期許該專書能成為各大專院校傳播學院碩士相關課程的參考書籍，培育下一代傳播的學術尖兵。

表 8 「臺灣閱聽人樣貌：現象篇」收錄內容

臺灣閱聽人樣貌：現象篇	
第一章	臺灣傳統媒體使用行為
第二章	臺灣民眾之新聞閱聽情形、信任感知與待解議題
第三章	臺灣民眾之人際溝通模式
第四章	臺灣民眾之網路使用行為
第五章	臺灣民眾之社群媒體使用行為
第六章	臺灣民眾之影音娛樂閱聽行為
第七章	臺灣民眾之數位遊戲使用行為

表 9 「臺灣閱聽人樣貌：理論篇」收錄內容

臺灣閱聽人樣貌：理論篇	
社交篇：獨樂樂不如眾樂樂	
林日璇	社交媒體 vs.線上遊戲：台灣成人網路使用、媒介慣習與人際互動
陶振超	社交媒體的動員力量：網絡機會模式之觀點
素養篇：網路公民的生存之道	
林淑芳	台灣民眾網絡素養調查：網絡素養、網絡經驗及生活滿意度關係之綜合探討
徐美苓	影響新聞可信度與新聞素養效能因素之探討
政治傳播：「滑政」取寵的世界	
王嵩音	是「異議」？還是「疏離」？網路使用者的政治態度與政治參與
俞　蘋	有心或無意？：社群媒體上的新聞與政治資訊使用
健康與風險：攸關生命的資訊	
林宗弘	數位貧窮與天災風險資訊來源：來自台灣傳播調查的證據
盧鴻毅	媒體報導的健康資訊重要性及可信度感知對健康資訊尋求行為的影響
數位生活：一波網路時代的浪潮	
張卿卿	線上影音接收、傳散與產製上傳行為探討：多元動機之觀點
張郁敏	跨世代行動上網與電視並用行為與動機
郭　貞	Web 2.0 時代台灣消費者購物模式的轉變：檢驗 AISAS 網路消費模式

五、 「TCS 臺灣傳播調查資料庫」網站平台的內容建置情形

自臺灣傳播調查資料庫（Taiwan Communication Survey, TCS）於 2012 年開始進行調查時，便建立獨立網站，網站主要目的為釋出每期傳播調查的資料及引用辦法、抽樣方法、原始問卷、SPSS 資料檔、結案報告書等，供學界、產業界與一般民眾參考使用。隨著社會主流審美觀的變遷，與網路科技的進步，網站由 2012 年第一版的「傳播產學知識家」至 2014 年 5 月改版的「科技部傳播調查資料庫」，再到 2017 年五月改版後的二期資料庫網站「TCS 臺灣傳播調查資料庫」，近期（2019 年）則將加入響應式設計，共將經歷三次更新。目前網站平台為 2017 年五月改版之二期資料庫網站—「TCS 臺灣傳播調查資料庫」，本資料庫參考國際優質學術網站，與前期網站的使用者經驗訪談後，請專業程式設計、網頁設計師將舊版網站優化而成，以讓使用者能更便利地使用此網站。

本網站與前期網站的主要差異可分為視覺呈現與內容架構兩項。在視覺呈現上，本網站首頁改以圖像為主；網頁底色改為較明亮有朝氣的淺色系（如圖 6 所示），並增加隱藏式下拉選單；網站首頁也改為強調本資料庫之重點內容—「資料庫調查簡介」、「資料庫調查資料下載」、「資料庫成果分享」、「電子報」。而內容架構部分則去無存菁地保留大部分舊版網站內容，並將網站從原本多層次的架構修改為兩層架構，讓使用者更容易抵達想要的頁面。

2014 年「科技部傳播調查資料庫」網站　　**2017 年「TCS 臺灣傳播調查資料庫」網站**

圖 6 傳播調查資料庫網站改版差異（2017 年 5 月改版）

本期資料庫網站目的可分為三大部分：(一）分享傳播調查資料、(二）學術交流、(三）產業交流。網站以前述三部分為骨架，承襲舊版網站之豐富的學界與產業界資料，並以直覺化、視覺化之方式呈現，以將資料庫之調查問卷、數據等資料推廣給學界、產業界與對大眾傳播領域有興趣民眾，並期許本資料庫能成為臺灣、亞洲，至全球傳播調查的指標。以下將詳細介紹網站內容：

（一）「傳播調查資料」專區

臺灣傳播調查資料庫計劃是由過去「台灣社會變遷基本調查計畫—大眾傳播組」五年一次（分別為 1993、1998、2003 及 2008 年）中獨立出來，且進一步改為每年一次調查，以年度密集調查的方式，藉以獲得臺灣民眾使用媒體行為之多元與複雜樣貌的即時資料。使用者可以在本專區中瞭解本資料庫之歷史、簡介，及下載本資料庫和過去「台灣社會變遷基本調查計畫」之調查數據，此外亦可於

此專區參考、閱讀本資料庫的論文發表成果及電子報。

1、內容建置

本專區為 TCS 臺灣傳播調查資料庫網站之重點頁面－其下共有四個子頁，包含（1）介紹傳播調查資料庫的「TCS 調查簡介」;（2）釋出每期次調查資料的「TCS 調查資料下載」;（3）介紹引用資料庫調查數據發表的期刊文章之「TCS 成果分享」專區；（4）放置每月宣傳數據應用的「TCS 電子報」專區。

（1）TCS 調查簡介

本區塊介紹本資料庫來源與各期次調查主題內容、方向，與抽樣、蒐集資料資的方法，簡介包含首次 2012 年第一期第一次計畫調查至 2019 年第二期第三次調查計畫。

（2）TCS 調查資料下載

本區為資料庫網站經營的重點，內涵「台灣社會變遷基本調查計畫」大眾傳播組資料及本資料庫第一期第一次至第五次、第二期第一次至第二次之各期介紹，及五個可供下載之檔案：附件：資料釋出及引用辦法、抽樣方法、原始問卷、SPSS 資料檔、結案報告書。

（3）TCS 成果分享

本區收錄引用本資料庫調查內容及「台灣社會變遷大眾傳播組」的期刊論文專區，條列引用資料的期刊論文以供學界參考。

（4）TCS 電子報

本區存有本資料庫之電子報及展集，電子報為每月根據本資料庫已釋出的面訪調查資料進行數據分析、撰寫短文並輔以圖表說明的主題報告（圖 7 左與表 10）;展集則為每季統整使用資料庫發表的期刊論文，收納主題類似的文章，並為其撰寫簡介（圖 7 右與表 11)。電子報和展集之發送對象包含網站會員、

傳播領域學者、社會科學相關社群學者。而自 2015 年 9 月起因應讀者之特性，將電子報和展集從原先貼近一般民眾的寫法，改以學術角度切入、編寫，以提供各大專院校在學學子及傳播領域學者使用參考。從 2014 年 4 月發送電子報以來，至今已經發送了 69 期的電子報（各期電子報主題請見表 10），而自 2016 年 3 月發送展集以來，至今已經發送 11 期的展集（各期展集主題請見表 11），提供各大專院校在學學生及傳播領域學者資料使用參考。

圖 7 傳播調查資料庫電子報（左）與展集（右）

表 10 傳播調查資料庫之歷年電子報主題

年份	月份	電子報主題
2014	4	從一個人觀看的媒體，就能預知他的政治參與，想拓展新人脈、認識新朋友 社群媒體恐怕幫不了你！
	5	10 年來媒體新聞報導的公正性愈來愈受到質疑，擔心人際互動不足 看看社群媒體能協助你什麼！
	6	40 歲以下的民眾社群媒體已取代 Email……。
	7	新媒體與公民參與
	8	號召社會動員 「資訊分享」扮演重要角色
	9	進擊的滑世代：一心多用的媒體使用行為
	10	超越電腦！手機躍升為線上遊戲的主要平台裝置

年份	月份	電子報主題
	11	男女大不同：臺灣民眾網路技能與網路風險年度調查
	12	網購「便利性」高 臺灣民眾每月網購高達 2.12 次
2015	1	政黨色彩鮮明、同質性高，媒體被六成民眾視為社會亂源！
	2	上網？還是看電視？ 從媒體選擇看出年齡差異
	3	2014 年臺灣民眾媒體可信度創三次調查來最低
	4	你今天「賴」了嗎？台灣民眾最常用手機收發即時訊息！
	5	還在「網咖對戰」時代？現在國高中生最瘋休閒益智遊戲！
	6	2014 年台灣民眾傳播行為年度調查：還是「台灣戲劇」最對味
	7	「無網不利」：超過半數青少年透過網路找資訊、獲得娛樂並學習新事物！
	8	社交網站臉書最受台灣網友歡迎，instagram 較受女性喜愛！
	9	平常會使用網路的台灣成年人少於七成
	10	台灣青少年父母教育程度與其網路使用差異
	11	50 歲以上網族群超過五成使用社群網站
	12	全台上網成年人中 超過七成曾分享線上影音/影片
2016	1	全台上網成年人中 超過七成利用多種平台看新聞
	2	台灣父母親對青少年子女的網路介入模式探討
	3	青少年上網時間、父母介入頻率、校園霸凌經驗和網路霸凌經驗的關係
	4	強化或補償？父母親教育程度與青少年社交網站使用的關係
	5	男女有別？：臺灣青少年的性別與玩數位電玩的動機、頻率與方式
	6	父母網路介入模式與臺灣青少年數位電玩使用經驗
	7	社群網站公民運動訊息傳播與個人政治、社會背景的關係
	8	社群媒體使用者的政治參與行為
	9	台灣民眾透過媒體接收公共事務頻率與其公民參與程度
	10	對於媒體資訊種類選擇，男女大不同？！
	11	年輕人和中年人在網路上發表政治相關看法的比例較高
	12	台灣民眾的主流意見氣候與意見表達意願之關係
2017	1	過度使用電子產品對個人評估滿意度之影響
	2	電視要看哪一台?民眾政黨立場與選擇性接觸媒體傾向關係之

年份	月份	電子報主題
		初探
	3	台灣各年齡層及不同性別民眾接受政治訊息之媒體管道差異
	4	從年齡、居住地、以及網路使用剖析台灣民眾的政治知識程度
	5	社群媒體使用動機及其與社交滿意度的關聯
	6	台灣民眾媒體使用行為變遷初探-2012 年至 2016 年
	7	民眾與食品安全議題之關係
	8	臺灣民眾的颱風、水災資訊來源及來源可信度分析—以傳播調查資料庫一期五次為例
	9	危害健康的隱形殺手—空氣汙染
	10	地震後訊息分享模式與性別之關係
	11	臺灣民眾的健康傳播特性
	12	你幸福嗎
2018	1	台灣民眾對電視媒體之評價
	2	台灣不同區域民眾在空汙議題上的態度與行為差異
	3	心內話
	4	數位時代中，民眾的媒體使用行為與評價
	5	以台灣電視、網路與社群媒體的使用族群來看新型態數位落差
	6	不同地區民眾對颱風、水災之網路資訊的態度與信任程度
	7	青少年電玩行為初探
	8	性別與社群媒體使用動機、行為的關係
	9	「你，為何上癮？」—探討青少年的電玩動機
	10	Z 世代青少年之網路使用情形調查
	11	校園後宮甄嬛傳：青少年霸凌行為之調查
	12	「沒辦法，我就是想上網」- 臺灣民眾網路使用習慣大調查
2019	1	看電視、上網，還是兩種都要？
	2	青少年自尊、學業成績與霸凌之探討
	3	我喜歡當面和你講話—觀察「臺灣民眾最常與人溝通的方式」
	4	探討台灣各年齡層之媒介娛樂生活型態—以戲劇節目、電玩遊戲為例
	5	不同性別的青少年使用社群媒體之類型與動機
	6	寂寞寂寞就好—青少年的人際互動與內心世界

年份	月份	電子報主題
	7	台灣民眾手機使用習慣調查
	8	消息來源差異與民眾信任政府訊息之間的關係
	9	你今天 line 了嗎？
	10	「電視與你的美好旅程」—台灣民眾觀看電視行為
	11	你還在用臉書嗎？—觀察臉書使用者之瀏覽、分享、發文行為
	12	你常看新聞嗎？—探討台灣民眾觀看新聞之習慣與問題

表 11 傳播調查資料庫之歷年展集主題

年份	月份	展集主題
2016	3	**科技部傳播調查資料庫展集第一期：** 網路媒體使用與人際互動、社會資本的關聯
	7	**科技部傳播調查資料庫展集第二期：** 媒體使用與政治態度、認知與行為的關係
	8	**科技部傳播調查資料庫展集第三期：** 媒體素養的前因與潛在後果
2017	3	**科技部傳播調查資料庫展集第四期：** 年輕世代的網路使用特徵、經驗與素養
	7	**科技部傳播調查資料庫展集第五期：** 線上分享自製內容的過程、動機與影響
	10	**科技部傳播調查資料庫展集第六期：** 政治傳播的新紀元
2018	3	**科技部傳播調查資料庫展集第七期：** 從「可信度」解讀假新聞現象 不容小覷的個人因素
	10	**科技部傳播調查資料庫展集第八期：** 網路與選舉：政治或公民參與的網路／社群圖像
2019	7	**科技部傳播調查資料庫展集第九期：** 以網絡連結觀點看社群媒體的外圍效應(peripheral effect)
	11	**科技部傳播調查資料庫展集第十期：** 健康風險傳播：善用電視管道，驅動分享行為
	12	**科技部傳播調查資料庫展集第十一期：**

年份	月份	展集主題
		社群網站上的數位社交足跡看社交動機、行為與對主觀幸福感影響

2、資料釋出公告

（1）資料釋出電子報

本資料庫在每年釋出面訪資料當天會主動寄信告知會員，邀請他們下載使用，詳細信件內容如下（二期二次調查資料於 2019 年 7 月 10 日釋出）：

親愛的會員、學者，您好：

臺灣傳播調查資料庫二期二次研究調查資料（調查時間 2018 年），自 2019 年 7 月 10 日起正式上線於資料庫官方網站（http://www.crctaiwan.nctu.edu.tw）。歡迎學者專家、實務業者及社會大眾上網瀏覽或下載 2018 年調查資料，釋出項目包含：（1）資料釋出及引用辦法、（2）抽樣方法、（3） 原始問卷檔、（4）調查數據（SPSS 檔）及（5）結案報告書。本次調查主題為【媒介使用與社會互動】，調查對象為在台灣設有戶籍，18 歲以上的民眾且每週至少 4 天以上居住於住居地址者。

本次調查抽樣方式為分層多階段隨機抽樣法（multi-stage stratified random sampling），第一階段為鄉鎮市區抽樣，第二階段為最小統計區抽樣，第三階段為門牌號碼抽樣，第四階段則為依據年齡比例進行戶中抽樣。

正式調查期間派遣訪員進行調查，調查時間為 2018 年 7 月 4 日至 2018 年 10 月 11 日止，共完成 2,028 份有效問卷。

「科技部傳播調查資料庫」延續「台灣社會變遷基本調查計畫」的精神，為一長期性學術調查計畫。為更精確追蹤傳播行為變遷的變化，「傳播調查資料庫」將每隔五年進行一次的定期調查，自 2012 年改為每年進行，同時每年得以不同次主題切入。第二期第二次（2018）調查主軸，聚焦在【媒介使用與社會互動】，主要關切人們如何透過媒體（包括傳統媒體與新媒體）探知、理解、參與社會，並與社會產生連結。

竭誠歡迎各領域研究學者，下載與使用傳播調查資料庫二期二次的研究調查資料。

2018 年臺灣傳播調查資料庫二期二次研究調查資料下載網址：
http://www.crctaiwan.nctu.edu.tw/AnnualSurvey_detail.asp?ASD_ID=34

如有任何疑問，請與資料庫專案助理聯繫，謝謝。
聯絡人：曾小姐、張小姐 E-mail：crctaiwan@gmail.com
Phone：02-2939-3091#67551

（2）資料下載用途統計

為了追蹤本資料庫的調查資料使用量，與以本資料庫資料撰寫期刊論文的成果，本網站會在使用者下載資料時，詢問下載者的使用用途，並且統計各檔案之下載次數於後台顯示。

（二）「學術交流」專區

本網站內容可區分為分享傳播調查資料、學術交流、產業交流三類訊息，目標對象也不盡相同，「學術交流」專區之主要目標使用者為傳播及社會學界之學者專家，及相關領域之大學、碩博士生。

1、內容建置

本區部分內容為承接政治大學傳播學院「中文傳播資料庫」，承接之內容再加上本資料庫更新之資源後，針對學者、研究者及學生學術社群相關的建置如下：

（1）學術期刊

本區收錄傳播領域主要期刊的最新出版內容，以及提供國內外傳播相關的學術期刊網站簡介，供使用者參考。

（2）傳播文獻

定期更新 TSSCI 社會、傳播與管理期刊以及其他傳播相關期刊的文章簡介，本資料庫提供時間、作者、期刊三種不同類別的排序方式，另設置搜尋欄位，供學者、研究生、有興趣之民眾使用。本區收錄之期刊包含：中華傳播學刊、新聞學研究、廣播與電視、廣告學研究、調查研究－方法與應用、文化研

究期刊、傳播研究與實踐、中山管理評論、管理評論、管理學報、傳播與社會、資訊社會研究與傳播管理學刊等期刊。

（3）學術相關網站

本區整理並收錄傳播及社會領域相關之政府機關、學校單位、調查機構與非營利網站名稱、連結與簡介供使用者參考。

（4）傳播研究社群

此區塊條列出本資料庫學者會員，放置基本學者會員的基本介紹，以供相關領域學介有興趣之使用者們互相交流。並建置搜尋功能讓使用者能以「學校」、「科系」或「專長領域」搜尋瀏覽。

（5）其他相關調查

本區統整全臺及國際上重要之調查網站連結，讓使用者透過本資料庫網站即可以便利地瀏覽其他相關調查。本資料庫收納的網站包括社會、家庭、教育及政治等相關領域的研究計畫。

2、國際學術社群推廣：網站英文化

本資料庫不僅致力於開發國內使用群（如前述之推廣情形），更拓展國際使用者，因此網站設有英文頁面，方便國外學者使用，本資料庫亦會在國際研討會發送的英文酷卡上寫有網站網址及 QR code。本資料庫英文網站內涵計畫介紹、資料下載頁面，並提供英文版之調查問卷與 SPSS 檔案下載，如下圖 8 所示。

圖 8 科技部傳播調查資料庫英文網頁

（三）「產業交流」專區

資料庫網站內的產業取向網頁子題有三個，包含:「產業新聞」、「產業網站」與「行銷溝通案例網站」。提供傳播領域的學生、業界人士使用，亦讓有興趣之學者或民眾參考，以下針對此三大主題進行詳述。

1、內容建置

（1）產業新聞

為讓本網站使用者能掌握當下及歷史上的傳播消息，本資料庫每日皆從各大新聞網站中挑選傳播領域重要的四則新聞，編輯、分類後放於此頁面，讓閱聽眾能快速精確地掌握傳播產業趨勢與走向，此頁新聞分類有「產業動態」、「遊戲電競」、「數位科技」、「社群媒體」、「府院動態」、「資訊安全」等。且網站頁面上方設有搜尋 Bar，方便使用者可直接針對特定分類主題進行關鍵字搜尋，直接找到有興趣的類別進行閱讀。

此外每週也會從這些產業新聞中，精選出當週三篇最重要的新聞，搭配活潑生動的自製圖片，在官方臉書粉絲專頁上發布貼文，並在貼文下方附上刊登該篇新聞的資料庫網站網址，此舉除了能增加與用戶間的互動外，亦能藉此將使用者導回網站網頁端，提高網站造訪率。

最後，本資料庫亦於 2019 年 9 月開始，每周寄送「精選傳播產業新聞」（如圖 9）的電子郵件給願意訂閱電子報的資料庫會員，希望透過每周精選的產業新聞，讓會員能快速地知悉每週重要的傳播大事件，並藉此提高會員使用本資料庫網站的黏著度。

圖 9 每週精選傳播產業新聞

（2）產業網站

本區收錄傳播及社會領域相關產業界及媒體網站簡介、連結，以供使用者參考、搜尋。

（3）行銷溝通案例網站

此部分更精確地選擇與行銷溝通相關的公司或網站，放入其簡介及相關連結以讓使用者認識更多相關資源。

（四） 「最新消息」專區

本網站第一個子頁為「最新消息」，內有定期「更新之傳播領域學術界與產業界最新活動消息，其分類有「論文徵稿」、「學術活動」、「實務講座」，及「傳播競賽」。「論文徵稿」收錄臺灣各傳播或社會期刊、學刊，或研討會之徵稿訊息；「學術活動」為臺灣傳播及社會領域研討會報名資訊。而「實務講座」和「傳播競賽」則包含媒體、廣告，與行銷等業界相關講座、競賽之報名資訊。

（五） 網站預計改版方向

為了讓網站能更符合讀者的使用經驗，網站進行優化中，規劃如下：

1、RWD 響應式網頁設計

隨著平板電腦和智慧型手機的普及，傳統網頁設計的方式已無法滿足所有瀏覽裝置，如：使用畫面較小的平板或智慧型手機瀏覽傳統網頁時，容易有頁面過寬所造成的瀏覽不便。為解決此窘境，本資料庫網站將改為「響應式網頁設計（Responsive Web Design，簡稱 RWD）」的技術來製作網站，網頁能隨著使用者網頁瀏覽裝置解析度的大小，自動變化網頁的寬度及頁面配置，讓使用者在瀏覽網站時，能以最適合閱讀的格式呈現。

2、變更首頁電子報陳列形式

網站首頁電子報陳列部分，目前是提供前 6 期最新的電子報，並以方塊形狀整齊的排列在首頁當中，若欲閱讀更久以前的電子報，則必須點入「傳播調查資料」頁籤中的「TCS 電子報」子頁面點選閱讀。為了使整體版面更有變化與設計感，且能方便使用者快速地查詢更久以前的電子報，網站改版預計將呈列形式變更為以左右滑動方式選取電子報，不僅能讓整體畫面顯得更活潑輕快，也能讓使用者不須再點選其他路徑就能迅速找到早期的電子報。

3、將「電子報」中的「展集」獨立出來，並陳列於首頁

以往「電子報」與「展集」皆共同羅列在「電子報」大項目中，然而兩者屬

性不盡然相同，因此本次改版中將把「電子報」與「展集」分開陳列於首頁中。

4、將「最新消息」與「產業新聞」一併放到首頁

原網站的設計，若使用者欲觀看「最新消息」與「產業新聞」，必須再點其他路徑才得以閱讀，其過程較為繁複，又此兩區的更新頻率甚高，為了讓使用者能直接快速的在首頁就能找到已更新的相關訊息，網站改版預計將此兩區域的內容移至到首頁，方便使用者能快速的選取。

5、重整「TCS 資料下載頁面」架構

原網站的「TCS 資料下載頁面」無法一頁綜覽所有期次的下載資料，為了讓使用者能對所有的資料一目瞭然，網站預計採用人性化表格的呈現方式，讓使用者能快速找到欲下載的檔案。

6、英文網站改版預計新增部分

為了更有效地將資料庫推展至國際，資料庫的英文網站亦預計將擴增相關內容，預計增加的項目有「團隊介紹」、「TCS 調查簡介」與「TCS 成果分享」等。

貳、 第二期第三次問卷題目架構文獻背景

第二期第三次調查主題為「媒體使用的個人功效與影響 II」，為 2017 年第二期第一次調查之追蹤調查，因此問卷題目架構承襲自先前調查，並增加相關內涵，可分為四個階段：一為文獻梳理，找出值得探索的傳播主題；二是徵求問卷加掛題組，架構出題目理論內涵；三是問卷規劃小組會議，考慮進前次調查與新興議題，最後在第四階段確認最終問卷架構與題組，如圖 9 所示。後續詳述各階段的探究歷程。

圖 10 第二期第三次問卷架構產出流程圖

一、 文獻梳理

（一） 主題架構

本次調查研究架構如表 12，此架構以研究面向（個人層面、主動功效或被動影響）為基礎，找出涵蓋在此之下的核心概念，以及在這些概念下，閱聽眾可能的心理歷程，以及最後的影響結果。

表 12 第二期第三次調查研究架構表

<table>
<tr><th colspan="2">研究面向</th><th rowspan="2">主題概念</th><th rowspan="2">傳播途徑</th><th rowspan="2">心理機制</th><th rowspan="2">影響與
結果變數</th></tr>
<tr><th>個人/
群體</th><th>主動功效/
被動影響</th></tr>
<tr><td rowspan="6">個人</td><td rowspan="3">福祉</td><td>社交</td><td rowspan="6">人際傳播
家庭傳播
電腦中介傳播
新興媒體
傳統媒介</td><td rowspan="3">1.內在心理
● 情緒調節
● 心理沉浸
● 資訊搜尋
● 自我效能感
2.社會人際
● 社會網絡
● 社會支持
● 社會信任
3.社會整體
● 公民參與</td><td rowspan="3">1.社會人際
● 社會資本
● 關係品質
2.認知
● 生活知識
3.心理健康
● 主觀幸福
● 生活滿意度
● 自我價值
● 自尊</td></tr>
<tr><td>資訊</td></tr>
<tr><td>娛樂</td></tr>
<tr><td rowspan="3">問題</td><td>網路成癮</td><td rowspan="3">1.內在心理
● 數位自我認同
● 自我效能感
2.社會人際
● 人際衝突
● 社會屈從
3.社會整體
● 隱私感知</td><td rowspan="3">1.社會人際
● 霸凌
2.心理健康
● 主觀幸福
● 生活滿意度
● 自我價值
● 自尊
● 網路成癮</td></tr>
<tr><td>網路霸凌</td></tr>
<tr><td>問題網路使用</td></tr>
</table>

1、研究面向及主題概念

從媒體使用的個人面向來探索，對於個人而言，媒體可以帶來個人的福祉（主動功效），也可以帶來個人的負面效益（被動影響）。前者指的是人們透過媒體的使用與接觸，達到其功效需求，如社交、資訊掌握以及娛樂追求之需求等；後者指的是媒體使用可能從個人層面帶來的非預期影響，例如網路成癮、遭受網路霸凌和問題網路使用等。

2、傳播途徑

上述主要研究主題所關懷的現象可以發生在任何傳播的情境，例如個人透過媒體使用追求社交、資訊與娛樂的需求，可能透過人際傳播、家庭傳播、電腦中介傳播、新興媒體與傳統媒介來完成；而網路成癮、霸凌與問題網路使用，主要由電腦中介傳播或新興媒體傳播所造成（例如：社群媒體）。

3、心理機制

基於理論建置的重要性，資料庫在二期的計畫中，將涵蓋心理機制相關變數，藉以理解媒介使用影響的歷程。這些歷程變數可以概分成三大領域，第一為內在心理，第二為社會人際，第三為社會整體，而因本計畫所探索的重點在於個人面向、正負功效與影響，考量的心理機制變數如後：第一個「內在心理」變數涵蓋情緒調節、心理沉浸、資訊搜尋、數位自我認同與自我效能感等機制；第二個「社會人際」變數涵蓋社會網絡、社會支持、社會信任、人際衝突、社會屈從等機制；第三個「社會整體」變數則涵蓋公民參與、隱私感知等。

心理機制的探究可從媒體使用對於個人所扮演功能或角色切入，因此使用者主動採用相關媒體使用行為：若以社交關係建立出發，可以探索的心理歷程可能包括社會網絡、社會支持以及社會信任；若以資訊獲得的動機出發，可能會激發資訊尋求歷程與提升自我效能感及公民參與；若從娛樂追求的角度出發，則值得探索的心理歷程可能涵蓋情緒調節與心理沉浸。

亦可從媒體使用對於個人所產生的非預期被動影響切入：若從網路成癮現象出發，可探索數位自我認同與自我效能感；若從網路霸凌現象出發，可探索人際衝突與人際屈從；若從問題網路使用現象出發，則可探索數位自我認同與隱私感知等。

4、影響與結果變數

資料庫在二期的計畫中，無論所經歷的機制為何，關心其可能結果與影響。這些歷程變數可以概分成四大領域，第一為社會人際影響，第二為認知（知識與科技）影響，第三為心理健康影響，第四為政治影響，而因本計畫所探索的重點在於個人面向、正負功效與影響，考量的影響與結果變數如後：第一個「社會人際」影響變數涵蓋社會資本、關係品質、霸凌等結果；第二個「認知」影響變數涵蓋生活知識提升之結果；第三個「心理健康」影響變數涵蓋主觀幸福、生活滿意度、自我價值、自尊、網路成癮等結果；第四個「政治影響」主要是在第二期第二次之群體面向中討論，故未放入此次之影響與結果變數。

影響與結果變數的探究可從媒體使用對於個人所扮演功能或角色切入：若以社交關係建立出發，閱聽眾追求的可能包括社會資本與關係品質、自我價值與自尊；若以資訊獲得的動機出發，可能產生的功效包括生活知識提升和自我價值與自尊的提升；若從娛樂追求的角度出發，則值得探索的功效包括主觀幸福與生活滿意度的增加。

亦可從媒體使用對於個人所產生的非預期影響切入，若從網路成癮現象出發，可能產生的非預期影響就是成癮，其他則包括自我價值與自尊的低落；若聚焦於網路社群媒體使用，可能產生的非預期影響就是霸凌，間接則包括主觀幸福感、自我價值與自尊的低落；若從問題網路使用的現象出發，則可能產生的非預期影響包括生活滿意度的低落、自我價值與自尊的低落等。

（二） 主題內涵說明

由上述架構可知本計畫著重於媒體使用的心理機制概念以及影響與結果變數，定義及相關文獻的探討如下。

1、心理機制

（1） 內在心理

A、 情緒調節（mood management/affect regulation）

Zillmann（1988）提出情緒調節理論解釋閱聽眾選擇觀看不同媒體內容（例如：新聞、戲劇、音樂節目、運動節目等）其背後的動機或心理需求，當閱聽眾心情不好時，會想降低不好的情緒而去觀看會讓自己快樂的媒體內容（例如：戲劇、音樂節目等），強調閱聽眾媒體使用心理層面的影響效果，例如：Bryant & Zillmann（1984）的實驗結果顯示，閱聽眾選擇輕鬆或令人興奮的媒體內容，可以讓自己得到放鬆。當心情不好時，選擇聽愉快的音樂可以改善負面情緒（Knobloch & Zillmann, 2002），說明媒介使用與閱聽眾之間的互動關係。

從上述研究顯示，不同媒介訊息可能會調節閱聽眾自我心情狀態，Bryant & Zillmann（1984）刺激潛質觀點解釋閱聽人感受到媒介內容刺激程度，會影響他選擇的媒介內容，當閱聽眾感覺到受激過度，會選擇較低度刺激的媒介內容；當閱聽眾觀看無聊的媒介內容時，會選擇較有刺激性的媒介內容。Zillmann（1988）針對媒體內容會影響閱聽眾的情緒調節，列舉四種可能影響因素：刺激潛質（excitatory potential）、涉入潛質（absorption potential）、語意同質（semantic affinity）、快樂計量（hedonic valence）。

情緒調節理論常常與享樂感連結在一起討論，Vorderer & Hartmann（2009）提出媒介娛樂與享樂整合模型解釋閱聽眾玩遊戲、看影片等娛樂行為，他們認為閱聽眾進行媒介娛樂行為時，情緒調節和自我實現是閱聽眾獲得享樂感的因素，當玩刺激遊戲時玩家可能會感覺到緊張，但遊戲闖關後玩家可以從中得到

自我實現目標而獲得遊戲所帶來的享樂感。媒介內容提供閱聽眾可能是快樂的享樂來源，負面情緒例如：緊張、恐懼的媒介內容，也是享樂來源之一。

B、 心理沉浸（psychological flow）

心流（flow）是一種特殊且具動態的心理狀態，通常被應用於資訊科技使用行為，例如網際網路的瀏覽行為、網際網路使用意圖、以及線上遊戲等。具體而言，心流指個體涉入於活動當中所體驗到的一種完全沉浸的心理狀態（Flow refers to the fully immersed state that people experience when they act with total involvement.）（Kim & Han, 2014），這種心理狀態是產生愉悅的重要因素，並讓閱聽眾重複地使用科技媒體。Guo & Poole（2009）指出，心流的產生需具備兩種要素：明確的目標與快速且清楚的回饋機制：明確的目標可以讓閱聽眾專注於任務活動上，快速且清楚的回饋機制可以讓閱聽眾知覺自己正在達成目標。當達成前述兩種要素後，任務的挑戰性與技能之間的一致性會影響閱聽眾的心流體驗程度，也就是當任務的挑戰性高於閱聽眾本身的技能時，閱聽眾會感到焦慮，當任務的挑戰性低於閱聽眾本身的技能時，閱聽眾會對任務感到無趣，唯有當任務的挑戰性與閱聽眾本身的技能達成一致時，閱聽眾會產生最佳的心流體驗。舉例來說，當遊戲玩家在打怪拿寶時，任務具有一定的挑戰性，且閱聽眾可透過本身的能力加以破關，玩家在遊戲的過程中會產生較高的愉悅感。心流除了可以應用於科技媒體外，近年也有學者將心流應用於消費行為上，像是 Kim & Han（2014）的研究發現，當閱聽眾在觀看手機廣告時如果產生正面的心流體驗時，閱聽眾會產生正面的購買意圖。

根據 Guo & Poole（2009）的研究，心流體驗可以分成六個指標進行測量，六個指標分別為：（1）注意力與沉浸；（2）任務與知覺的結合；（3）控制感；（4）時間的流逝；（5）失去自我意識與感到優越感；（6）經驗的本質，也就是任務的目的就是在獲得愉悅。

C、 資訊搜尋（information seeking）

資訊搜尋可以定義為，個人有目的的從訊息載具（information carriers）（如媒體等）中獲得資訊（Johnson, 2003），透過從媒介（例如：電視、網路等）獲得的資訊，得以幫助閱聽眾篩選對某些議題不確定性資訊，同時建構個人對該議題的認知。因此研究者會想瞭解個人資訊搜尋的行為（搜尋什麼內容、如何獲得資訊），以及資訊搜尋過程中資訊處理的過程。根據此定義，健康傳播學者會以資訊搜尋觀點解釋閱聽眾在網路上搜尋健康相關資訊的行為動機，他們認為閱聽眾為了降低自身對不確定的健康議題，因而有目的地在網路上獲得健康相關資訊，搜尋資訊過程中建構社會和個人的健康感知（Tardy & Hale, 1998）。同樣的，政治傳播學者也是以資訊搜尋觀點解釋閱聽眾在網路上搜尋政治相關資訊的行為動機，他們認為資訊搜尋是一個有目的的行動，會去留意網路上政治相關資訊，政治效能感愈高的人，愈會搜尋政治相關資訊（Kaye & Johnson, 2002）。風險傳播學者會以閱聽眾注意/曝露於風險資訊中的程度預測閱聽眾對於風險的感知程度（Griffin & Neuwirth, 1999）。

D、 自我效能感（self-efficacy）

自我效能感是指人們相信自己影響事情能力的程度，自我效能感的信念決定了人的感受、思考、激勵和自我表現，而這樣的信念透過自我認知、自我動機、情感和選擇過程產生不同的影響程度（Bandura 1994）。Bandura（1977）認為自我效能感是社會認知理論中相當重要的變數，它會影響自我行為及信念。自我效能感的測量分成一般性自我效能感與社會性自我效能感。自我效能感運用範圍相當廣泛，研究健康傳播學者會以自我效能感解釋人的健康相關行為（例如：藥物使用、運動行為等），擁有較高健康自我效能感的人，比較會維持健康行為（Rimal, 2000）。研究風險傳播學者運用自我效能感解釋人的避險行為，而研究政治傳播學者會以自我效能感解釋人的政治相關行為（例如：線上或線下政治參與）（McLeod, 1999），政治自我效能感量表通常會分別測量內

在和外在自我效能感。

E、 數位自我認同（digital self-identity）

認同是自我概念（self-concept）的一部分，自我概念是一個人思想、情感的心理認同感（Zhao et al.,2008）。過去透過面對面互動，人們可能因為生理特徵（例如：性別、種族、外表）產生認同感，而新興媒體興起讓人際間交流有了新的現象－數位溝通，透過線上互動方式讓面對面交流有了另一選擇，相對於傳統線下社會交流產生的社會認同，網路空間裡可以與他人透過文字或符號互動（例如：透過電子郵件互動、討論版互動、部落格互動或線上遊戲互動），逐漸對所使用網路社群產生認同感，稱為數位自我認同感（Merchant, 2006）。Blanchard（2007）對數位自我認同感的定義是，透過電子溝通成員間對社群產生情感、認同感和歸屬感，他對數位自我認同的測量也從這三個面向發展。如此一來，網路不再只是個媒介，它提供社會活動另一個空間，在網路環境中可以讓使用者以匿名隱藏真實身份進行非面對面交流，使用者會藉由一些網路上互動的線索或想像來判斷他人，但這樣對他人的想像可能是與真實身份有落差。

Goffman（1959）以劇場理論（Drama Theory）比擬現實生活和網路舞台上自我展現的差異，網路舞台有如後台，網路使用者既是表演者也是觀眾，可以扮演不同角色，也可以將真實的自我呈現出來。戴怡君、董旭英（2002）研究發現，在現實生活中人際關係較差者，在網路上與他人互動的頻率較高，他認為現實生活中人際關係較差的人比較會願意選擇不用面對面的溝通方式，透過虛擬舞台呈現自我與他人互動。Young & Rodgers（1998）的研究發現，現實生活中有較低自尊者、害怕被拒絕需要獲得他人肯定者，這些人在網路生活中比較能夠克服障礙與他人互動，這些研究說明人在網路和現實可能會展現出不同的自我，當真實生活中不善表現自我或無法滿足社會期待時，可能就會在網路環境中表現出來。

（2） 社會人際

A、 社會網絡（social network）

社會網絡是行動者（例如：人、團體、組織）之間的互動，而關係是否緊密會影響其互動方式（Adams, 1967）。形成社會網絡可能是線上或線下，線上的社會網絡可透過新興媒體（例如：社群網站）形成，線下的社會網絡則是透過人際互動形成，而人們間關係緊密程度會造成互動模式有差異，因此社會網絡分析者想要去瞭解不同親疏關係、緊密程度不同之人際間互動的模式，測量親疏關係可分別從內容（content）、方向（direction）、力量（strength）這三個變項測量，而緊密程度可以從強度（strength）、連結強度（tie strength）這兩個變項測量（Haythornthwaite, 1996）。

過去研究探索新媒體對社會網絡的影響。Lenhart, Rainie, & Lewis（2001）研究調查顯示，有 67%的年輕人認為網路只幫助他們一點認識新朋友的機會，但也有 48%的民眾認為他們可以透過網路促進與朋友之間的關係，32%的民眾認為網路可以讓他們交新朋友擴大社會互動（Lenhart, Rainie, & Lewis, 2001），雖然網路提供社會連結的管道，但是網路上與面對面的連結強度不同，網路上的連結強度較面對面的連結強度弱（Chan & Cheng, 2004），雖然網路環境也可以增強面對面友誼的連結強度（Reich, Subrahmanyam & Espinoza, 2012）。

B、 社會支持（social support）

Cobb（1976）提出社會支持可分成三個資訊構面討論：（1）關心或所愛的人的資訊（幫助、照護、依賴）；（2）對個體敬重或有價值的資訊（認可和尊重）（3）個體所隸屬於的溝通網絡和與他人之間交互的義務（群體關係）。也有學者認為社會支持是涉及人際間情感、互助和鼓勵的感受（Abbey, 1993）。學者對社會支持的定義不同，最普遍測量社會支持的概念是以 Sherbourne & Stewart（1991）的分類，他們將社會支持分成五類，分別是：情緒支持（包含：關懷、愛和同情）、工具性支持（包含：提供物資援助或行為上的協助）、資訊性支持（包含指導、諮詢、資訊或回饋等可以解決問題的方法）、情感支持（包

含：愛和情感的表達）、陪伴（包含：花時間與他人休閒娛樂）。而測量這五種社會支持的題目分成「情緒和資訊性支持」、「積極的社會性互動」、「情感」這三個概念發展量表。

隨著網路成為人們資訊和娛樂重要來源，網路使用是否會對社會支持有影響呢？有些學者關注網路使用對使用者心理層面的影響，例如：LaRose, Eastin, & Gregg（2001）指出網路上的人際互動（如：通電子郵件）對使用者心理層面有正面影響，網路上溝通互動可以增加社會支持，降低自身對社會的孤獨感。相同的 Morgan & Cotten（2003）研究發現，在網路上使用電子郵件、聊天室、即時通時間愈長可以增加社會支持降低憂鬱。可見網路使用對社會支持有正向的影響（Leung & Lee, 2005）。

C、 社會信任（social trust）

社會信任是社會資本架構下的重要指標之一。社會信任是指「知覺他人是和平、可信賴、以及具有幫助性的」（the perception that other people are, in general,fair, trustworthy, and helpful; Cappella, 2002: 230）。也就是說，社會信任是在與他人沒有親屬關係的情況下，對於他人的一種態度傾向。

社會信任做為社會資本的重要資源，有助於建立或連繫社群成員之間的社會關係。當社群成員之間具有社會信任時，群體會追求共同的目標與利益。像是 Nah & Chung（2012）的研究指出，新聞網站可以視為新聞從業人員與閱聽眾之間的一種線上社群，經由新聞從業人員的新聞產製與閱聽眾的新聞消費行為之間的互動過程逐漸對彼此產生信任感，進而建立社會資本。根據 Nah & Chung（2012）的研究，社會信任可以採用兩個題項進行測量，分別為「社群的民眾都會尋求最佳的方法解決事情」與「社群民眾會同心協力地一起完成工作」，並以李克特七點尺度詢問受訪者的同意程度。

D、 人際衝突（social conflicts）

衝突指的是兩個或兩個以上當事人之間，因為價值觀、對事情的期望或結果不一致（Ting-Toomey, 1994）。Hartwick & Barki（2002）對人際衝突的定義，人際衝突是動態的過程，可能發生於互相依賴的團體或人際間，當他們感覺到有負面情緒，或目標被阻礙時衝突可能就會發生，依此定義，會產生衝突必須有三個要素同時存在：不同意、互相牴觸和負面情緒。測量人際衝突的變項包含：衝突的頻率、衝突的強度。

人際衝突常發生於日常生活中，隨著新媒體發達網路上人際衝突也愈來愈常發生，「網路論戰（flame war）」就是網路上衝突發生的現象，Sproull & Kiesler（1991）以社會線索稀釋理論解釋新媒體會產生人際衝突，他們認為相較於面對面溝通，網路溝通過程中可能讓人感到敵意或有攻擊性的言論，而降低了溝通效果。另外，由於網路中「匿名」和「即時性」的特性，匿名性使得個人不需要用真實名字和身分發表言論，而即時性特性讓網路發表的言論可以在網路上快速傳播，當個人言論不受拘束時，不理性的言論就可能出現而產生衝突。

E、 社會屈從（social conformity）

以心理學角度而言，社會屈從是指「基於團體的壓力而影響個體在態度與行為上的改變」（conformity is the change of actions or attitudes caused by the pressure from some real or notional groups; Song, Ma, Wu, & Li, 2012: 1365），團體可以來自於其他人、團體、或是組織等。也就是說，社會屈從是受到團體的態度與行為影響，個體在心理產生了一種心理壓力，為了消除壓力個體選擇改變自己的態度與行為。

Song, Ma, Wu, & Li（2012）指出，社會屈從又分為理性屈從（rational conformity）與非理性屈從（irrational conformity）。非理性屈從是指受到他人的態度與行為影響而直覺性地產生屈從行為，又稱之為「羊群效應」（herb behavior）；理性屈從是指經由思考、評論、推敲而產生的屈從行為，又可分為

遵守（abidance）、順從（compliance）、以及服從（obedience）三者，遵守是指在不確定的情況下個體認為目標對象的行為是一種指導方針，順從是指同意他人對於個體的行為要求，服從則是指經由理性思考效法那些爭取獎賞或避開懲處的群體的實際行為。

在新媒體的環境裡，閱聽眾會有哪些社會屈從行為？Fu & Sim（2011）指出，閱聽眾傾向於偏好媒體所提供的邊陲訊息來評斷內容的好壞與可信度，像是影音平台的點閱率經常是閱聽眾選擇觀看影片與否的參考依據，因為閱聽眾會認為多數人觀看過的影片應該是具有可看性的，因而產生屈從行為。也正是如此，當今社會經常出現一些看似無厘頭但卻累積數以萬計的點閱率的熱門影片瘋狂被轉載與討論。

社會屈從的測量方式可以採用實驗法或問卷調查法進行。問卷題項為「我經常仰賴他人的建議」、「面對政治選擇時，我會依照家庭傳統做出抉擇」、「基本上，朋友經常是扮演決定我們該做什麼的人」、「如果對方具有說服性，我會選擇改變我的意見順從對方」等數題，並詢問受訪者的同意程度。

（3） 社會整體

A、 公民參與（civic engagement）

在政治傳播領域裡，參與（engagement）可分為政治參與（political engagement）與公民參與（civic engagement）兩者。有別於政治參與是一種試圖影響政府或政策決策者的行為，公民參與是「一種尋求解決社會或社區問題的行為」（civic engagement involves behavior aimed at resolving problems of the community）（Gil de Zúñiga, Jung, & Valenzuela, 2012: 320）。

Gil de Zúñiga, Jung, & Valenzuela（2012）認為，公民參與即等同於自願性的公民運動，所謂的自願性是指非強制性與非約束性，公民是指有關於整體福祉的社會或社區議題，運動則是實際行動。因此，公民參與的實踐方式有很多種，包含擔任非政治組織的志工、為慈善機構募款、參與社區活動、以及支持

具有企業社會責任的企業商品等。

基於上述對於公民涉入的定義，Gil de Zúñiga, Jung, & Valenzuela（2012）發展五個題項測量公民參與程度。題項為「在過去的一年內，你多常參與下列的活動？（1）在非營利組織裡擔任志工：（2）為慈善機構募款：（3）參與社區討論會；（4）購買具有企業社會責任的企業商品；（5）對於沒有企業社會責任的企業加以抵制」，量測尺度為李克特 10 點量尺。

B、 隱私認知（privacy perception）

隱私與自我揭露息息相關。在人際互動的過程中，自我揭露對於建立社會關係扮演著重要的角色，但過度的自我揭露會產生隱私感知的憂慮。隱私是指「個人有能力決定何時、如何、以及多少個人訊息讓對方知道」（Privacy is defined as an individual's ability to determine when, how, and to what extent personal information is disseminated to others）（Cho, & Hung, 2011:254）。

Taddicken（2014）指出，隱私感知可以從心理與互動兩種觀點進行討論。以心理觀點而言，隱私是一種基於對抗外部因素影響個人想法與態度的保護行為；以互動的觀點而言，隱私是一種想控制他人獲取與散佈個人資訊的欲望，且認為這種行為極為重要。也就是說，隱私感知是一種動態的過程，在彼此雙方的協商過程中決定了隱私感知的程度，當具有社交需求，且自我揭露程度又能滿足隱私需求時，就可以達到最佳的隱私感知程度。

要如何測量隱私感知？根據 Cho & Hung（2011）的研究，可以採用三個題項進行測量，三個題項分別為「我會擔心個人隱私受到威脅」、「我希望自己的想法不會受到影響」、以及「我會擔心個人隱私受到非法的侵害」。

2、影響與結果變數

（1） 社會人際

A、 社會資本

在社會學的定義中，社會資本就如同其他資本一般，是具有生產力、能夠協助個體達成特定目標的，若缺少社會資本的話，則無法實現該目的；同時在個體層次上，個體與其所處環境之他人的社交行為與其社會資本有相關連，如家庭、社區、學校等（Coleman, 1988）。

Coleman 在其 1988 年的研究中指出了三種社會資本的形式，包含：義務與期待（obligations and expectation）、資訊頻道（information channels）、以及社會常模（social norms）。

而近年來社會資本被更廣泛地應用在日常社交以外的層次，如人際互動、商業行為等。在關於測量的方面，Tsai 與 Ghoshal （1998）根據定義將社會資本劃分為社會互動（social interaction）、信任感（trustworthiness）和共同願景（shared vision）三個構念並發展出量表。同時隨著科技與網路的進步，線上情境也逐漸受到重視，Williams （2006）對此發展出了線上社會資本量表（The Internet Social Capital Scales, ISCS; Williams, 2006），此量表主要測量兩種不同的社會資本概念，分別為結合型社會資本（bonding social capital）和橋接型社會資本（bridging social capital）。結合型社會資本具有排他性，指的是能夠提供情感支柱、較難取代的關係，如摯友、家庭關係；橋接型社會資本則較廣泛，其指代的是來自不同背景環境的個體，透過社交網絡而將彼此連結在一起。

B、 關係品質（relationship quality）

與他人相處所獲得的歸屬感是個體生存的基本需求之一，在人際關係中，關係主要可分為三種：與親人的家庭關係、與伴侶的親密關係以及與朋友間的友誼關係（Baumeister & Leary, 1995）。針對友誼關係，Mendelson & Aboud

（1999）指出六種朋友的功能，當個體能從該友誼關係中獲得此六構面越高的滿足、則此段關係品質則越高；而這六種功能包含促進交誼陪伴（stimulating companionship）、彼此協助（help）、親密感（intimacy）、成為可信賴的同盟（reliable alliance）、增加自我肯定（self-validation）以及穩固情感上的安全感（emotional security）。

針對關係品質的定義，在測量時常採用的量表有 McGill 友誼量表（Friendship Questionnaire; Mendelson & Aboud, 1999）和友誼品質量表（Friendship Quality Questionnaire; FQQ; Parker & Asher, 1993）。McGill 的友誼量表共有 30 個題項，針對回答者對某位友人的主觀觀感和感受，來測量該段關係的品質好壞；而在 FQQ 量表中，Parker & Asher （1993）則在量表中將關係品質以六個不同面向來測量，其中包含肯定與照顧（validation and caring）、衝突與背叛（conflict and betrayal）、陪伴與娛樂（companionship and recreation）、協助與指引（help and guidance）、親密交換（intimate exchange）、和衝突解決（conflict resolution）。

C、 霸凌（bully）

Espelage & Swearer （2003）認為霸凌是由單一個體或一群人，以獲得權力、利益或物品為目的，重複及系統性地對受害者進行言語或肢體上的侵略行為；基於其雙向的特性，霸凌（bullying）通常會與受害（victimization）一併討論。霸凌行為除了會增加受害者憂鬱及焦慮傾向之外也可能會引發身心症狀，並使受害者感到社交失能與人際關係上的困難（Campbell, 2005）。除此之外，除了傳統常發生於學校及工作場合的面對面霸凌行為之外，以網路做為媒介的網路霸凌也漸漸受到重視（Campbell, 2005）。

而霸凌／受害的評估主要分為三種，如請受測者根據過往某段時間（如 30 天內）的狀況做自我陳述報告、由同儕來評估的他人報告、以及使用攝錄影機等設備紀錄下來的觀察資料（Espelage & Swearer, 2003）。而常用的量表為伊利

諾霸凌量表（University of Illinois Bully Scale, UIBS; Espelage & Holt, 2001），此量表含有基本資料、自我陳述量表、同儕他人陳述量表、以及其他社會心理變項量測。

（2） 認知

A、 常民生活知識（Lay-person knowledge）

常民知識是相對於專家知識的概念，專家知識是說經過專業訓練取得相關專業知識的人，專家在他所熟悉的相關領域中，對於資訊處理（例如：資訊選擇、解決問題等）的過程有別於常民，研究指出專家在其專業領域中比常民擁有更多知識（Larkin & Simon, 1980）。

有別於傳統媒體（例如：電視、報紙）單向傳播資訊，新媒體可以讓閱聽眾主動瀏覽資訊、甚至提供資訊，擁有雙向傳播的特性。當民眾透過媒體獲得一些知識後，會影響對該知識的態度，例如：Brossard & Nisbet（2007）研究說明，當民眾對農業生物科技知識愈豐富，愈會支持農業生物科技的發展，同樣的 Lee & Scheufele（2006）研究也說明民眾對奈米的知識愈高，愈會支持奈米科技的發展，可見媒體做為閱聽眾的知識來源，會影響他們對該知識的態度。

（3） 心理健康

A、 主觀幸福（subjective well-being）

Shin & Johnson （1978）指出幸福感（Happiness）與短期的心情狀態不同，幸福感指的是一種整體、長期（episodic）且相對穩定的概念；短暫的心情改變，如悲傷和愉悅，皆可能同時發生在幸福或不幸福的生活當中。

雖然過往曾有不少學者進行各種研究，試圖用不同的物質構面，如經濟條件、物質生活等意圖將幸福感劃分為不同面向以進行測量，但由於個體差異及主觀感知的不同，擁有同樣其他條件的個體可能仍會感受到不同的幸福程度，因此 Lyubomirsky & Lepper 於 1999 年發展出了一套主觀幸福感量表

（Subjective Happiness Scale），這自我陳述的量表僅含有四個題項，並沒有包含任何次概念；其中兩題要求答題者判斷自己幸福與否、另外兩題則請答題者判斷自己幸福和不幸福的他人相似程度做比較。

B、 生活滿意度（life satisfaction）

生活滿意度與主觀幸福感的概念有些許相似，每個人對於生活有其自身的標準和不同的價值觀，而這些個體差異會進一步地影響其主觀感受（Diener, Emmons, Larsen & Griffin, 1985）。Diener et al.（1985） 指出生活滿意度能分為三個向度：正向情感（positive affect）、負向情感（negative affect）與生活滿意（life satisfaction）；前兩者屬於情感面向、而後者則屬於認知判斷的構面。生活滿意度也與其他心理變項有相關，例如社交焦慮、孤獨感、自我概念等（Neto, 1993）。

常用的量表為生活滿意度量表（Satisfaction with Life Scale, SWLS; Diener et al., 1985），為七點量表、僅有五個題項、並沒有劃分出其他的子構面。雖然此份量表極為精簡，但與情緒健康的量測具有區辨效度，也與其定義相呼應（Pavot & Diener, 1993），且此份量表在不同背景下亦具有極佳的信效度，對不同文化、年齡、性別、社經背景的填答者皆可適用（Arrindell, Meeuwesen & Huyse, 1991; Neto, 1993）。

C、 自我價值（self-worth）

Pelham & Swann（1989）指出自我價值是整體的自尊（global self-esteem）與自我觀感混合形成。自我價值並不只是簡單地由個體的能力及成就所堆疊而成；其主要的核心概念是來自個體的『自我觀感』（self-views），是由個體複雜的認知構念組成。他們的研究進而指出個體的自我價值會受到三個因素影響：（1）個體傾向感知到的正負情感、（2） 個體對自我特定的看法，如自我認知的優缺點、（3） 個體如何形塑（frame）自我觀感。Gecas & Schwalbe（1986）也指出在形塑自我觀感的過程中，道德規範最常被個體拿來當做自我評價的標

準。

常用來測量成人自我價值的量表為自我知覺量表（self-perception profile for adults, SPPA; Harter, 2012），同時自我知覺量表也有針對其他年齡層的修改版本，如兒童（8 至 13 歲）、青少年（14 至 19 歲）、大學生、老年人（60 歲以上）等，各版本間量測的面向也會有所不同。成年人的測量版本含有 13 個領域，包括智力（intelligence）、道德感（morality）、社交能力（sociability）等。

D、 自尊（self-esteem）

Rosenberg et al.（1995）指出自尊有兩種，分別為針對不同主題的特定自尊（specific self-esteem）以及整體自尊（global esteem）。特定自尊指的是個體針對不同的主題或類別，所擁有高低不同的自尊，如在學業成就上的自尊不見得等同於該個體對於外貌的自尊；而後者，整體自尊則是個體對於自身總括而言的自尊。但不論是特定自尊還是整體自尊，都是穩定的心理特質。除此之外，自尊也同時包含了認知（cognitive）和情感（affective）兩種因素及正負向兩個方向；Kohn & Schooler （1969）的研究亦指出自尊可分為正向的自信（self-confidence）與負向的自貶（self-deprecate）。

常用的自尊量測方式有 Rosenberg 發展的自尊量表（Rosenberg Self-Esteem scale（RSE）; Rosenberg, 1965），量表由十道題目組成、並無其他次構面；另一套常用的量表是自我陳述自尊量表（The State Self-Esteem Scale（SSES）; Heatherton & Polivy, 1991），此量表則將自尊細分為社交（social）、表現（performance）和外表（appearance）三個方向來測量。

E、 網路成癮（addiction）

在心理障礙診斷與統計手冊第五版（DSM-5）中，其將網路成癮定義為一種線上／線下電腦使用的強迫症狀（a compulsive-impulsive spectrum disorder that involves online and/or offline computer usage），包含沉溺電玩、被性念頭佔據、傳訊息等行為，但不論個體展現了什麼行為，網路成癮有四種主要的組成

要素：（1）過量使用（excessive usage）、（2）戒斷症狀（withdrawal）、（3）耐受性（tolerance）、（4）負面影響（negative repercussions）（Block, 2008）。

Young（1998）根據第四版的心理障礙診斷與統計手冊（DSM-IV）發展了擁有八個題項的網路成癮診斷標準（Diagnostic Questionnaire of Internet Addiction）同時 Chen et al.（2003）也發展出了中文的網路成癮量表（Chen, Weng, Su, Wu, & Yang, 2003），此量表將成癮因素劃分為二：「網路成癮核心症狀」與「網路成癮相關問題」。透過網路成癮核心症狀的部分量表，又再將網路成癮區分出三個特性：「耐受性」、「強迫性上網」與「上網戒斷反應」。

二、 問卷設計

第二期第三次調查問卷的組成延續資料庫前期問卷的模式，分為每年詢問「基本題組」與「媒體特色題組」，定期詢問「新媒體使用行為題組」（例如：社群媒體、即時通訊媒體、戲劇、電玩等媒體），以及每年以公開徵求或邀請專家的方式召集傳播領域學者發展的「當年主軸題組」三大類題目。此次主要為延續第二期第一次調查之問卷題目，達成追蹤訪問的目的，故本次調查主題為「媒體使用的個人功效與影響 II」，相關主題概念包含社交、資訊、娛樂、網路成癮、網路霸凌以及問題網路使用。後續詳述第二期第一次調查時的問卷設計。

（一） 基本題組

1、基本狀況

在基本狀況部分，詢問受訪者之性別、出生年、出生地、戶籍地、父親籍貫、母親籍貫、婚姻狀況、教育程度、工作、行業、受雇狀態、管理員工與否、每月收入等客觀變項。

2、人際溝通

人際溝通亦是傳播行為重要的一環，題目包含日常接觸人數、人際互動時間（分為面對面、電話、即時通訊軟體）等。

3、媒體使用行為

傳播媒體的使用習慣，反映出現代民眾對於媒體的喜好，將之分類為傳統媒體（報紙、雜誌、廣播、電視）與網路媒體，題目包含每週平均使用天數、一天平均使用時間、最常看的內容或類型、上網使用裝置、上網從事行為等。

4、個人價值與狀態

個人價值與狀態部分，採用世界價值觀調查的部分題組，可作為該受訪者價值觀的依據，另外亦納入幸福感、社會資本、自尊、生活品質等題組，作為媒體使用行為之依變項。

（二） 媒體特色題

媒體特色題組自第一期第三次調查始納入每年詢問的題目中。

1、消息來源

消息來源的題組詢問從事特定目的時之媒體使用習慣，特定目的包含放鬆或消遣、得到最新消息、最信賴的消息來源，而媒體選項則包含四類傳統媒體與網路媒體。

2、來源可信度

來源可信度即是民眾對於各類媒體報導之新聞可信程度評分，包含電視新聞、報紙新聞、廣播新聞、雜誌新聞、及網路新聞。

3、媒體評價

媒體評價詢問民眾對於台灣電視新聞及電視節目（如綜藝、戲劇、影集）亂象的看法，像是電視新聞可能有八卦化、商業化、不夠中立、重複報導等問題，而電視節目可能有置入性行銷太多、內容同質化等問題。

（三） 新媒體使用行為題組

因應現代社會對於新興傳播媒體的使用率日益增加，為蒐集民眾對於新媒體的使用習慣，本計畫定期的將不同傳播媒體納入調查中，紀錄民眾使用各媒體的時間、類型、功能、影響等，呈現出媒體使用的多元趨勢與變化。

1、戲劇節目

戲劇節目是現代人放鬆娛樂的管道之一，戲劇的類型多元，收看管道多元，各年齡層喜愛的戲劇風格亦有不同，故此部分詢問民眾每週觀看戲劇的天數、一天平均觀看時間、最常看的戲劇節目類型、以及主要觀看戲劇的管道、戲劇成癮。

2、電玩遊戲

與戲劇節目相同，電玩遊戲也是現代人放鬆娛樂的管道之一，尤其在科技進步下，增加許多不同的遊戲模式，不僅是個人取向的單機板遊戲，透過網路連線更可以即時與網友對戰，拓展生活及人際視野。故此部分詢問民眾每週玩電玩遊戲的天數、一天平均玩遊戲時間、最常玩的遊戲類型，以及遊戲成癮之題組。

3、多螢行為

在傳播媒體的發展下，傳統媒體（如電視、報紙、廣播、雜誌）逐漸被新興媒體取代（如網路、手機、社群或通訊軟體等），並且由於新興媒體有方便、快速、零碎的特性，民眾越來越習慣多工（multi-tasking）行為，即同時使用兩個以上的媒體，因此詢問民眾主要使用的媒體，以及同時會使用的媒體，呈現多螢行為的面貌。

（四） 當年主軸題組

第二期第三次調查為追蹤調查，因此主軸題組延續第二期第一次的主題—「媒體使用的個人功效與影響」之架構，探討媒體對個人可能有正面的主動功效，亦可能帶來負面非預期的影響，由此來徵求相關題組。從功效與影響這兩

個面向中，又可分別列出六大主題，分別為社交、資訊、娛樂、網路成癮、網路霸凌、和問題網路使用，並由此六大主題的專家學者組成問卷規劃小組，學者們依照各自專長擬訂調查議題與題組，其中社交題組以臉書的使用行為為調查重點；資訊題組關切政治資訊和社群媒體；娛樂題組以戲劇為主要議題（完整問卷題組概念詳見附錄一）。問卷研擬過程請見下章節敘述。

三、　第二期第三次問卷研擬過程

（一） 問卷規劃小組委員會

第二期第三次調查主題為「媒體使用的個人功效與影響 II」，為 2017 年第二期第一次調查之追蹤調查，因此問卷題目架構承襲自先前調查，並增加相關內涵，問卷規劃小組亦邀請前次調查之專家學者，參與第二期第三次調查之小組委員如下表 13。

表 13 第二期第三次問卷規劃小組委員

委員姓名	任職單位
林日璇	政治大學傳播學院
林淑芳	政治大學傳播學院
俞　蘋	交通大學傳播與科技學系
施琮仁	政治大學傳播學院
張卿卿	政治大學傳播學院
陶振超	交通大學傳播與科技學系
曾淑萍	中正大學犯罪防治學系
蔡欣怡	交通大學傳播與科技學系
賴至慧	交通大學傳播與科技學系

（註：依照姓氏筆畫排序）

（二） 問卷小組會議

第二期第三次問卷會議共召開五次（如表 14），為制訂此次追蹤調查的問卷題組，問卷小組成員以二期一次調查問卷及調查結果為基礎，刪減不適宜題目及確認追蹤題組，並且依循「媒體使用的個人功效與影響」之調查主題另外發想出社會關心的新興議題題組，各次問卷小組會議討論大綱如下表所示。題組制訂後，問卷小組成員進行認知訪談，用以確認問卷題目是否能讓一般民眾理解，並依據認知訪談結果進行題組修正。

表 14 第二期第三次問卷小組會議日程與議程要項

開會日期	開會內容	開會討論大綱
2018/10/26	**第一次問卷小組會議：** 基本概況說明 追蹤問卷題組討論	一、討論追蹤問卷題組 （一）確認追蹤調查方式與價值 （二）討論刪減題目之篩選方法 （三）討論青少年追蹤調查方式 二、建議適合訪問之新興議題，包括假新聞、網路公審、厭世代、媒體人物影響力、YouTube 等。 三、討論二期一次審查委員之建議 （一）強化對社會大眾及產業界宣傳 （二）國際合作對象建議
2018/11/16	**第二次問卷小組會議：** 追蹤問卷題組討論	一、討論追蹤問卷題組 （一）確認需刪除或更新的題目 （二）討論青少年追蹤方式及題數 （三）討論二期基本題問法差異 （四）討論依變項：網路公共參與 二、討論新興議題與搜尋建議 （一）假新聞題組討論 （二）建議新興議題的關鍵字及來源
2018/12/06	**第三次問卷小組會議：** 問卷新增題組討論 樣本加抽規劃說明	一、討論追蹤問卷新增題組 （一)依變項：網路公共參與、Personal Burnout、Depression and Anxiety （二）測試模式效果變數：Social Anxiety、Public Self-Consciousness （三）新興議題：假新聞、Social Comparison、Fear of Missing Out、迷現象、YouTube、TEBOTS 二、青少年調查以網路問卷分波進行，並開放讓其他老師加掛另組青少年調查小組。

開會日期	開會內容	開會討論大綱
		三、討論科技部會議，資料庫未來規劃 出版「台灣閱聽人樣貌」叢書 四、執行端報告二期三樣本加抽規劃
2018/12/28	**第四次問卷小組會議：** 確認二期三次問卷 安排認知訪談會議	一、確認二期三次認知訪談問卷 （一）確認問卷新增題目 （二）確認問卷題目排序 二、討論青少年調查規劃 三、安排認知訪談時程、分配受訪者
2019/01/29	**第五次問卷小組會議：** **認知訪談會議** 確認預試訪談問卷	一、討論青少年第一波調查規劃及問卷 二、討論一般民眾認知訪談意見回饋 （一）討論題組與完成時間 （二）討論問題回饋與修改建議 （三）確認一般民眾預試訪談問卷 三、確認後續調查規劃

（三） 新興題組及其概念

為因應傳播科技與理論的迅速發展，因此本次調查除了保持原有的二期一次調查題組之外，還加入近期社會關注的新興議題，整理如表 15。

表 15 第二期第三次調查新增議題

目的題組	概念	原由
新興題組	迷現象	第 1 次委員會建議
	網路公共參與	第 1 次委員會建議
	假新聞（fake news）	召集人規劃
測試模式效果變數	社交焦慮（social anxiety）	召集人規劃
	公眾自我意識（public self-consciousness）	召集人規劃
依變項	疲勞（personal burnout）	召集人規劃
	憂慮與焦慮（depression and anxiety）	召集人規劃

1、迷現象

在傳播媒介的發展下，民眾與公眾人物的接觸已不受限於電視新聞及報章雜誌等傳統媒體，透過網路媒介的搜尋功能，民眾可蒐集更多資訊，而公眾人物在社群媒體上建立粉絲專頁互動，亦能凝聚支持度。因此網路讓民眾與公眾人物有更緊密的接觸，利用網路關注公眾人物行為亦成為現代社會的常態現象。

Rubin 和 Perse（1987）發展的「擬社會互動量表」（Para-social Interaction Scale, PSI Scale）提供關注公眾人物行為的一種解釋，擬社會互動可概念化為媒體使用者與媒體人物的人際間情感關係，使用者透過單向觀看的方式產生實際互動的感受，從而日漸熟悉、並與之建立關係。擬社會互動量表中的題項包括「你覺得他／她跟朋友一樣」、「你會留意他／她的行蹤或消息」等。本研究採用此量表探索臺灣民眾之網路關注行為，能掌握台灣當下重要的網路行為，亦對於往後網路紅人發展的研究有所助益。

2、網路公共參與

如同前述文獻梳理之公民參與部分曾提及的，Gil de Zúñiga、Jung、和 Valenzuela（2012）所述公民參與是「一種尋求解決社會或社區問題的行為」，而在網路科技的推動下，公民能以更積極的方式關心及參與公共事務，例如利用社群媒體、網路影音平台、通訊軟體、及新聞網站瀏覽或分享公共事務或議題，由此降低公民參與之門檻。

因此本研究以資料庫過去建立之公共參與題目為基礎，進一步將網路參與平台劃分為「社群媒體」、「影音平台」、「通訊軟體」、與「新聞網站」，個別收集民眾在其中之公共參與行為，例如瀏覽政治新聞、分享公共事務影片、或是發佈相關訊息等，即試圖理解或解決公共議題之行為，以此評估台灣民眾之網路接觸行為與其網路公共參與的關係。

3、假新聞（fake news）

假新聞的問題存在已久，但直到 2016 年美國總統大選期間，假新聞大量流傳於網路上，甚至可能影響美國總統大選的結果，假新聞對社會造成的危害才逐漸受到大家的重視（Haciyakupoglu, 2018）。

Kalsnes（2018）在其研究中，將假新聞分成四個面向來討論，分別為「定義（characterization）」、「產生（creation）」、「流通（circulation）」和「對抗（countering）」，分述如下。首先，假新聞的「定義」在學術界一直存有爭議，但通常指媒體或網路上傳播的各種錯誤、捏造的信息，整體來說，「假新聞」一詞的出現常和「操縱」、「虛假」、「謠言」或「陰謀」等相關詞彙連接在一起，Kalsnes 在該篇文章中引用 HLEG（2018）對假新聞的定義「為了造成公共危害或謀求利益，而有意設計、呈現及散布錯誤的、不準確的、或是誤導的資訊（false, inaccurate, or misleading information designed, presented and promoted to intentionally cause public harm or for profit）」。第二為假新聞的「產生」，為何為有假新聞？該文獻指出假新聞的產生往往與商業、政治和社會動機相關。第三為假新聞的「流通」，假新聞的訊息傳播常透過通訊科技，例如搜尋引擎或社群媒體，更有研究指出假新聞比起在報章媒體，更容易在社群媒體上流傳（Silverman, 2016）。最後則是如何「對抗」假新聞，該篇文章從法律、財政、科技技術、媒體識讀、事實查核機制等方面，著手抵制假新聞。本研究主要著重在假新聞的「流通」與「對抗」，因此參照 2018 年的 Digital News Report 以及同年的 Fake News and Social Media 兩份報告，延伸出適合詢問台灣民眾的假新聞題組，像是詢問「你覺得假新聞在你生活中有多普遍？」、「媒體上經常流傳許多假新聞（或稱假消息），你覺得這會對社會造成什麼樣的影響？」、「遇到假新聞，你會如何處理？」等題項（Nic, et al., 2018; Mavridis, 2018）。同時發展出一系列的題目，了解人們遇到假新聞時的處遇策略（coping strategies）。

4、社交焦慮（social anxiety）

社群媒體的發展，能帶動人們的社交滿意度，但也可能引發社交焦慮，導致更多的焦慮情緒。根據 Stein 和 Sareen（2015）焦慮的特徵為長期性的擔憂，無法抑制對於未來可能產生的困境或威脅（如家庭、財務、健康問題）的過度憂慮，並可能產生其他心理和身體症狀（如專注度下降、疲勞、情緒失常等）。對於人際關係的焦慮又稱為社交焦慮，尤其重視青少年對於同儕關係的焦慮（La Greca & Lopez, 1998）。

La Greca 和 Lopez（1998）提出青少年社交焦慮量表（Social Anxiety Scale for Adolescents, SAS-A），量表包含兩部分「負面評價恐懼」（Fear of Negative Evaluation, FNE）以及「社交迴避和苦惱」（Social Avoidance and Distress），詢問像是「你有多擔心別人不喜歡你？」、「你有多擔心別人怎麼看你？」等問題。本研究採用此量表，是為配合此次調查的兩種測試模式—受訪者自填與面訪，為了了解受訪者人格特質的不同是否有可能會影響其選答情形，加入此題目得以檢驗社交焦慮特質較高的受訪者，在以面訪方式受訪時是否會傾向選擇較符合社會期許的答案。

5、公眾自我意識（public self-consciousness）

自我意識的概念為當一個人關注他「自身」的思想、感受、行為、或外表，像是透過一面鏡子觀察自己（Scheier, Fenigstein & Buss, 1974），並且會反省自己、意識到自己的行為將如何的影響到他人以及社會互動（Fenigstein, Scheier & Buss, 1975）。

Fenigstein 等人發展出自我意識量表（Self-Consciousness Scale, SCS），題目依自我意識之行為可分類為：（1）關注自己在過去、現在、還有未來行為；（2）對內心感受的敏感度；（3）認知自己正面和負面的特質；（4）內省行為；（5）傾向描繪或想像自己；（6）了解個人的外貌和表現。其中自我意識量表又分為公眾、私人、社交焦慮三大面向，公眾自我意識的定義為將自己作為一

種能對他人產生影響的物品，像是詢問「你有多在意你在別人面前的樣子？」、「你多想要讓別人對你留下好印象？」等題目。本研究採用此量表，是為配合此次調查的兩種測試模式—受訪者自填與面訪，討論受訪者人格特質的不同是否有可能會影響其選答情形，加入此題組得以檢驗公眾自我意識高的受訪者以面訪方式受訪時，是否會傾向選擇較符合社會期許的答案。

6、疲勞（personal burnout）

疲勞（Burnout）是現代重要的心理社會問題，最早由 Freudenberger（1974）提出，並將其定義為「因為過度使用自身的能量和精力，而導致的疲憊和心力耗竭的感覺」（to fail, wear out, or become exhausted by making excessive demands on energy, strength, or resources），這種心理壓力可能引發頭痛、失眠，也可能讓人情緒更易波動，進而影響身心健康以及工作表現。

Kristensen 等人研發的的哥本哈根疲勞量表（Copenhagen Burnout Inventory, CBI）將量表分為三個面向，有一般疲勞、工作相關疲勞、以及服務對象相關疲勞（針對服務業受雇者），其中一般疲勞的題項包括「您常覺得疲勞嗎？」、「您常覺得身體上體力透支嗎？」、「您常覺得情緒上心力交瘁嗎？」等題目（張晏蓉等人，2007）。本研究採用疲勞量表，可善加利用追蹤調查的特性，以了解第一時間點（第一波調查）之媒介使用行為與第二時間點（追蹤調查）間的心理狀況的關聯。

7、憂慮與焦慮（depression and anxiety）

憂鬱和焦慮是常見的負面情緒，但若長時間的處於負面情緒下則可能衍生成為心理疾病（如憂鬱症、躁鬱症），造成個人與社會的重大醫療負擔，因此學術界發展許多初步檢測憂鬱症的量表，如「流行病學研究中心憂鬱量表」（Center for Epidemiologic Studies Depression Scale, CES-D）（Radloff, 1977），主要涵蓋內容像是憂鬱心情、罪惡感與無價值感、無助感與無望感、精神動作遲滯、食慾降低、以及睡眠困擾等，為常見的憂鬱症狀。量表多以受試者自評

近期一至二週內憂鬱狀況，以此檢測是否有高罹病風險，後再與精神科醫師會談鑑定是否罹患憂鬱症（余民寧、黃馨瑩、劉育如，2011）。

Löwe et al.（2010）提出極短的檢測憂鬱與焦慮的「病人健康狀況問卷—4」（Patient Health Questionnaire-4, PHQ-4），組合兩題病人健康問卷（PHQ-2）和兩題廣泛性焦慮量表（Generalized Anxiety Disorder Screener, GAD-2），使受訪者能快速自評近期的情緒狀況，量表題目包含：「你多常做事時提不起勁或沒有樂趣？」、「你多常感到心情低落、沮喪或絕望？」、「你多常感到緊張、焦慮或不安？」、「你多常對周圍的人事物擔心個沒完？」。本研究採用此量表，可善加利用追蹤調查的特性，以了解第一時間點（第一波調查）之媒介使用行為與第二時間點（追蹤調查）間的心理狀況的關聯。

（四） 認知訪談

在確認二期三次問卷的題目架構後，為確保不同性別、不同年齡層、不同教育程度、以及使用網路與否的受訪者都能了解問卷題目的意思，故在預試調查之前，由問卷小組成員進行認知訪談，於 2019 年 1 月 8 日至 1 月 22 日完成。每位問卷小組成員必須根據指定條件，尋找特定學歷及有無使用網路之 18 歲以上受訪者，共計完成 10 份樣本，各成員也將訪談中不易理解的題目、遇到的狀況記錄下，於 1 月 29 日舉行認知訪談會議，修改並確認預試調查之問卷。認知訪談結果紀錄彙整請見附錄二，預試及正式調查問卷請見附錄三。

參、　調查單位介紹

一、　招標過程簡述

為確保資料蒐集品質與面訪過程執行的嚴謹性，本資料庫根據科學技術研究發展採購監督管理辦法，於 2017 年 1 月 20 日在政治大學傳播學院舉行審查會議，會議結果由台灣趨勢研究股份有限公司獲選為此次執行面訪調查單位。後於 2017 年 4 月 19 日在政治大學總務處與台灣趨勢研究股份有限公司議價、簽約。

二、　公司介紹：台灣趨勢研究股份有限公司

台灣趨勢研究股份有限公司（以下簡稱台灣趨勢研究）是由一群具有多年民意調查、產業研究、消費者研究經驗的專家所組成，主要成員之背景包含傳播、統計、企管、社會學等，其中又以傳播背景之人員占最多數。

台灣趨勢研究承案經驗包含各種消費者調查、產業研究、民意調查；長期以來，團隊成員秉持專業知識和嚴謹態度進行研究調查，對於各種調查研究方法，都累積了相當豐富的經驗。

在調查人力方面，台灣趨勢研究於國內北部、中部、南部皆設有督導人員，可就近管理各地區之訪員。此外，台灣趨勢研究經常邀集各地區之督導進行教育訓練，以提升其作業能力。在訪員方面，除了一般約聘電訪員與面訪員之外，台灣趨勢研究另設有常態、正職訪員，專司較為困難之調查訪問工作，其訪問對象包含企業經理人、醫生、學者、政府官員、台商及各類特殊性消費者等等，因此訪員皆具備高度之應對進退能力及訪問技巧。

在軟硬體方面，台灣趨勢研究擁有自行研發之雲端調查平台，該調查平台可同時進行電訪、面訪及網路問卷調查；在資料庫方面，台灣趨勢研究累積有完善的消費者資料庫及數十萬筆之企業資料庫，可用於各項調查。此外，台灣趨勢研究另設有焦點團體討論室，於討論室中配有攝影機及隱藏式麥克風並配有單向玻

璃，可應用於質性之研究工作。

三、 傳播相關調查研究經驗

台灣趨勢研究股份有限公司擅長執行各種產業調查、市場調查及滿意度調查，除了與國際知名調查機構 IDC、IPSOS 等長期合作，每年亦承接政府機關、學術單位、國內企業、國外研究機構相當多之調查專案。台灣趨勢研究每年承接 50 件以上政府調查專案，每一專案皆如實履約，從未發生違約之情況。

台灣趨勢研究特別專精於傳播領域調查與大型樣本面訪專案，近年來承接相當多傳播領域調查研究案，尤其 2014 年起執行本計畫委託「建置傳播調查資料庫面訪案」針對全台灣 9 歲以上民眾進行媒體使用行為調查，累積相當豐厚之經驗。

肆、　第二期第三次：一般民眾追蹤面訪調查

一、　調查方法與過程

（一） 調查對象

第二期第三次將追蹤所有第二期第一次完訪樣本，透過追蹤調查（panel survey），即針對同一受訪者蒐集兩次以上資料，以更清楚了解傳播行為與各變數之間的因果關係。因此本次調查對象區分為追蹤樣本調查及新樣本調查等兩種對象，其中追蹤樣本調查對象為二期一次傳播調查資料庫之成功完訪受訪者，而新樣本調查之調查對象為臺灣地區具有本國國籍，設有戶籍且年齡在 18 歲以上的民眾（民國 90 年 7 月 1 日以前出生）且每周至少 4 天以上居住於抽樣地址者為合格調查對象；調查範圍不包含居住於軍事單位、醫院、療養院、學校、職訓中心、宿舍、監獄等機構內的民眾，實際調查地區以臺灣本島為主要的訪查地點。

（二） 調查流程

在追蹤樣本方面，針對二期一次調查中完成訪問且同意兩年後再受訪的對象整理為追蹤樣本名單，而新樣本則透過抽樣抽取門牌號碼，整理為名單，首先根據追蹤樣本名單地址寄發公文，說明調查目的與調查期間，之後隨即舉行督導會議與訪員訓練，北部、中部、南部、東部之訪員受訓後，根據追蹤樣本名單進行家戶面訪，待追蹤樣本調查完畢後，再依照新樣本名單之地址寄發公文，繼續進行新樣本調查。面訪時，訪員需攜帶調查公文並配戴訪員證，至受訪者家中說明調查來意，再入戶訪問。訪問執行時，督導不定期隨訪，並針對訪問時所遇到之問題給予訪員指導。

資料回收後，抽取 860 份(43.0%)問卷進行電話或實地複查，以確認調查是否落實。在確認複查資料無誤後，隨即進行資料檢核，再以檢核完成後之資料進行統計分析與報告撰寫。

圖 11 二期三次一般民眾追蹤調查流程

二、 訪員訓練

訪員訓練於民國 108 年 6 月 24 日、6 月 26 日分別在臺北及臺中舉辦，由計畫主持人、督導及專案研究助理直接面對訪員，針對問卷內容與調查注意事項進行說明。

訪員訓練之內容包含調查執行所需注意之事項，以及調查問卷之內容或各題項之訪問方式；另外，也針對調查訪問系統（CAPI）之操作方法與常見問題進行逐一說明。為降低調查訪問之誤差，督導事先製作訪員手冊，於訪員訓練時發放給訪員，做為調查訪問執行方法之依據。

三、 預試過程

（一） 配額抽樣

依據台灣本島人口的性別、年齡、教育程度比例，進行 100 份的有效問卷數量配置。調查對象為 18 歲以上且一週住在住居地址超過四天的民眾，選定抽樣區域後透過立意挑選村里範圍內地址來拜訪受訪家戶（每戶只能訪問一人）。本次預試共選定北、中、南三縣市進行調查，分別是新北市金山區、彰化縣彰化市、及台南市永康區，調查區域完成有效問卷數如表 16，實際完成共 101 份。

表 16 第二期第三次一般民眾面訪預試調查區域

縣市	鄉鎮市區	有效問卷數
新北市	金山區	32
彰化縣	彰化市	35
台南市	永康區	34
預試調查總樣本數		**101**

（二） 執行時間與人力

預試訪員訓練於民國 108 年 3 月 27 日在台北舉辦，預試執行時間為 4 月 1 日至 4 月 30 日，共計有督導 3 人及面訪員 4 人參與調查。

（三） 樣本分布

由於今年度調查為追蹤調查，新樣本部分皆以面對面訪問的方式進行，故此次預試調查不需做訪問模式差異的前測，皆為面對面訪問，樣本分佈情況如表 17。

表 17 第二期第三次一般民眾面訪預試樣本分布

配額類型		數量	比例
性別	男性	50	49.5%
	女性	51	50.5%
年齡	18-19 歲	3	3.0%
	20-29 歲	16	15.8%
	30-39 歲	20	19.8%
	40-49 歲	20	19.8%
	50-59 歲	18	17.8%
	60-69 歲	14	13.9%
	70 歲以上	10	9.9%
教育程度	不識字/自修/小學	16	15.8%
	國中(初)中/初職	16	15.8%
	高中普通科/高中職業科/高職/士官學校	26	25.8%
	五專/二專/三專/軍警校專修班/軍警校專科班/空中行專/空中商專/空中大學/技術學院、科技大學/大學/碩士/博士	43	42.6%
小計		**101**	**100.0%**

（四） 預試結果

預試進行順利，並於民國 108 年 5 月 20 日舉行預試會議討論民眾意見後修改問卷，而後進行正式調查。預試資料初步分析詳見附錄四。

五、　正式調查過程

正式調查耗時約四個月，期間各地督導分配不同地區進行隨訪，並不斷針對後續新進訪員施以訪員訓練，茲將正式調查之過程整理於下：

（一） 調查期間與執行方法

訪員訓練於民國 108 年 6 月 24、26 日分別在臺北及臺中舉辦，由計畫主持人、督導及專案研究助理直接面對訪員，針對問卷內容與調查注意事項進行說明。

正式調查期間為民國 108 年 7 月 1 日開始，至 108 年 10 月 20 日完成所有樣本回收，由訪員依據第二期第一次同意再訪的名單，以及新樣本門牌號碼抽樣名單之地址，攜帶調查公文至受訪者家中進行面對面訪問，期間無論平日與假日均進行調查訪問。

（二） 有效問卷數

本次調查總計完成 2,000 份有效問卷。

（三） 抽樣方法

本次調查之追蹤樣本為二期一次調查完成訪問且同意兩年後受訪之名單，而新樣本採用分層多階段隨機抽樣法（multi-stage stratified random sampling），根據二期一次所調查的鄉鎮市區內的住戶進行抽樣，第一階段為最小統計區抽樣，第二階段為門牌號碼抽樣，第三階段則為依據年齡進行戶中抽樣。詳細之抽樣方法，將於抽樣過程之章節進一步說明。

六、　抽樣過程

本次二期三次調查為二期一次追蹤調查，先進行二期一次完成訪問的追蹤樣本調查，之後在相同鄉鎮市區進行新樣本調查，因此調查之鄉鎮市區為二期一次進行調查的區域，二期一次調查針對全國之鄉鎮市區進行分層，其後再依據地區

分層進行各階段之抽樣。以下先針對二期一次地區分層方法進行說明，再逐一說明今年度調查各階段之抽樣設計。

（一） 地區分層法

本次調查分層依據《台灣社會變遷基本調查計畫》2014 年之鄉鎮市區分層方式進行，各鄉鎮市區分層之依據包含以下條件：

1. 鄉鎮市區之農林漁牧從業人口百分比，採用 99 年度戶口普查之資料，將農林漁牧從業人口數除以 15 歲以上之常住人口數。
2. 鄉鎮市區之工業從業人口之百分比，採用 99 年度戶口普查之資料，將工業從業人口數除以 15 歲以上常住人口數。
3. 鄉鎮市區之職業等級中，專業及主管人員人口之百分比，採用 99 年度戶口普查之資料，將「民意代表、主管及經理人員」加上「專業人員」從業人口數，除以 15 歲以上從業人口數。
4. 鄉鎮市區之 15 至 64 歲人口之百分比，採用內政部統計處 102 年底之人口統計資料，將 15 至 64 歲人口數除以總人口數。
5. 鄉鎮市區之 65 歲以上人口之百分比，採用內政部統計處 102 年底之人口統計資料，將 65 歲以上人口數除以總人口數。
6. 鄉鎮市區之大學以上教育程度人口之百分比，採用內政部統計處 102 年底之統計資料，將大學以上人口數除以 15 歲以上人口數。
7. 鄉鎮市區之人口密度，採用內政部統計處 102 年底之人口統計資料計算。
8. 鄉鎮市區之 5 年人口成長數，採用內政部統計處 102 年底之人口統計，將 102 年底之人口數減去 97 年底之人口數。

經上述條件計算後，將臺灣地區之鄉鎮市區分為 7 層，茲將各層人口數及占比整理於下表 18：

表 18 各層人口分配

	各層人口數	各層人口百分比	各層人口累積百分比
第 1 層	2,182,838	11.1	11.1%
第 2 層	5,609,931	28.6	39.8%
第 3 層	4,474,474	22.8	62.6%
第 4 層	2,019,415	10.3	72.9%
第 5 層	3,411,902	17.4	90.3%
第 6 層	1,704,485	8.7	99.0%
第 7 層	197,470	1.0	100.0%
總和	19,600,515	100.0%	

人口資料來源：108 年 5 月內政部戶政司

為使鄉鎮市區之分層能顧及地理區域之差異，故將臺灣之地理區域分為六區，分別為：北北基宜、桃竹苗、中彰投、雲嘉南、高屏、花東。由於交叉分層過細，調查執行困難，為顧及調查實務之可行性，因此將部分鄉鎮市區分層予以合併。茲將各地理區域之分層及分層合併狀況整理於下表 19：

表 19 六大地理區域層別合併狀況

地理區域	原層別	新層別
北北基宜	1	1
	2	2
	3、4	3
	5、6、7	4
桃竹苗	1、2	1
	3、4	2
	5、6、7	3
中彰投	1、2	1
	3、4	2
	5	3
	6、7	4
雲嘉南	1、2、3	1
	4、5	2
	6、7	3

地理區域	原層別	新層別
高屏	1、2	1
	3、4	2
	5、6、7	3
花東	4、5	1
	6、7	2

進一步在各地理區域層別抽取鄉鎮市區，以下表 20 為調查執行之鄉鎮市區與其分層：

表 20 各分層執行鄉鎮市區

地理分層		調查鄉鎮市區
北北基宜	1	臺北市松山區、新北市永和區、臺北市大同區
	2	臺北市內湖區、臺北市士林區、臺北市南港區、新北市中和區、新北市板橋區、新北市三重區
	3	新北市土城區、新北市新店區、宜蘭縣宜蘭市
	4	新北市金山區
桃竹苗	1	桃園市中壢區、新竹市北區
	2	新竹縣竹東鎮、新竹縣湖口鄉、苗栗縣苗栗市
	3	苗栗縣銅鑼鄉
中彰投	1	臺中市北區、臺中市北屯區
	2	臺中市大里區、彰化縣彰化市
	3	臺中市大甲區、彰化縣鹿港鎮
	4	彰化縣田尾鄉
雲嘉南	1	臺南市永康區、臺南市東區
	2	嘉義市西區、臺南市新市區
	3	雲林縣北港鎮、嘉義縣朴子市
高屏	1	高雄市鳳山區、高雄市左營區
	2	高雄市前鎮區、高雄市鳥松區
	3	屏東縣萬丹鄉、屏東縣潮州鎮
花東	1	花蓮縣花蓮市
	2	花蓮縣新城鄉

（二） 抽樣設計

1、母體定義

以具有本國國籍，設有戶籍，年齡為 18 歲及以上的民眾（民國 90 年 7 月 1 日以前出生）且每周至少 4 天以上居住於住居地址者為研究對象；調查地區則是以台灣本島為主要的訪查地點。

2、預試調查

預試調查挑選新北市金山區、彰化縣彰化市、臺南市永康區等地區為調查執行區域，抽取區域中金美里、美田里、民生里、陽明里、三民里及大橋里等地區進行面訪調查，總計完成 101 份有效問卷。

3、正式調查

新樣本抽樣方法為採用分層多階段隨機抽樣，首先以二期一次所調查之各鄉鎮市區做為本次調查對象，之後再進行各階段之抽樣。第一階段為最小統計區抽樣，在每個鄉鎮市區中，以隨機之方式抽取出 9～10 個最小統計區，第一階段總計抽出 380 個最小統計區。

第二階段為門牌號碼抽樣，以各鄉鎮市區之期望樣本數換算出各最小統計區之期望樣本數，再以系統抽樣之方式，在地理資訊系統中抽取出各最小統計區期望樣本數 5 倍之門牌號碼。將所抽取之門牌號碼以隨機之方式，再抽取出 10%的門牌號碼，做為第一套訪問名單，其餘 90%門牌號碼則每 10%分切成後續追加之訪問名單，若有鄉鎮市區無法在第一套訪問名單中完成調查，才啟用下一套訪問名單。

第三階段為依據年齡進行戶中抽樣，調查前預先依人口年齡比例，隨機配置每一門牌號碼應訪問之個案年齡層。若該門牌內有兩位以上符合該年齡層之個案，則以生日離調查時間最近之個案為訪問對象。每一門牌內至多 1 位符合戶中抽樣要求之個案，訪員不得因個案不在家、拒訪等理由，更換訪問對象。

戶中抽樣時，年齡層分為「18-19 歲」、「20-29 歲」、「30-39 歲」、「40-49 歲」、「50-59 歲」、「60-69 歲」及「70 歲以上」等 7 個級距，事前先依據台灣本島各年齡層之人數，等比例配置出每一個年齡層需抽中之次數，再隨機配至各門牌號碼。若門牌內無該年齡層之個案，則依序以下一個年齡層遞補，以此類推，遞補至該門牌中有符合年齡層之個案為止。

舉例而言，某一門牌號碼事先預定之訪問對象年齡層為「20-29 歲」，若該門牌號碼中無此年齡層之個案，則以「30-39 歲」年齡層遞補，若仍無「30-39 歲」年齡層，則以「40-49 歲」年齡層遞補，以此類推，遞補至有符合年齡層之個案。

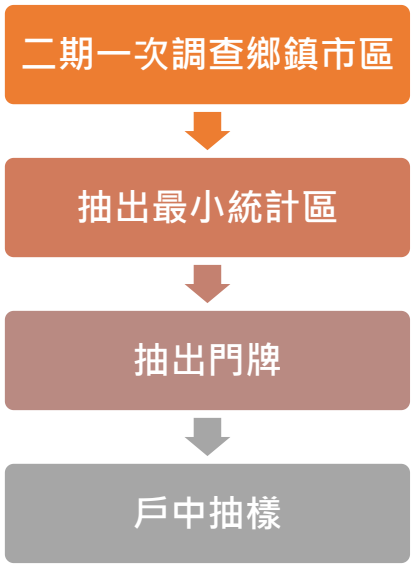

圖 12 新樣本抽樣階段

（三） 各層有效樣本數

二期三次調查總計完成 2,000 份有效問卷。於抽樣設計時，依據各地理區域之層別人口數，配置期望樣本數，茲將配置之期望樣本數與實際完成有效問卷數整理於下表 21：

表 21 各地理區各層期望與實際完成有效問卷分配

區域	層級	母體數	百分比	期望樣本數	實際有效問卷
北北基宜	第 1 層	1,201,506	6.1%	123	110
北北基宜	第 2 層	3,126,780	16.0%	319	348
北北基宜	第 3 層	1,613,265	8.2%	165	159
北北基宜	第 4 層	394,845	2.0%	40	74
北北基宜小計		**6,336,396**	**32.3%**	**647**	**691**
桃竹苗	第 1 層	1,132,435	5.8%	116	127
桃竹苗	第 2 層	1,447,089	7.4%	148	165
桃竹苗	第 3 層	508,911	2.6%	52	55
桃竹苗小計		**3,088,435**	**15.8%**	**316**	**347**
中彰投	第 1 層	894,199	4.6%	91	59
中彰投	第 2 層	1,245,383	6.4%	127	78
中彰投	第 3 層	1,244,840	6.3%	127	69
中彰投	第 4 層	424,703	2.2%	43	49
中彰投小計		**3,809,125**	**19.5%**	**388**	**255**
雲嘉南	第 1 層	906,092	4.6%	92	105
雲嘉南	第 2 層	1,185,552	6.0%	121	131
雲嘉南	第 3 層	756,840	3.9%	77	112
雲嘉南小計		**2,848,484**	**14.5%**	**290**	**348**
高屏	第 1 層	1,107,231	5.7%	113	78
高屏	第 2 層	968,364	4.9%	99	105
高屏	第 3 層	986,605	5.0%	101	116
高屏小計		**3,062,200**	**15.6%**	**313**	**299**
花東	第 1 層	245,361	1.2%	25	33
花東	第 2 層	210,514	1.1%	21	27
花東小計		**455,875**	**2.3%**	**46**	**60**
總計		**19,600,515**	**100.0%**	**2,000**	**2,000**

資料來源：內政部統計處 108 年 5 月人口資料

（四） 接觸狀況

1、追蹤樣本接觸狀況

本次追蹤樣本調查總計使用 1,722 筆二期一次完成調查之門牌地址，經實地執行調查訪問後，總計完成 1,272 份有效問卷，成功完訪比例為 73.87%，追蹤樣本之接觸紀錄請見表 22。。

表 22 一般民眾面訪正式調查追蹤樣本接觸紀錄

代碼	說明	個數	百分比
I：成功完訪（Complete interview）			
100	完成訪問	1,272	73.87
R：拒訪與中途拒訪（Refusal and break-off）			
202	受訪者以外的人代為拒絕	2	0.12
209	受訪者或代理人於訪員未前去訪查前，即直接告知執行單位拒訪。	3	0.17
2012	受訪者拒訪：拒訪原因為「沒空/太忙（時間無法配合）」	18	1.05
2013	受訪者拒訪：拒訪原因為「對訪問主題沒興趣」	25	1.45
2015	受訪者拒訪：拒訪原因為「擔心個資外洩」	2	0.12
2016	受訪者拒訪：拒訪原因為「擔心我們是詐騙集團」	2	0.12
2017	受訪者拒訪：拒訪原因為「不願意接受任何訪問」	145	8.42
2018	受訪者拒訪：拒訪原因為「家人反對」	17	0.99
2019	受訪者拒訪：拒訪原因為「本人或家人身體不適」	13	0.75
20110	受訪者拒訪：拒訪原因為「無任何理由拒絕（受訪者沒說任何原因就把門關上）」	19	1.10
小計		246	14.29
NC：無接觸（Non-contact）			
401	無人在家，確定有合格受訪者居住該處	29	1.68
O：其他（Other）			
301	受訪者過世	17	0.99
302	暫時不便接受訪問	2	0.12
小計		19	1.10
UE：無法接觸不知有無合格受訪者（Unknown Eligibility）			
501	無人在家，不確定有合格受訪者居住該處	32	1.86

代碼	說明	個數	百分比
512	查無此地址	3	0.17
小計		35	2.03
NE：不合格樣本（Not eligible）			
602	受訪者因無法清楚理解問題或表達意識，而無法接受訪問	6	0.35
603	受訪者外出，調查期間不會回來	31	1.80
611	空屋（調查期間開始前）	22	1.28
613	無合格受訪者	25	1.45
614	受訪者不住在此地址，沒有問到新地址	37	2.15
小計		121	7.03
總計		1,722	100.00

2、新樣本接觸狀況

本次新樣本調查總計使用 2,940 筆門牌地址，經實地執行調查訪問後，總計完成 728 份有效問卷，完訪率[1]為 27.88%、拒訪率為 38.95%，新樣本之接觸紀錄請見表 23。

表 23 新樣本接觸紀錄

代碼	說明	個數	百分比
I：成功完訪（Complete interview）			
100	完成訪問	728	24.76
R：拒訪與中途拒訪（Refusal and break-off）			
202	受訪者以外的人代為拒絕	5	0.17
209	受訪者或代理人於訪員未前去訪查前，即直接告知執行單位拒訪。	2	0.07
211	受訪者中途拒訪	6	0.20
212	受訪者以外的人中途拒訪	2	0.07
213	因故中止訪問	2	0.07
2011	受訪者拒訪：拒訪原因為「訪函上寫『您都有權利退出計畫』」	27	0.92
2012	受訪者拒訪：拒訪原因為「沒空/太忙（時間無法配合）」	29	0.99
2013	受訪者拒訪：拒訪原因為「對訪問主題沒興趣」	114	3.88

[1] 完訪率與拒訪率的計算方式是參考 AAPOR 的計算方式：

完訪率：$RR1=\frac{I}{I+(R+NC+O)+UE}$　　拒訪率：$REF1=\frac{R}{I+(R+NC+O)+UE}$

代碼	說明	個數	百分比
2015	受訪者拒訪：拒訪原因為「擔心個資外洩」	12	0.41
2016	受訪者拒訪：拒訪原因為「擔心我們是詐騙集團」	26	0.88
2017	受訪者拒訪：拒訪原因為「不願意接受任何訪問」	733	24.93
2018	受訪者拒訪：拒訪原因為「家人反對」	23	0.78
2019	受訪者拒訪：拒訪原因為「本人或家人身體不適」	8	0.27
20110	受訪者拒訪：拒訪原因為「無任何理由拒絕（受訪者沒說任何原因就把門關上）」	28	0.95
小計		1,017	34.59
NC：無接觸（Non-contact）			
401	無人在家，確定有合格受訪者居住該處	89	3.03
402	管理員阻止，確定有合格受訪者居住該處	22	0.75
小計		111	3.78
O：其他（Other）			
302	暫時不便接受訪問	10	0.34
UE：無法接觸不知有無合格受訪者（Unknown Eligibility）			
501	無人在家，不確定有合格受訪者居住該處	537	18.27
502	管理員阻止，不確定有合格受訪者居住該處	129	4.39
511	空屋（調查期間）	25	0.85
512	查無此地址	54	1.84
小計		745	25.34
NE：不合格樣本（Not eligible）			
602	受訪者因無法清楚理解問題或表達意識，而無法接受訪問	12	0.41
603	受訪者外出，調查期間不會回來	20	0.68
611	空屋（調查期間開始前）	173	5.88
612	政府機構、公司行號、學校、軍事單位、醫療院所、監獄、觀護所等單位	54	1.84
613	無合格受訪者	70	2.38
小計		329	11.19
總計		2,940	100.00
RR1：完訪率			**27.88**
REF1：拒訪率			**38.95**

（五） 樣本代表性檢定

為檢視正式調查所完成有效問卷之代表性，利用內政部所提供之 108 年度人口統計資料為準，並扣除離島人口，包括澎湖縣、金門縣、連江縣、蘭嶼、綠島等地區。在資料收集完後，先檢查成功有效問卷的「性別」、「年齡」、「教育程度」及「地理分層」比例是否與母體人口結構一致。檢定結果詳如下表的「加權前」欄位所示，檢定結果皆為顯著。因此將針對成功有效問卷進行多變項反覆加權。

為使成功有效問卷之結構具有代表性並符合母體結構，隨即針對「性別」(二分類)、「年齡」(七分類)、「教育程度」(五分類) 及「地理分層」(十九分類)，採用「多變項反覆加權法」進行加權，直到代表性檢定結果符合母體人口結構的分布狀況為止。而各分類加權權值的計算公式如下，檢定結果詳如下表 24 的「加權後」欄位所示，結果皆為不顯著，權後有效問卷分配與母體分配一致。

$$W_r = \frac{N_i}{N} * \frac{n}{n_i}$$

N：母體人數
n：成功有效問卷人數
N_i：各分類母體人數
n_i：各分類成功有效問卷人數

表 24 一般民眾面訪正式調查加權前後樣本代表性檢定

		加權前					加權後				
		有效問卷數		母體	檢定結果		有效問卷數		母體	檢定結果	
		次數	百分比	百分比	卡方值	p 值	次數	百分比	百分比	卡方值	p 值
性別	男	883	44.2%	49.2%	20.041	$p<0.05$	983	49.2%	49.2%	<0.001	$p>0.05$
	女	1117	55.9%	50.8%			1,017	50.8%	50.8%		
年齡	18-19 歲	13	0.7%	2.9%	225.188	$p<0.05$	58	2.9%	2.9%	0.153	$p>0.05$
	20-29 歲	167	8.4%	15.8%			314	15.7%	15.8%		
	30-39 歲	320	16.0%	18.3%			363	18.1%	18.3%		

		加權前					加權後				
		有效問卷數		母體	檢定結果		有效問卷數		母體	檢定結果	
		次數	百分比	百分比	卡方值	p 值	次數	百分比	百分比	卡方值	p 值
	40-49 歲	377	18.9%	18.7%			373	18.7%	18.7%		
	50-59 歲	365	18.3%	18.3%			367	18.3%	18.3%		
	60-69 歲	420	21.0%	15.0%			303	15.1%	15.0%		
	70 歲以上	338	16.9%	11.0%			223	11.1%	11.0%		
教育程度	不識字	52	2.6%	1.1%			22	1.1%	1.1%		
	自修/小學	288	14.4%	11.2%			224	11.2%	11.2%		
	國中（初）中/初職	241	12.1%	11.8%			237	11.8%	11.8%		
	高中普通科/高中職業科/高職/士官學校	548	27.4%	30.3%			606	30.3%	30.3%		
	五專/二專/三專/軍警校專修班/軍警校專科班/空中行專/空中商專/空中大學/技術學院、科技大學/大學/碩士/博士	871	43.6%	45.5%	64.130	$p<0.05$	911	45.5%	45.5%	<0.001	$p>0.05$
地理分層	北北基宜第一層	110	5.5%	6.1%			123	6.1%	6.1%		
	北北基宜第二層	348	17.4%	16.0%			319	16.0%	16.0%		
	北北基宜第三層	159	8.0%	8.2%	128.957	$p<0.05$	165	8.2%	8.2%	<0.001	$p>0.05$
	北北基宜第四層	74	3.7%	2.0%			40	2.0%	2.0%		

	加權前					加權後				
	有效問卷數		母體	檢定結果		有效問卷數		母體	檢定結果	
	次數	百分比	百分比	卡方值	p 值	次數	百分比	百分比	卡方值	p 值
桃竹苗 第一層	127	6.4%	5.8%			116	5.8%	5.8%		
桃竹苗 第二層	165	8.3%	7.4%			148	7.4%	7.4%		
桃竹苗 第三層	55	2.8%	2.6%			52	2.6%	2.6%		
中彰投 第一層	59	3.0%	4.6%			91	4.6%	4.6%		
中彰投 第二層	78	3.9%	6.4%			127	6.4%	6.4%		
中彰投 第三層	69	3.5%	6.4%			127	6.4%	6.4%		
中彰投 第四層	49	2.5%	2.2%			43	2.2%	2.2%		
雲嘉南 第一層	105	5.3%	4.6%			92	4.6%	4.6%		
雲嘉南 第二層	131	6.6%	6.0%			121	6.0%	6.0%		
雲嘉南 第三層	112	5.6%	3.9%			77	3.9%	3.9%		
高屏 第一層	78	3.9%	5.6%			113	5.6%	5.6%		
高屏 第二層	105	5.3%	4.9%			99	4.9%	4.9%		
高屏 第三層	116	5.8%	5.0%			101	5.0%	5.0%		
花東 第一層	33	1.7%	1.3%			25	1.3%	1.3%		
花東 第二層	27	1.4%	1.1%			21	1.1%	1.1%		

問卷各題之次數分配表請見附錄五。

七、　資料處理與複查

（一） 資料檢誤

為維持資料內容的品質，調查團隊在問卷回收後，由研究人員進行資料檢誤的工作，透過 SPSS 撰寫語法，以電腦進行資料檢誤，檢誤工作的主要目標如下：

1、事實性檢誤

檢查是否有選項以外的回答出現，並確定資料是否有欄位錯位的情形，針對題目選項中不應出現的數字代碼進行修正。

2、邏輯性檢誤

由於本次調查以 CAPI 做為調查工具，可透過程式控制跳題並避免漏答，故可避免跳題錯誤或遺漏值之情形。為求資料處理之謹慎，問卷回收後仍以人工方式檢查資料的跳題是否合乎問卷要求，並檢查受訪者在相關題組中是否有出現前後矛盾之回答。在複選題的檢誤上，先檢查受訪者勾選是否有符合題目規定，勾選至少一個選項，不可都不勾選。接著檢查是否有互斥選項，如勾選無意見、不知道等選項，則不可重複勾選其他選項。

（二） 遺漏值處理

當檢誤過程發現遺漏值時，先檢查該有效問卷是否有留下聯絡方式，若可聯繫上受訪者，將進行複查以補足遺漏資料；若無法聯繫受訪者，則依照該有效問卷抽樣時所屬的分層，以該分層全體受訪者回答內容的平均數插補數值。

當受訪者在回答過程中，如有選擇其他項目時，以開放題方式確認受訪者的回答，資料收集齊全後，再由研究人員針對開放題回答內容進行歸納整理，若該回答在題目中已有意思相近的選項，則將該有效問卷併入意思相近的選項統計百分比。

檢查其他選項中的開放回答內容，若該回答無法歸納為既有選項，則檢驗全體受訪者是否有類似的回答，當有較多有效問卷填入相似回答時，則將該類回答新增為一個新的選項；若相似回答的有效問卷數較少時，則共同歸類為「其他」項目統計百分比。

（三） 資料複查

本次調查複查的主要目的在於核對成功有效問卷的資料是否確實、面訪員是否正確使用地址名單及依據年齡進行戶中抽樣及調查工作，藉以確保回收問卷之正確性，進而提升調查資料之品質。

1、複查流程

問卷回收後，首先整理受訪者基本資料，再從受訪者所填寫之基本資料中隨機抽取問卷進行電話複查，若遇成功有效問卷的受訪者未留電話號碼，則由督導進行實地複查。複查時，除了詢問受訪者是否確實曾受訪，並核對基本資料外，也核實面訪員是否正確使用地址名單及依據年齡進行戶中抽樣及調查工作，藉以確定訪問資料之正確性。

2、複查機制

調查完成後，由研究人員及督導親自針對每份問卷進行電腦檢核查證與人工檢誤核對。檢核問卷內容時，將受訪者訪問時所留下之電話，抽取 860 份進行電話複查，若遇成功有效問卷的受訪者未留電話號碼，則由督導進行實地複查，一方面詢問資料內容是否正確，另一方面透過實地查核，瞭解複查工作的確實性。

本次調查共完成 860 份(43.0%)問卷之複查。

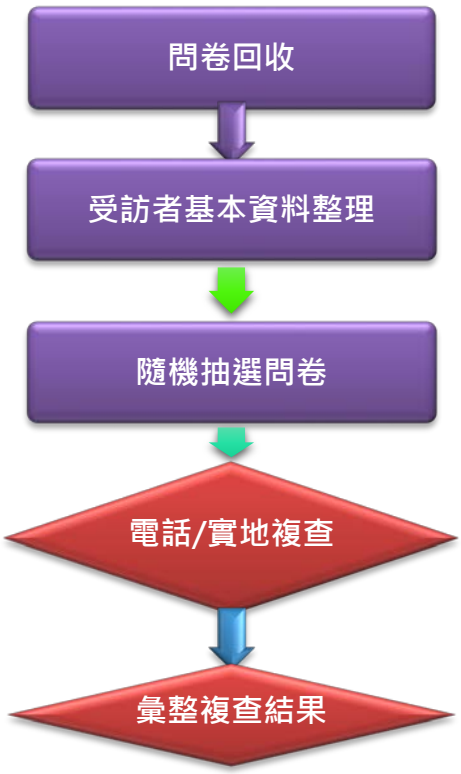

圖 13 複查流程

八、 問卷品質監測和控管

研究人員會在每週根據 CAPI 後台匯出進度報告，藉以了解現在樣本的受訪情形，也能瞭解訪員現在的接觸狀況。報告內容包含完成樣本數、各訪員訪問狀況、訪問時間、年齡隨機表平均順位、受訪者平均年齡和性別比，並彙整每週報告，找出較極端的數據進一步了解狀況。

九、 不同訪問方式對答題效應之差異

（一） 目的

本資料庫往常的調查方式為面對面訪問，由訪員唸出平板電腦上的問卷題目來訪問受訪者，受訪者回答後再由訪員輸入答案到平板電腦。雖然面訪為目前國內各大調查常用的模式，然而，每一種訪問方式都有不同的優缺點，亦有可能導致不同的資料偏誤，所以本資料庫希望能找出可使調查結果最為精確、樣本代表

性高，且最有效率的調查方法。因此，在考量現今科技普及和民眾識字率的提升後，本期在原本面對面訪問（以下簡稱「面訪組」）的調查方式中，加入請一半的受訪者自行填寫平板問卷（以下簡稱「自填組」）的訪問方式，並分析兩種訪問結果的社會預期偏誤、完成時間，及受訪者信度，期望找出最為精確、有效率的調查訪問方法。

1、社會預期偏誤

面對面訪問時,受訪者可能會因為顧慮到訪員的觀感,而在回答某些問題時,有自覺或不自覺地回答較符合社會期望的答案，或是在回答比較敏感的問題時，傾向回答中立的答案或不表態。因此本調查欲測試當讓受訪者自行使用平板選填問卷，不需通過訪員間接填答的這個步驟，是否能降低社會預期偏誤。

在本期問卷中，較有可能產生社會預期偏誤的題目有：一、受訪者基本狀況（如年齡、教育程度、婚姻狀況等）。二、人際互動及媒體使用時間（雜誌、網路、電視、戲劇）的長短。三、媒體評價及假新聞議題。四、網路、遊戲或戲劇成癮題組。五、個人價值、生活滿意度與幸福感相關題組。六、與媒體接觸內容或政治傾向相關的敏感題目。

2、樣本信度

本資料庫的問卷題目來源有國際或國內學術調查曾使用的題目、經傳播或社會學學者專家重覆考驗分析過的題組,以及由本資料庫學者自行研擬並執行前測分析後的問項，因此問卷的信度及效度值得信賴。然而受訪者在回答問卷時，有可能因為訪問情境、受訪者認真程度或訪問方法的不同，使答案不一致，或是有矛盾的情況發生，因此本次調查欲考驗當測量概念相同時，受訪者自行填答與訪員訪問這兩種方式的受訪者信度是否一樣。

3、訪問時間

面對面訪問時，受訪者需要聽訪員唸完整串題目與選項後，思考、選擇，再

將答案告知訪員，最後透過訪員將答案輸入平板電腦。雖然人類對聽覺資訊的處理較視覺資訊快，但因傳播相關行為的問題繁複，題目文字較多、邏輯較複雜，因此受訪者在理解訪員唸的題目所需的時間，有可能比自行觀看題目來得長。因此本資料庫在考量國人使用平板、手機等電子產品經驗的增加，與高比例的識字率後，將樣本分成兩種訪問方式，以測驗訪員訪問和受訪者自填的完訪時間差異。

4、受訪者問卷回饋

訪問模式的不同是否會影響受訪者對問卷的理解程度，亦是本調查欲探討的因素之一。因此在問卷最後，會請所有的受訪者填寫受訪者問卷回饋，詢問受訪者「你覺得問卷題目是否容易理解？」、「你覺得問卷題目是否容易回答？」，以及「你覺得這份問卷是否有以下問題？」以比較面訪組與自填組對於問卷題目本身的看法，以做為未來選擇訪問方法時的參考依據。

（二） 方法

本期調查的受訪者為 18 歲以上中華民國公民，其中，民國 51 年以後出生的樣本會由問卷系統隨機分配成一半由訪員訪問，一半由自己填寫問卷。設置民國 51 年後出生的原因為，一般情況下此年度後出生的臺灣民眾皆接受過九年義務教育，可以閱讀日常生活中會用到的文字。此外，民國 51 年出生的民眾於調查當年度為 55 歲的中壯年族群，普遍來說使用平板電腦的障礙不高。

當實際接觸民眾，在民眾答應接受訪問後，訪員會先請民眾選填性別與出生年份，接著平板電腦會顯示該民眾的訪問方式（1.請受訪者自行填答，訪員在一旁協助。2.請訪員繼續執行面訪）。被分配到面訪的樣本，訪員執行面對面訪談，由訪員看題目，唸給受訪者聽，再將受訪者回答的答案輸入至平板。而當樣本被分配到自行填答時，訪員會先依照平板上顯示的教學，教導受訪者問卷系統與平板電腦的使用方式。當受訪者學習完使用方式後，若願意自行填答問卷，則訪員會將平板電腦交給受訪者，請受訪者自行看題目並輸入答案，訪員則於受訪者身邊觀察並適時給予協助。

由於第二期第三次調查為追蹤調查，故依照追蹤樣本在第二期第一次時之訪問模式直接分派為訪員面訪或是受訪者自填問卷，新增樣本皆為面訪方式調查。

（三） 結果

由於本次調查為追蹤調查，因此僅有追蹤樣本（N=1272）分為面訪及自填的訪問方式，並不包含新增樣本（新增樣本皆為面訪，N=728）。本次調查結果中，民國 51 年（含）以後出生的追蹤樣本，有 478 個為訪員面訪（面訪組）；419 個樣本的訪問方式為受訪者自行以平板電腦填答（自填組），樣本分佈如下表 25。分析兩組的答案差異，可得以下結果（各題分析數據請見附錄六）：

表 25 一般民眾面訪正式調查追蹤樣本訪問模式樣本分佈

訪問方式	人數	比例
民國 51 年前出生	375	29.5%
訪員面訪	478	37.6%
受訪者自填	419	32.9%
小計	**1272**	**100%**

1、社會預期偏誤

（1）出生年、婚姻狀況和工作狀況等基本題

以卡方檢定考驗面訪組與自填組的性別、出生年等基本狀況題組，發現性別及教育程度未達顯著差異。但在出生年、父親籍貫、母親籍貫及婚姻狀況呈現顯著差異。在出生年中，自填組在「20 至 29 歲」較面訪組的比例高；「50 至 59 歲」則是面訪組較自填組的比例高。在詢問父親籍貫及母親籍貫的題項，也發現自填組選擇「不知道」的比例較面訪組高，並達顯著差異。在婚姻狀況中，則發現面訪組選擇「已婚」的比例較自填組高。而詢問受訪者「現在有沒有在工作」，自填組的樣本選擇「學生/進修在學且沒有工作」者較面訪組的比例高；面訪組的樣本選擇「有全職工作」、「家庭主婦且沒有工作」者較自填組的比例高。而進一步詢問受訪者的職業發現，面訪組選擇「製造業」、「公共行政及國防；強制性社會

安全」的比例較自填組高。在「現在工作屬於哪一類」的題目中，自填組的樣本選擇「雇主」者較面訪組的比例高；面訪組的樣本選擇「受雇於私營機構」者較自填組的比例高。推測原因可能是樣本本身狀態如此。（請見附錄六，A2、A5、A6、A7、O1、O2、O3a.題）

（2）人際互動及媒體使用時間（雜誌、網路、電視、戲劇）的長短

在人際互動的部分，自填組「你經常會一起討論「個人」重要問題或分享心事的人，有幾位？」、「這些『面對面』接觸的人裡面，大概有多少是你認識的？」、「這些『網路上』接觸的人裡面，大概有多少是你認識的？」、「因為工作或課業需要和別人面對面談話互動的時間有多少」較面訪組多，呈現顯著差異。

在媒體使用時間的部分，面訪組「周間看電視的天數」、「周末看電視的天數」及「周末一天內看電視的時間」較長，與自填組呈顯著差異。而自填組樣本在以下這些媒體的使用時間較面訪組長，並達顯著差異：「一天內看網路新聞的時間」、「一個月內看紙本雜誌的天數」、「一個月內看網路雜誌的天數」、「一天內看網路雜誌的時間」、「一天內看電視新聞的時間」、「一天內看戲劇節目的時間」、「一周內以電腦上網的時間」、「一周內以平板上網的時間」、「一天內使用電腦上網娛樂與休閒的時間」、「一天內使用平板上網娛樂與休閒的時間」及「一天內使用手機上網工作或學習的時間」。此外，自填組在以下通訊軟體或電話使用時間上亦較面訪組長：「因工作或課業需要使用即時通訊軟體的時間」「因工作或課業需求以外使用即時通訊軟體的時間」「因工作或課業需要使用傳統電話通話的時間」「因工作或課業需求以外使用傳統電話通話的時間」，兩組呈顯著差異。（請見附錄六，B3a、B3d、B3f、B4(1)a、B4(2)a、B4(2)b、B4(3)a、B4(3)b、C3b、D1a、D2a、D2b、F1、F3、F6、G2、H1、H2、H4.1b、H4.2b、H4.3a 題）

上述媒體使用時間的分析結果可以發現，面訪組在電視的使用天數和時間較自填組長，自填組則在不同媒體（如：網路、雜誌、戲劇及網路等）的時間較面訪組長。此種結果有可能是面訪組受到社會預期的影響較大，但亦有可能每個人

對不同媒體使用時間的社會預期感受不同，因此在訪問方式對媒體使用時間調查的影響上，尚待未來更深入的分析。

（3）媒體評價及假新聞議題

媒體評價題組中，面訪組評各個媒體報導新聞的信任分數平均都較自填組高，且在電視、報紙、廣播和雜誌這四項，兩組數據達顯著差異。另外，請受訪者選填目前臺灣電視新聞最需要解決的問題，自填組有較高比例的樣本選擇「電視新聞節目商業化」及「電視新聞報導不夠深入」，並與面訪組達顯著差異。以社會預期效應亦可以解釋此題組的結果，面訪組的受訪者有可能看在訪員的面子上，給予訪員所詢問的問題較高的分數，而在另一題所需解決的問題，自填組有可能不受訪員觀感限制，因此較能夠依照自身的想法回答，這些問題也符合目前臺灣社會對新聞的評價普遍較低的現象。（請見附錄六，I5a 題）

在假新聞的題組中，請受訪者選填「回想上周看新聞的狀況，所碰到的情形？」面訪組有較高比例樣本選擇「報導看起來像新聞，但實際卻是廣告」；自填組則有較高比例樣本選擇「政治或商業力介入的新聞」。面訪組在「你覺得假新聞造成的影響有多嚴重？」與自填組呈顯著差異，面訪組認為假新聞造成的影響較嚴重。進一步詢問受訪者「認為哪些人或單位，在防範假新聞流傳的工作上需負起責任？」，發現自填組有較高比例的樣本選擇「社會大眾」。請受訪者選填「媒體上經常流傳許多假新聞（或稱假消息），你覺得這會對你自己造成什麼樣的影響？」，自填組較高比例的樣本選擇「誤導自己」；面訪組較高比例的樣本選擇「沒有任何影響」。在詢問受訪者「你會透過下列哪些方式來確認你接觸到的新聞是不是假新聞？」，自填組較高比例的樣本選擇「參考那則新聞下方的留言」。進一步詢問受訪者「遇到假新聞，你會如何處理？」，面訪組較高比例的樣本選擇「就算知道是假新聞，也不會做任何事」；自填組較高比例的樣本選擇「在留言區舉發該則新聞為假新聞」。兩組皆呈顯著差異。（請見附錄六，I6、I7b、I8、I10、I11、I12 題）

（4）網路、遊戲或戲劇成癮題組

在戲劇題組中，自填組樣本在「一天內看戲劇節目的時間」較面訪組長，並達顯著差異。而在「最常看哪一種類型的戲劇節目」的題目上，自填組選擇「懸疑推理」、「奇幻魔法」、「歷史劇」、「科幻」、「穿越劇」、「動作冒險」、「校園」、「英雄」、「權力鬥爭」、「災難」、「復仇」、「音樂」及「情慾」的比例比面訪組高，面訪組則在選擇「鄉土」上較自填組的比例高，兩組皆達顯著差異。在「主要透過什麼管道收看戲劇節目？」的題目中，面訪組選擇「電視」的比例較自填組高，自填組比起面訪組則選擇「線上影音串流平台」的比例較高。在戲劇成癮及涉入度的題組中，發現自填組的平均分數較面訪組高，選項為五點量表，1 表示非常不同意、5 表示非常同意。

在電玩遊戲題組中，自填組樣本在「一週內玩電玩遊戲的時間」及「一天內玩電玩遊戲的時間」都較面訪組長，並達顯著差異。而在「時常玩的電玩遊戲類型（包含 App 遊戲）」的題目上，自填組選擇「AR 擴增實境」的比例比面訪組高，面訪組則在選擇「格鬥遊戲」及「賭場類遊戲」上較自填組的比例高，兩組皆達顯著差異。在遊戲成癮題組中，發現自填組的平均分數較面訪組高，選項為五點量表，1 表示非常不同意、5 表示非常同意。

在問題網路使用題組中，面訪組樣本在「如果未來你買新電腦，你會安裝防毒或電腦防護軟體、或者試著更瞭解如何保護自己的網路安全。」及「你覺得你的電腦中毒或受到惡意軟體影響的機率很高」的平均分數較自填組高。在網路成癮題組中，如：「沒有辦法上網時，你會很想上網。」、「你會因為不能使用網路而感到沮喪、心情不好、或覺得緊張，但是只要能上網，這些情況就會改善。」等題目，發現自填組的平均分數較面訪組高，選項為五點量表，1 表示非常不同意、5 表示非常同意。在使用資訊產品習慣中，自填組較常上網使用雲端傳輸資料，也較常使用交友網站或交友 APP，使用頻率都與面訪組呈顯著差異。其中，交友網站、APP 的使用問題較為敏感，可推測自填組對敏感問項的表態意願較高。

（請見附錄 ，H5(02)-H5(07)、G2、G3、G4-1、G5(05)-G5(07)、G5(09)- G5(11)、G5(14)、J1a、J1b、J1c、J2(01)- J2(03)、J2(08)、M1(01)、M1(03)、M2a(01)- M2a(05)、M2a(08)、M2a(09)題）

（5）個人價值、生活滿意度與幸福感相關題組

不同訪問方式組別在此部分中共有 11 題的答案達顯著差異，其中，面訪組樣本的平均答案都比較偏向社會預期。在普遍社會觀感較正面的題目敘述上，面訪組的平均分數較高（較偏正面）:「你重視財富，想要擁有許多錢和昂貴的東西。」、「你重視居住安全，避免任何可能的危險。」、「你重視舉止合宜（台：你不會做歹事），別人認為不好的事你不會去做」、「你重視環境保護，關心大自然」及「你重視傳統，會遵循宗教與家庭傳下來的習俗」，選項為五點量表，1 表示大部分不像你、5 表示大部分像你。而在下列題目敘述較為負面的問項上，則是自填組的分數較高（較偏負面）「若人生可以重來一次，你會想要改變目前擁有的一切。」，選項為五點量表，1 表示非常不同意、5 表示非常同意。「你多常覺得身體很累？」、「你多常覺得心裡很累？」選項為四點量表，1 表示從來沒有、4 表示經常。「在過去兩週裡，你有幾天做事時提不起勁或沒有樂趣？」、「在過去兩週裡，你有幾天感到心情低落、沮喪或絕望？」、「在過去兩週裡，你有幾天感到緊張、焦慮或不安？」。選項為八點量表，0 表示 0 天、7 表示 7 天。（請見附錄六，N1(01)、N1(06)、N1(07)、N2(04)、N8a、N8b、N9 題）

（6）與媒體接觸內容或政治傾向相關的敏感題目

在最常看哪份報紙的問題上，自填組選擇蘋果日報的比例較面訪組高，且兩組間達顯著差異，推估此結果與蘋果日報的政治色彩明顯有關；在最常看的網站新聞中，兩組數據達顯著差異的則有社群媒體（例如：臉書、推特）、即時通訊軟體（例如：LINE Today、WeChat 微信）、Ettoday 東森新聞雲、整合網路新聞 App、聯合新聞網、自由時報、Nownews（今日新聞）、新頭殼、BBS、壹週刊、BBC、CTI 中天新聞、民視新聞、公共電視、TVBS 新聞、卡提諾狂新聞，亦都

是自填組有較多比例的樣本選擇這些較有爭議性的網站。

此外，兩個組別在政治題組中呈現顯著差異的有「你有多常與政治立場相同的家人和朋友討論政治？」、「你有多常與政治立場不同的家人和朋友討論政治？」，這兩題也都是自填組的平均分數較面訪組高。面訪組則在「若 0 代表非常冰冷，100 代表非常溫暖，請問國民黨讓你感到溫暖的程度？」的分數較自填組高。在「請問你有沒有透過網路蒐尋、瀏覽、點閱或觀看和『政治與公共事務』有關的新聞、訊息或影片？」、「請問你有沒有透過網路轉貼、轉寄或分享和『政治與公共事務』有關的新聞、訊息或影片？」，這兩題自填組選擇「有」的比例較面訪組多。詢問政黨傾向的題目中，選擇「國民黨」則是面訪組有較高比例；選擇「時代力量」則是自填組有較高比例；依據以上結果，可推測自填組的受訪者在媒體內容或政治這些較敏感的議題上，表態的意願較面訪組高。（請見附錄六，C1c、C3c、L5(01)- L5(02)、L6、L9a、L10a、L14 題）

2、樣本信度

檢測不同訪問方式組別在相同測量概念題目上的信度值，得兩組間答案數值的信度 Cronbach's Alpha 值介於 0.7~0.8 間（請見附錄七），僅有世界價值觀、網路負面影響這兩組的信度 Cronbach's Alpha 值介於 0.5~0.6 間。進一步比較兩組在這 14 組測量概念相同的題目中 Cronbach's Alpha 值大於 0.8 的比例，可得自填組有較多組題目（50%）的信度值大於 0.8，比例高於面訪組（43%）。這些題目的題型，從平板電腦上看來都是左邊為題目，右邊為五點量表，可推測無論是訪員訪問或是受訪者自填問卷，其認真程度相當並無明顯隨意填答的狀況出現，不過，自填組在填答時的一致性較面訪組高。

3、訪問時間

面訪組樣本的完訪平均時間為 45.65 分鐘（N=468，刪除時間紀錄有誤樣本）；自填組樣本的完訪平均時間為 40.19 分鐘（N=408，刪除時間紀錄有誤樣本），兩者的獨立樣本 t 檢定達顯著差異（$t = -3.70$，$p < .01$）。若考量自行填答的樣本會

先由訪員帶領完成約 1 分鐘的問卷系統教學，將自行填答樣本之平均時間減去誤差 1 分鐘，得 39.19 分鐘，亦與訪員訪問之完訪時間有顯著差異，可得此兩種訪問方式的不同，事實上會顯著影響訪問時間，且自填組的時間短於面訪組。

4、受訪者問卷回饋

詢問受訪者覺得問卷有哪些問題時，自填組與面訪組皆無顯著差異，因此可得此兩種訪問方式的不同並無顯著影響受訪者對問卷的回饋。

5、結論

總結以上，訪問方法的差異使面訪組的答案在一些題目上較自填組更偏向社會預期、偏中性或不表態；在信度及受訪者問卷回饋上，兩組間則未呈現顯著差異，惟在訪問時間上，面訪組填答時間較自填組更長。因此，本計畫認為由受訪者自行填答問卷在未來是可行的訪問方式。

伍、　第二期第三次：網路追蹤調查

第二期第三次除了執行一般民眾追蹤面訪調查，也希望能利用網路發展的趨勢，透過網路問卷的形式進行多元化調查，以下分別詳述本計畫執行的網路追蹤調查，分別為青少年網路追蹤調查、一般民眾網路追蹤調查（目前為建置群組階段）。

一、　青少年網路追蹤調查

（一） 目的

臺灣傳播調查資料庫於 2014 年與 2017 年各執行一次兒童及青少年面訪調查，以學校抽樣與班級抽樣抽取全臺灣 9 至 17 歲的國小、國中及高中（職），且在臺設有戶籍的學生進行調查，2014 年完成 1,959 份有效樣本，2017 年完成 1,852 份有效樣本。兒童及青少年面訪調查為三年進行一次，但是在各次調查期間亦希望能研究青少年傳播行為之長期趨勢與變化，但考量到青少年升學或分班的因素，會導致無法利用再次調查學校班級的方式追蹤當初的受訪者，因此在 2017 年調查中詢問受訪者是否有再次受訪的意願，並且以電子郵件與手機號碼為主要聯絡方式，於 2019 年建置青少年網路追蹤調查群組，藉由網路問卷的方式蒐集青少年們在不同時間點之媒體使用習性。

（二） 調查流程

為建置青少年網路追蹤調查群組，調查流程分為以下四個步驟，如圖 14，以下詳述各步驟之執行規劃。

圖 14 青少年網路追蹤調查流程圖

1、調查再訪意願（2017）年：

受訪者在 2017 年填答兒童及青少年面訪調查時，即詢問他們是否願意接受未來的訪問，訪問方式有（1）面對面訪問；（2）網路問卷；（3）視訊調查（例如：利用 Skype、Line、臉書訊息 Messenger）；（4）電話訪問，並請受訪者依其意願留下聯絡方式（包含：家裡電話號碼、手機號碼、電子郵件），未來再次訪問時則可依受訪意願與聯絡方式再度聯繫受訪者。

2017 年兒童及青少年面訪調查共完成 1,852 份有效樣本，經統計願意再訪且有留下聯絡方式（家裡電話、手機號碼或電子信箱）者共 1,626 人（願意再訪率約 87.8%），其中願意接受面對面訪問者有 125 人，願意接受網路問卷者有 1429 人，願意接受視訊調查者有 40 人，願意接受電話訪問者有 32 人。

2、整理滿 18 歲受訪者名單：

依據 2017 年調查願意再訪方式，願意接受網路問卷者所佔比例最多（約 87.9%），因此欲以網路調查的方式持續追蹤青少年。2017 年調查的青少年年齡介於 9 歲至 17 歲間，至 2019 年已有部分青少年年滿 18 歲，為此次追蹤調查之研究對象，篩選條件為

（1）出生年為民國 90 年（含）以前者；（2）2017 年調查時為高中職生（依臺灣學制規則可推論國中生為民國 90 年 9 月以後出生，追蹤調查時未滿 18 歲）；（3）願意接受網路問卷調查者；（4）留有電子信箱者，共計有 611 名受訪者。

3、確認問卷主題架構：

由於 2017 年兒童及青少年面訪調查為訪問人員到學校施測的方式，受訪青少年有完整的填答時間且有疑問時能隨時獲得指導，但若利用網路派送問卷的方式則需注意問卷長度不可過久以及題目明瞭易懂，因此將前次調查問卷題目分類，並加入二期三次一般民眾調查的新興調查議題，預計分為四波主題進行調查，並在問卷規劃會議上與委員討論與確認題目更動事宜，各次調查主題與前次調查題組對照如下表 26 所示。

表 26 青少年網路追蹤調查群組之問卷主題架構

波次	主題	2017 年青少年調查題組對照
第一波調查	負面網路使用	基本狀況、個人價值、網路與校園、問題網路使用
第二波調查	基本媒體接收	傳播行為、媒體評價
第三波調查	網路使用及社群媒體	網路使用情形、社群媒體
第四波調查	電玩與社會現象	電玩遊戲

在調查前皆會進行青少年的認知訪談，第一波調查之認知訪談於 2019 年 1 月進行，由助理招募政治大學三位大學一年級的學生（約 18-19 歲）進行訪談，並針對題目不理解的部分在問卷小組會議進行修改後，確認第一波調查問卷。

4、建置青少年網路追蹤調查群組：

確認問卷題目後，使用網路問卷系統 Qualtrics 進行編排與發送問卷。為建置青少年網路追蹤調查群組，在問卷開始前先行詢問青少年是否有意願加入「傳播調查資料庫網路調查群組（青少年）」，加入群組之後可獲得 100 元便利商店電子現金，之後將不定期收到傳播調查研究問卷，完成每一次調查亦會依問卷長度致贈 50 至 100 元的便利商店電子現金以示感謝。希冀能藉由建置青少年網路追蹤調查群組完成四波追蹤調

查，並且能在未來持續進行青少年相關傳播調查研究。

（三） 結果

第一波調查於 2019 年 5 月 6 日開始發送問卷，而後每週寄發催收信件，並依照問卷基本資料核對確認青少年身分為兩年前調查受訪者，確認後再計入網路調查群組人數並發放便利商店電子現金。

問卷發送管道主要為青少年兩年前提供之電子信箱（樣本名單共計 611 人），發送加催收共寄發四次電子信件，至 5 月底共計有 70 人完成問卷（電子郵件追訪成功率約 11.5%）。因電子郵件發送問卷的填答數量每週減少，因此改以青少年兩年前所提供的手機號碼連繫（樣本名單扣除完成問卷的 70 人與未留手機號碼者，共計 505 人），以簡訊寄送問卷連結給受訪者，發送加催收共寄發四次簡訊，至 7 月中共有 31 人完成問卷（手機簡訊追訪成功率約 6.1%）。

第一波調查共進行十週，至 2019 年 7 月 10 日最後一次催收後，因問卷回收狀況不佳故停止後續波次之調查，總計第一波調查願意加入群組人數為 100 人（加入率約 16.4%），並完成 100 份有效問卷。

（四） 未來執行建議與改進方法

1、評估失敗原因

(1) 在訪問前沒有持續聯絡，可能導致青少年不信任

在 2017 年兒童及青少年面訪調查結束後，並沒有持續聯絡有再訪意願的青少年，多年後青少年也可能忘記曾參與過 2017 年的調查，因此直接寄發調查問卷邀請他加入群組，可能會讓青少年不信任，因此略過信件與簡訊。

(2) 僅有部分學生成年，樣本數量少

此次追蹤調查的研究對象僅鎖定年滿 18 歲且有再訪意願的青少年，名單共計有 611 人，僅占願意再訪者 1635 人中的 37.4%，因此樣本數量少，相對完成填答者不多。

(3) 許多學生提供錯誤信箱或學校信箱，可能畢業後即不再使用

此次追蹤調查的問卷發送管道為電子信箱與手機簡訊，電子郵件方面，以網路問卷系統 Qualtrics 發送，系統上可統計退回信件，共計退回 67 封，即名單中有 11%為錯誤信箱，以致無法聯繫上受訪者。另外也檢視名單中電子信箱，發現有 23 個信箱為 edu.tw 結尾，表示受訪者留下其學校的電子信箱，此類信箱通常有時效性，多數學生畢業後即不再登入使用，因此多年後若欲追蹤調查則會聯繫不上受訪者。最後，Qualtrics 系統亦可查詢寄發的信件有無開啟，但多數信件皆未被開啟，顯示調查信件沒有接觸到受訪者，可能原因為該信箱非受訪者的常用信箱，或者是受訪者已不再使用該信箱。

手機簡訊方面，也會有簡訊無法傳遞的問題，原因為手機端設定問題或接收手機所屬電信系統問題，每次寄送問卷傳送失敗比例約為 1.4%至 15.7%不等。

2、未來改進方向

(1) 節慶日寄送電子郵件跟簡訊，並提供修改聯絡方式的管道

建議每年節慶時能持續聯絡願意再訪的青少年，藉由寄送節慶圖文持續與青少年聯繫，增加資料庫的可信度，並考量到受訪者常用電子信箱更換的問題，在聯絡信件中提供青少年可修改聯絡方式的管道，以增加調查問卷的接觸率。

(2) 依受訪者期望訪問方式接觸受訪者

在 2017 年兒童及青少年面訪調查中有提供四種再訪方式給青少年選擇，包含面對面訪問、網路問卷、視訊調查（例如：利用 Skype、Line、臉書訊息 Messenger）、電話訪問，雖然選擇網路問卷方式再訪的人數最多，但亦有些青少年選擇其他類型的再訪方式，因此未來亦能依受訪者期望的方式來接觸受訪者。表 27 整理出 2017 年調查的青少年樣本預估成年年份與願再次受訪及提供聯絡資訊的人數，由於調查為網路問卷，可由電子信箱或是手機簡訊發送，因此也總計出留有手機號碼與電子信箱的人數，可作為較可能連繫上的人數參考，可以看出每過一年青少年網路追蹤調查群組受訪者名單增加 100 至 200 人，有留手機與信箱資訊者亦每年增加有 100 至 150 人，因此可建

立追蹤調查群組，持續蒐集青少年的媒體使用習性。下表 28 則整理出調查年度與預估將加入群組的人數，並以此次第一波調查願意加入群組之加入率 16.4%計算，可作為未來年度再次進行追蹤調查時的參考。

表 27 青少年樣本（2017 年）預估成年年份與願再受訪及提供聯絡資訊人數

民國出生年月	2017 年 5 月調查歲數	預估滿 18 歲年份	2017 調查總人數	願再訪且有聯絡資訊總人數	願再訪比例	可聯絡資訊			
						有留家裡電話	有留手機號碼	有留電子信箱	有留手機與信箱
88 年 5-12 月	17 歲	2018	162	141	87.0%	129	139	141	139
89 年 1-12 月	16 或 17 歲	2018	435	381	87.6%	362	372	375	367
90 年 1-12 月	15 或 16 歲	2019	234	211	90.2%	201	205	206	200
91 年 1-12 月	14 或 15 歲	2020	144	119	82.6%	110	115	111	109
92 年 1-12 月	13 或 14 歲	2021	162	146	90.1%	126	134	121	113
93 年 1-12 月	12 或 13 歲	2022	273	245	89.7%	211	234	165	161
94 年 1-12 月	11 或 12 歲	2023	220	184	83.6%	162	173	71	67
95 年 1-12 月	10 或 11 歲	2024	204	184	90.2%	155	169	55	53
96 年 1-12 月	9 或 10 歲	2025	17	14	82.4%	8	13	1	1
97 年 1-4 月	9 歲	2026	1	1	100.0%	1	1	0	0
總計			1852	1626	87.8%	1465	1555	1246	1210

表 28 青少年網路追蹤調查年度與預估將加入群組的人數

調查年份	願意再訪方式				願再訪總人數	願再訪累積人數	預估加入群組累積人數(16.4%)
	面對面	網路問卷	視訊調查	電話訪問			
2018	5	130	2	4	141	141	23
	34	332	8	7	381	522	86
2019	17	185	6	3	211	733	120
2020	5	112	2	0	119	852	140
2021	6	136	2	2	146	998	164
2022	17	218	8	2	245	1243	204
2023	14	157	5	8	184	1427	234
2024	24	148	7	5	184	1611	264
2025	3	11	0	0	14	1625	267
2026	0	0	0	1	1	1626	267
總計	125	1429	40	32	1626		

(3) 青少年面訪調查時，建議受訪者提供常用信箱，且盡量不要學校信箱

兒童及青少年面訪調查為三年進行一次，調查中會詢問受訪者是否有再次受訪的意願並留下聯絡方式，建議在此階段增加備註請受訪者提供常用信箱，且盡量不要留學校信箱，以免未來無法接觸到受訪者。

二、 建置傳播調查資料庫網路調查群組（Panel）

（一） 目的

長期接觸受訪者是困難但具有極大價值的事情，相較於面訪調查需耗費時間與勞力成本，以網路進行追蹤調查或相關研究則更易於進行，故以第二期第三次調查之受訪者為基礎建置傳播調查資料庫網路調查群組（Panel）。利用此群組，各領域的專家學者可招募學術研究調查之受訪者，優點有：(1) 藉由面訪調查抽樣設計，可建置全國的機率樣本，相較於在網路招募受訪者的方式，更有代表性；(2) 樣本已接受過面訪調查，有受訪者的基本資料、傳播行為、媒體使用等資料可篩選出適合特定問卷主題的受訪者，或是進行長期的追蹤調查；(3) 網路問卷的填答時間較彈性，受訪者可依自己有空的時間上網作答，也可以降低訪問成本。

（二） Panel 建置流程

在第二期第三次面訪調查時，由訪員詢問受訪者是否願意參與未來的網路調查，有意願參與的受訪者可以留下聯繫方式（手機號碼或電子信箱），一週內受訪者會收到加入網路調查群組的簡短問卷，完成此份短問卷即視為同意接受本計畫後續進行之傳播行為相關網路問卷調查。

（三） 結果

第二期第三次面訪調查共完成 2000 份有效樣本，其中有意願參與網路調查群組的受訪者有 930 人（約 46.5%），調查期間每週用簡訊或電子郵件寄發與催收簡短問卷給有意願加入群組之受訪者，完成問卷參與群組者共 472 人（佔二期三次調查人數之 23.6%；有意願加入群組者的完成率約 50.8%）。

由於受訪者同意後續之聯繫方式有三類可能：(1) 僅同意以手機簡訊聯繫；(2) 僅同意以電子郵件聯繫；(3) 同意以手機簡訊與電子郵件兩種方式聯繫，考慮到現代人使用手機之頻率大過於查看電子信箱之頻率，故若受訪者同意以手機簡訊與電子郵件兩種方式聯繫的話，本計畫優先以簡訊方式發送問卷及催收。此

次以簡訊發送問卷給 705 位有意願加入群組之受訪者，最後完成問卷者共 359 位（簡訊完成填答比例約 50.9%），以電子郵件發送問卷給 225 位有意願加入群組之受訪者，最後完成問卷者共 113 位（電子郵件完成填答者比例約為 50.2%）。

表 29 為二期三次面訪調查與網路調查群組人口變數比較，相對於面訪調查的受訪者，群組組成中有較高比例的「30-39 歲」及「40-49 歲」區間之民眾，有較高比例的「北北基宜」地區之民眾，以及較高比例的「專科/大學/碩士/博士」教育程度之民眾（如表中標示灰底的項目）。

表 29 一般民眾面訪正式調查樣本與網調群組（Panel）樣本比較

人口變數	二期三次面訪調查（加權前）（N=2000）	一般民眾網調群組（Panel）（N=472）
A1. 性別	男性：883 位（44.2%） 女性：1117 位（55.9%）	男性：188 位（39.9%） 女性：284（60.2%）
A2. 年齡區間	18-19 歲：13 位（0.7%） 20-29 歲：167 位（8.4%） 30-39 歲：320 位（16.0%） 40-49 歲：377 位（18.9%） 50-59 歲：365 位（18.3%） 60-69 歲：420 位（21.0%） 70 歲以上：338 位（16.9%）	18-19 歲：3 位（0.6%） 20-29 歲：51 位（10.8%） 30-39 歲：143 位（30.3%） 40-49 歲：126 位（26.7%） 50-59 歲：89 位（19.1%） 60-69 歲：46 位（9.7%） 70 歲以上：13 位（2.8%）
A3. 出生縣市	北北基宜：490 位（24.5%） 桃竹苗：335 位（16.8%） 中彰投：311 位（15.6%） 雲嘉南：430 位（21.5%） 高屏：299 位（15.0%） 花東：73 位（3.7%） 離島：14 位（0.7%） 其他及不知道：48 位（2.4%）	北北基宜：150 位（31.8%） 桃竹苗：57 位（12.1%） 中彰投：67 位（14.2%） 雲嘉南：86 位（18.3%） 高屏：84 位（17.8%） 花東：14 位（3.0%） 離島：3 位（0.6%） 其他及不知道：11 位（2.3%）
A9. 教育程度	不識字：52 位（2.6%） 自修/小學：288 位（14.4%） 國中（初）中/初職：241 位（12.1%） 高中普通科/高中職業科/ 高職/士官學校：549 位（27.5%） 專科/大學/碩士/博士：870 位（43.5%）	不識字：2 位（0.4%） 自修/小學：5 位（1.1%） 國中（初）中/初職：25 位（5.3%） 高中普通科/高中職業科/ 高職/士官學校：119 位（25.2%） 專科/大學/碩士/博士：321 位（68.0%）

（四） 未來執行作法

第二期第三次共計有 472 名受訪者加入網路調查群組，未來本計畫將利用此群組進行傳播相關網路調查，預計一年進行 3 次調查，每次以公開徵求問卷題組的方式讓專家學者們能夠利用此群組進行調查，調查議題可以從新興社會議題發想，也可以從二期三次之問卷題目延伸，因此能創造多樣化之議題。

陸、　國際合作

為強化本資料庫與國際的連結，提供更多樣化的資料供專家學者使用，在第二期計畫期間積極蒐集外國大型資料庫資訊、討論與外國大型資料庫的合作機會（如：世界網路計畫）、進行國際比較之媒體（YouTube）使用的前導研究、以及邀請外國學者擔任出題委員等，其中後兩項在積極的推動下已有進展，內容整理如後。

一、　媒體（YouTube）使用的前導研究

（一） 目的

由於臺灣民眾使用影音平台 YouTube 的比例相當高（依據傳播調查資料庫第二期第二次面訪調查結果使用率達 60%），加上 YouTube 平台的特性為任何人皆可以上傳影片，因此網路影片的內容相當多元，不論是新聞片段、網路紅人及創作者分享、戲劇、遊戲實況等，大眾已日漸習慣在 YouTube 上觀看各式各樣網路影片。媒體的使用行為與觀看內容是傳播研究的重要基石，本資料庫未來的調查勢必將採用更多針對 YouTube 平台的題目，故在此背景下，與外國學者 Louisa Ha（哈筱盈）教授共同進行「網路政治影片使用行為調查」，探討父母與子女觀看網路政治影片的互動與影響，除了可以與其他國家進行比較，相關題組也可作為資料庫一般民眾及青少年調查的借鏡。

「網路政治影片使用行為調查」為臺灣傳播調查資料庫與美國俄亥俄州博林格林州立大學（Bowling Green State University）媒介與傳播學院 Louisa Ha（哈筱盈）教授之合作調查，共同於台灣及美國以網路問卷的形式發佈調查。英文版問卷由 Louisa Ha 教授團隊設計，中文版問卷由臺灣傳播調查資料庫團隊翻譯並依臺灣社會現況加以改編，兩份問卷部分題目一致，因此可比較跨國之網路政治影片使用行為。

許多研究表明父母的政治行為（包含討論政治、觀看新聞等），會影響孩子的政治社會化，像是成年後的政治認同與政治參與，孩子會藉由觀察、模仿父母的行為，形塑出自己的政治觀念與行為（Austin & Pinkleton, 2001）。過去的討論多著重在觀看電視新聞、觀看報紙新聞之行為（York & Scholl, 2015），但隨著網路影片的發展，比起電視新聞，孩子的資訊來源可能更多是來自於網路影片，如 YouTube 網路影音平台有許多新聞資訊、政論節目、時事分享等類型的影片，網路政治影片的使用行為可能影響個體之政治社會化，也可能影響家庭成員間的政治認同與政治參與。

因此將 YouTube 網路影音平台作為一種政治媒介，藉由其上政治議題影片的觀看行為，探討其政治社會化的作用與代間政治認同與政治參與之影響，並觀察 2020 年總統及立法委員選舉前民眾對於政治相關網路影音的接收行為。

（二） 調查流程

因應台灣 2020 年 1 月 11 日總統與立法委員選舉，及美國 2020 年 11 月 3 日總統大選也即將開展，所以是很好的時間點進行兩國比較，促成此次跨國合作的調查。因為在 2019 年末的時間點上，不論新聞媒體或是影音平台都會比非選舉期間發佈更多關於政治議題的影片，並且民眾為了參與投票活動，會更有意願接收總統候選人與立法委員候選人的相關影片，像是觀看新聞、競選活動、候選人直播、辯論會等等。

因研究欲探討世代間政治社會化的影響，故需收集「大學生」與「學生家長」的回應。依據台灣的選舉制度，18 歲以上的國民有公投投票的權利，20 歲以上的國民有選舉權，因此設定「大學生」（大學生年齡約落在 18～22 歲）為研究對象，先招募大學生並進一步聯繫「學生家長」，將「大學生」與「學生家長」兩人為一組，兩者皆完成樣本視為一份有效樣本。本研究使用網路問卷系統 Qualtrics 編排問卷與發布調查，在研究對象填答問卷時同步記錄於系統中，調查期間資料庫團隊會根據蒐集到的資料進行複查與檢誤，確認學生與家長為有效的

樣本組合。複查與檢誤完成後，再提供給台灣與美國的研究人員使用。

（三） 結果

本調查台灣部分之樣本以國立政治大學的大學生及其家長為調查對象，網路問卷自 2019 年 12 月 2 日開放填答，樣本募集管道有三類：(1) 在政治大學臉書社團（NCCU 政大學生交流板）發布問卷訊息；(2) 發送問卷傳單，學生只需用手機掃瞄傳單上 QR Code 之圖示即可進入問卷；(3) 廣發政治大學學生信箱，邀請學生填答問卷。

調查期間自 2019 年 12 月 2 日自 2020 年 1 月 10 日晚上 23 點 59 分截止（總統大選前），完成有效樣本共 134 份（即學生 134 人與家長 134 人，共計 268 人）。

參考文獻

余民寧、黃馨瑩、劉育如（2011）。「台灣憂鬱症量表」心理計量特質分析報告，**測驗學刊，58**(3)：479-500。

戴怡君、董旭英（2002）。使用網際網路進行互動者特質之探討，**資訊社會研究，2**：29-58。

Abbey, A. (1993). The effect of social support on emotional well-being. Paper presented at the *First International Symposium on Behavioral Health. Nags Head, North Carolina.*

Adams, B. N. (1967). Interaction theory and the social network. *Sociometry*, 64-78.

Arrindell, W. A., Meeuwesen, L., & Huyse, F. J. (1991). The Satisfaction With Life Scale (SWLS): Psychometric properties in a non-psychiatric medical outpatients sample. *Personality and Individual Differences, 12*(2), 117-123.

Bandura, A. (1977). Self-efficacy: Toward a unifying theory of behavior change. *Psychological Review, 84*, 191–215.

Bandura, A. (1994). Self-efficacy. In V. S. Ramachaudran (Ed.), *Encyclopedia of human behavior* (Vol. 4, pp. 71-81). New York: Academic Press. (Reprinted in H. Friedman [Ed.], *Encyclopedia of mental health*. San Diego: Academic Press, 1998).

Baumeister, R. F., & Leary, M. R. (1995). The need to belong: desire for interpersonal attachments as a fundamental human motivation. *Psychological bulletin, 117*(3), 497.

Blanchard, A. L. (2007). Developing a sense of virtual community measure. *CyberPsychology & Behavior, 10*(6), 827-830.

Block, J. J. (2008). Issues for DSM-V: Internet addiction. *American journal of Psychiatry, 165*(3), 306-307.

Brossard, D., & Nisbet, M. C. (2007). Deference to science authority among low information public: Understanding U.S. opinion on agricultural biotechnology. *International Journal of Public Opinion Research, 19*, 24-52.

Bryant, J., & Zillmann, D. (1984). Using television to alleviate boredom and stress: Selective exposure as a function of induced excitational states. *Journal of Broadcasting, 28*, 1–20.

Campbell, M. A. (2005). Cyber Bullying: An Old Problem in a New Guise? *Australian Journal of Guidance and Counselling, 15*(01), 68-76.

Cappella, J. (2002). Cynicism and Social Trust in the New Media Environment. *Journal*

of Communication, 52(1), 229-241. http://dx.doi.org/10.1093/joc/52.1.229

Chan, D.K.-S., & Cheng, G.H.-L.(2004). A comparison of offline and online friendship qualities at different stages of relationship development. *Journal of Social and Personal Relationships, 21*(3),305–320.

Chen, S. H. W. L., Weng, L., Su, Y., Wu, H., & Yang, P. (2003). Development of a Chinese Internet addiction scale and its psychometric study. *Chinese Journal of Psychology, 45*(3), 279.

Cho, V. & Hung, H. (2011). The Effectiveness of Short Message Service for Communication with Concerns of Privacy Protection and Conflict Avoidance. *Journal of Computer-Mediated Communication, 16*(2), 250-270. http://dx.doi.org/10.1111/j.1083-6101.2011.01538.x

Cobb, S. (1976). Social support as a moderator of life stress. *Psychosomatic medicine, 38*(5), 300-314.

Coleman, J. (1988). Social Capital in the Creation of Human Capital. *American Journal of Sociology, 94,* S95-S120.

Diener, E., Emmons, R., Larsen, R., & Griffin, S. (1985). The Satisfaction With Life Scale. *Journal of Personality Assessment, 49*(1), 71-75.

Espelage, D. & Holt, M. (2001). Bullying and Victimization During Early Adolescence. *Journal of Emotional Abuse, 2*(2-3), 123-142.

Espelage, D. L., & Swearer, S. M. (2003). Research on school bullying and victimization: What have we learned and where do we go from here? *School Psychology Review, 32*(3), 365-384.

Fenigstein, A., Scheier, M. F., & Buss, A. H. (1975). Public and private self-consciousness: Assessment and theory. *Journal of consulting and clinical psychology, 43*(4), 522.

Freudenberger, H. J. (1974). Staff burn-out. *Journal of social issues, 30*(1), 159-165.

Fu, W., & Sim, C. (2011). Aggregate bandwagon effect on online videos' viewership: Value uncertainty, popularity cues, and heuristics. *Journal of American Society for Information Science and Technology, 62*(12), 2382-2395. http://dx.doi.org/10.1002/asi.21641.

Gecas, V., & Schwalbe, M. L. (1986). Parental behavior and adolescent self-esteem. *Journal of Marriage and the Family,* 37-46.

Gil de Zúñiga, H., Jung, N., & Valenzuela, S. (2012). Social Media Use for News and

Individuals' Social Capital, Civic Engagement and Political Participation. *Journal of Computer-Mediated Communication, 17*(3), 319-336. http://dx.doi.org/10.1111/j.1083-6101.2012.01574.

Goffman, E. (1959). *The presentation of self in everyday life*. Garden City, NY: Doubleday.

Griffin, R. J., Dunwoody, S., & Neuwirth, K. (1999). Proposed model of the relationship of risk information seeking and processing to the development of preventive behaviors. *Environmental research, 80*(2), S230-S245.

Guo, Y. & Poole, M. (2009). Antecedents of flow in online shopping: a test of alternative models. *Information Systems Journal, 19*(4), 369-390. http://dx.doi.org/10.1111/j.1365-2575.2007.00292.

Haciyakupoglu, G., Hui, J. Y., Suguna, V. S., Leong, D., & Rahman, M. F. B. A. (2018). Countering fake news: A survey of recent global initiatives. *S.Rajaratnam School of International Studies*.

Harter, S. (2012). *The Self-Perception Profile for Adults: Manual and Questionnaire* (2nd ed.). Retrieved from https://portfolio.du.edu/SusanHarter/page/44210

Hartwick, J., & Barki, H. (2002). Conceptualizing the construct of interpersonal conflict. *Cahier du GReSI, 2*(04).

Haythornthwaite, C. (1996). Social network analysis: An approach and technique for the study of information exchange. *Library & information science research, 18*(4), 323-342.

Heatherton, T., & Polivy, J. (1991). Development and validation of a scale for measuring state self-esteem. *Journal of Personality And Social Psychology, 60*(6), 895-910.

High Level Expert Group (HLEG) on Fake News and Online Disinformation (2018). *A multi-dimensional approach to disinformation.* Brussel: European Commission.

Johnson, J. David. (2003). On contexts of information seeking. *Information Processing & Management, 39*(5), 735-760.

Kalsnes, B. (2018). Fake News. *Oxford Research Encyclopedia of Communication.* Online publication date: Sep 2018. DOI:10.1093/acrefore/9780190228613.013.809.

Kaye, B. K., & Johnson, T. J. (2002). Online and in the know: Uses and gratifications of the web for political information. *Journal of Broadcasting & Electronic Media,*

46(1), 54-71.

Kim, Y. & Han, J. (2014). Why smartphone advertising attracts customers: A model of Web advertising, flow, and personalization. *Computers in Human Behavior, 33*, 256-269. http://dx.doi.org/10.1016/j.chb.2014.01.015

Knobloch, S., & Zillmann, D. (2002). Mood management via the digital jukebox. *Journal of Communication, 52*(2), 351–366.

Kohn, M. L., & Schooler, C. (1969). Class, occupation, and orientation. *American Sociological Review*, 659-678.

Kristensen, T. S., Borritz, M., Villadsen, E., & Christensen, K. B. (2005). The Copenhagen Burnout Inventory: A new tool for the assessment of burnout. *Work & Stress, 19*(3), 192-207.

La Greca, A. M., & Lopez, N. (1998). Social anxiety among adolescents: Linkages with peer relations and friendships. *Journal of abnormal child psychology, 26*(2), 83-94.

Larkin, J., McDermott, J., Simon, D. P., & Simon, H. A. (1980). Expert and novice performance in solving physics problems. *Science, 208*(4450), 1335-1342.

LaRose, R., Eastin, M. S., & Gregg, J. (2001). Reformulating the Internet paradox: Social cognitive explanations of Internet use and depression. *Journal of online behavior, 1*(2), 1092-4790.

Lee, C.-J., & Scheufele, D. A. (2006). The influence of knowledge and deference toward scientific authority: A media effects model for public attitudes toward nanotechnology. *Journalism & Mass Communication Quarterly, 83*, 819-834.

Lenhart, A., Rainie, L., & Lewis, O. (2001). Teenage Life Online: The Rise of the Instant-Message Generation and the Internet's Impact on Friendships and Family Relationships. Washington, DC: Pew Internet & American Life Project.

Leung, L., & Lee, P. S. N. (2005). Multiple determinants of life quality: the roles of Internet activities, use of new media, social support, and leisure activities. *Telematics and Informatics, 22*, 161–180.

Löwe, B., Wahl, I., Rose, M., Spitzer, C., Glaesmer, H., Wingenfeld, K., & Brähler, E. (2010). A 4-item measure of depression and anxiety: validation and standardization of the Patient Health Questionnaire-4 (PHQ-4) in the general population. *Journal of affective disorders, 122*(1-2), 86-95.

Lyubomirsky, S., & Lepper, H. (1999). A measure of subjective happiness: Preliminary

reliability and construct validation. *Social Indicators Research, 46*(2), 137-155.

Mavridis, G. (2018). Fake news and Social Media: How Greek users identify and curb misinformation online.

McLeod, J. M., Scheufele, D. A., & Moy, P. (1999).Community, communication, and participation: The role of mass media and interpersonal discussion in local political participation. *Political communication, 16*(3), 315-336.

Mendelson, M., & Aboud, F. (1999). Measuring friendship quality in late adolescents and young adults: McGill Friendship Questionnaires. *Canadian Journal of Behavioural Science / Revue Canadienne Des Sciences Du Comportement, 31*(2), 130-132.

Merchant, G. (2006). Identity, social networks and online communication. *E-Learning and digital media, 3*(2), 235-244.

Morgan, C., & Cotten, S. R. (2003). The relationship between Internet activities and depressive symptoms in a sample of college freshmen. *CyberPsychology & Behavior, 6*(2), 133-142.

Nah, S., & Chung, D. (2012). When citizens meet both professional and citizen journalists: Social trust, media credibility, and perceived journalistic roles among online community news readers. *Journalism, 13*(6), 714-730. http://dx.doi.org/10.1177/1464884911431381

Neto, F. (1993). The satisfaction with life scale: Psychometrics properties in an adolescent sample. *Journal of Youth and Adolescence, 22*(2), 125-134.

Nic, N., Fletcher, R., Kalogeropoulos, A., Levy, D. A., & Nielsen, R. K. (2018). *Reuters Institute Digital News Report 2018*. Reuters Institute for the Study of Journalism.

Parker, J., & Asher, S. (1993). Friendship and friendship quality in middle childhood: Links with peer group acceptance and feelings of loneliness and social dissatisfaction. *Developmental Psychology, 29*(4), 611-621.

Pavot, W., & Diener, E. (1993). Review of the satisfaction with life scale. *Psychological Assessment, 5*(2), 164-172.

Pelham, B. W., & Swann, W. B. (1989). From self-conceptions to self-worth: on the sources and structure of global self-esteem. *Journal of Personality and Social Psychology, 57*(4), 672-680.

Radloff, L. S. (1977). The CES-D scale: A self-report depression scale for research in the general population. *Applied psychological measurement, 1*(3), 385-401.

Reich, S. M., Subrahmanyam, K., & Espinoza, G. (2012). Friending, IMing, and hanging out face-to-face: overlap in adolescents' online and offline social networks. *Developmental psychology, 48*(2), 356-368.

Rimal, R. N. (2000). Closing the knowledge-behavior gap in health promotion: the mediating role of self-efficacy. *Health communication, 12*(3), 219-237.

Rosenberg, M. (1965). Rosenberg self-esteem scale (SES). *Society and the adolescent self-image.*

Rosenberg, M., Schooler, C., Schoenbach, C., & Rosenberg, F. (1995). Global self-esteem and specific self-esteem: Different concepts, different outcomes. *American sociological review*, 141-156.

Rubin, A. M., & Perse, E. M. (1987). Audience activity and soap opera involvement a uses and effects investigation. *Human Communication Research, 14*(2), 246-268.

Scheier, M. F., Fenigstein, A., & Buss, A. H. (1974). Self-awareness and physical aggression. *Journal of Experimental Social Psychology, 10*(3), 264-273.

Silverman, C. (2016). This analysis shows how viral fake election news stories outperformed real news on Facebook. Buzzfeed.

Sherbourne, C.D., Stewart, A., 1991. The MOS social support survey. *Social Science & Medicine, 32*, 705-714

Shin, D., & Johnson, D. (1978). Avowed happiness as an overall assessment of the quality of life. *Social Indicators Research, 5*(1-4), 475-492.

Song, G., Ma, Q., Wu, F., & Li, L. (2012). The Psychological Explanation of Conformity. *Social Behavior and Personality, 40*(8), 1365-1372.

Sproull, L., & Kiesler, S. (1991). Computers, networks and work. *Scientific American, 265*(3), 116-127.

Stein, M. B., & Sareen, J. (2015). Generalized anxiety disorder. *The New England Journal of Medicine, 373*, 2059-2068.

Taddicken, M. (2014). The 'Privacy Paradox' in the Social Web: The Impact of Privacy Concerns, Individual Characteristics, and the Perceived Social Relevance on Different Forms of Self-Disclosure. *Journal of Computer-Mediated Communication, 19*(2), 248-273. http://dx.doi.org/10.1111/jcc4.12052

Tardy, R. W., & Hale, C. L. (1998). Getting "plugged in": A network analysis of health-information seeking among "stay-at-home moms". *Communications Monographs, 65*(4), 336-357.

Ting-Toomey, S. (1994). Managing intercultural conflicts effectively. In L. Samovar& R.Porter(Eds.), *Intercultural communication: A reader* (7th ed., pp. 360-372). Belmont, CA: Wadsworth.

Tsai, W., & Ghoshal, S. (1998). Social Capital and Value Creation: The Role of Intrafirm Networks. *Academy of Management Journal, 41*(4), 464-476.

Vorderer, P., & Hartmann, T. (2009). Entertainment and enjoyment as media effects. In J. Bryant & M. B. Oliver (Eds.), *Media effects: Advances in theory and research* (pp. 532-550). New York: Routledge.

Williams, D. (2006). On and Off the 'Net: Scales for Social Capital in an Online Era. *Journal of Computer-Mediated Communication, 11*(2), 593-628.

Young, K. S. (1998). Internet addiction: The emergence of a new clinical disorder. *CyberPsychology & Behavior, 1*(3), 237-244.

Young, K. S., & Rogers, R. C. (1998). The relationship between depression and Internet addiction. *CyberPsychology & Behavior, 1*(1), 25-28.

Zhao, S., Grasmuck, S., & Martin, J. (2008). Identity construction on Facebook: Digital empowerment in anchored relationships. *Computers in human behavior, 24*(5), 1816-1836.

Zillmann, D. (1988). Mood management through communication choices. *The American Behavioral Scientist, 31*(3), 327.

附錄

附錄一　第二期第三次一般民眾面訪問卷題組概念與量表來源

P.120-P.136

附錄二　認知訪談結果紀錄彙整

P.137-P.152

附錄三　一般民眾面訪調查問卷（預試及正式調查）

P.153-P.280

附錄四　一般民眾面訪預試訪談結果百分比

P.281-P.309

附錄五　一般民眾面訪正式調查結果百分比

P.310-P.560

附錄六　訪問模式差異分析

P.561-P.635

附錄七　不同訪問方式之信度分析

P.636-P.640

附錄一、第二期第三次一般民眾面訪問卷題組概念與量表來源

表 1 題項列表：基本狀況

題號	題目	測量概念	量表來源
A1	性別	性別	沿用傳播調查資料庫一期一次至二期二次
A2	請問你是民國哪一年出生的？	出生年份	
A3	請問你在哪一個縣市出生？	出生縣市	
A4	請問你現在的居住地是否為戶籍地？	居住地	沿用傳播調查資料庫一期四次至二期二次
A5	請問你的戶籍所在地是？	戶籍地	
A6	請問你父親是哪裡人？	父親祖籍	沿用傳播調查資料庫一期一次至二期二次
A7	請問你母親是哪裡人？	母親祖籍	
A8	請問你的婚姻狀況是？	婚姻狀況	
A9	請問你的教育程度是（包含肄業、就學中）	教育程度	

表 2 題項列表：傳播行為（人際及通訊篇）

題號	題目	測量概念	量表來源
B1	請問你平常會不會利用電腦、平板或手機上網(包含:使用 Line、查詢公車動態 APP、上網看影片等）？	有無上網	沿用傳播調查資料庫一期三次至二期一次
B2a	請問你有沒有使用手機？	有無使用手機	
B3a	你經常會一起討論「個人」重要問題或分享心事的人，有幾位？	日常接觸	沿用傳播調查資料庫一期五次至二期二次
B3b	你平常一天裡面，從早到晚總共大概跟多少人接觸？（包括下列方式，對方是認識或不認識的都算。）		沿用台灣社會變遷五期一次綜合問卷、沿用傳播調查資料庫二期一次至二期二次
B3c	請問在你一天接觸的人當中，有多少人是面對面接觸？（包括點頭、打招呼、講話，對方是認識或不認識的都算。）		
B3d	這些「面對面」接觸的人裡面，大概有多少是你認識的？		
B3e	請問在你一天接觸的人當中，有多少人是在網路上接觸？（包括臉書、Line、線上遊戲接觸，或因為在網路上留言而和其他人互動，對方是認識或不認識的都算。）		沿用傳播調查資料庫一期五次至二期二次
B3f	這些「網路上」接觸的人裡面，大概有多少是你認識的？		沿用傳播調查資料庫二期一次至二期二次
B4(1)	你每天因為工作或課業需要和別人面對面談話互動的時間有多少？	人際溝通管道	沿用傳播調查資料庫二期一次至二期二次

	不是為了工作或課業，你每天和別人面對面談話互動的時間有多少？		
B4(2)	你每天因為工作或課業需要和別人透過即時通訊軟體（例如：Line, Skype, 臉書即時通訊, FaceTime）互動（包括使用貼圖、文字訊息、語音通話、視訊）的時間有多少？		
	不是為了工作或課業，你每天和別人透過即時通訊軟體（例如：Line, Skype, 臉書即時通訊, FaceTime）互動（包括使用貼圖、文字訊息、語音通話、視訊）的時間有多少？		
B4(3)	你每天因為工作或課業需要和別人透過手機或室內電話通話（含手機簡訊和語音信箱留言；不包含 FaceTime、Line 等即時通訊軟體）的時間有多少？		
	不是為了工作或課業，你每天和別人透過手機或室內電話通話（含手機簡訊和語音信箱留言；不包含 FaceTime、Line 等即時通訊軟體）的時間有多少？		

表 3 題項列表：傳播行為（報紙篇）

題號	題目	測量概念	量表來源
C1a	請問你每週平均有幾天會看紙本報紙？	報紙閱讀時間	沿用傳播調查資料庫一期一次至二期二次
C1b	請問你如果有讀紙本報紙的那一天，你一整天大概會看多久？		
C1c	請問你最常看哪幾份紙本報紙？	報紙閱讀內容	
C3a	請問你每週平均有幾天會看網路新聞（用新聞網站、或以 Apps 看新聞）？	網路新聞閱讀時間	
C3b	請問你如果有看網路新聞（用新聞網站、或以 Apps 看新聞）的那一天，你一整天大概會看多久？		
C3c	請問你最常看哪幾個網站的新聞？	網路新聞閱讀內容	

表 4 題項列表：傳播行為（雜誌篇）

題號	題目	測量概念	量表來源
D1a	請問你每個月平均有幾天會看紙本雜誌（不算網路雜誌）？	雜誌閱讀時間	沿用傳播調查資料庫一期一次至二期二次
D1b	請問你如果有看紙本雜誌(不算網路雜誌)的那一天，你一整天大概會看多久？		
D2a	請問你每個月平均有幾天會在網路上看雜誌？	網路雜誌閱讀時間	
D2b	請問你如果有看網路雜誌的那一天，你一整天大概會看多久？		

表 5 題項列表：傳播行為（廣播篇）

題號	題目	測量概念	量表來源
E1	請問你每週平均有幾天會聽廣播（包含：線上收聽。一邊做事一邊聽也算）？	廣播收聽時間	沿用傳播調查資料庫一期一次至一期二次、一期四次至二期二次
E2	請問你如果有聽廣播的那一天，你一整天大概會聽多久？		

表 6 題項列表：傳播行為（電視篇）

題號	題目	測量概念	量表來源
F1	請問你每星期的星期一到星期五，平均有幾天會看電視？	平常日電視收看時間	沿用傳播調查資料庫一期一次至二期二次
F2	在你有看電視的星期一到星期五，你一整天大概會看多久？		
F3	請問星期六和星期日兩天，你大概有幾天會看電視？	週末電視收看時間	
F4	星期六或星期日有看電視的那一天，你一整天大概會看多久？		
F5	每週七天中，你平均有幾天會看電視新聞？	電視新聞收看時間	
F6	你如果有看電視新聞的那一天，你一整天大概會看多久？		
F7	你最常看哪一台電視新聞？	電視新聞收看頻道	

表 7 題項列表：傳播行為（戲劇篇）

題號	題目	測量概念	量表來源
G1	請問你每週平均有幾天會看戲劇節目（一般會以連續多集播出；不含電影）？(包含網路上觀看，或是從網路上下載來看的都算；例如：鄉土劇、偶像劇、韓劇、日劇、影集)	戲劇收看時間	沿用傳播調查資料庫一期一次、一期三次、二期一次
G2	在你有看戲劇節目的那一天，你一整天大概會看多久？		
G3	請問你最常看哪一種類型的戲劇節目？	戲劇收看內容	
G4-1	請問你主要透過什麼管道收看戲劇節目？	戲劇收看管道	改自傳播調查資料庫二期一次
G4-2	請問是下列哪一種類型的電視？		
G5-0	請問你為何會想看戲劇節目？	戲劇觀看動機	本期問卷小組自行發展
G5(05)	你同不同意，你喜歡看一齣戲是因為它具啟發性。	幸福感 (eudaimonic)	Oliver, M. B. and A. A. Raney (2011).
G5(06)	你同不同意，你喜歡看一齣戲是因為它很有娛樂性。	享樂感 (hedonic)	
G5(07)	你同不同意，你心裡常常想著沒看完的戲劇節目後面結局會是如何。	戲劇成癮 (addiction)	沿用傳播調查資料庫二期一次
G5(08)	你同不同意，你花在看戲劇節目的時間經常超過自己預計的時間。		
G5(09)	你同不同意，你一看戲劇節目，就停不下來。		
G5(10)	你同不同意，看戲劇節目時，你會看到入迷，忘了周圍的世界。	涉入度 (engagement)	
G5(11)	你同不同意，看戲劇節目時，你會陶醉其中，好像你是裡面的演員。		
G5(12)	你同不同意，你會和你認識的人討論劇情。	觀眾互動	
G5(14)	你同不同意，如果可能的話，你會連續看一集以上的戲劇節目或影集。	戲劇看到掛	Shim, H., Lim, S., Jung, E. E., & Shin, E. (2018).

表 8 題項列表：網路使用情形

題號	題目	測量概念	量表來源
H1	請問你每週平均有幾天會透過電腦上網（不含手機、平板上網；只算你上網時眼睛有在看螢幕的時間）？	電腦上網時間	沿用傳播調查資料庫一期一次、一期三次、一期五次至二期二次
H2	請問你每週平均有幾天會透過平板上網（只算你上網時眼睛有在看螢幕的時間）？	平版上網時間	
H3	請問你每週平均有幾天會透過手機上網（只算你上網時眼睛有在看螢幕的時間）？	手機上網時間	
H4(01)	在你有上網的那一天，你一整天利用電腦上網工作、學習的時間大概有多久（不含手機、平板上網；只算你上網時眼睛有在看螢幕的時間）？	電腦上網工作學習時間	沿用傳播調查資料庫一期二次至二期二次
H4(02)	扣除工作與學習的上網時間後，你一整天使用電腦上網娛樂與休閒的時間大概有多久（不含手機、平板上網；只算你上網時眼睛有在看螢幕的時間）？	電腦上網娛樂休閒時間	
H4(03)	在你有上網的那一天，你一整天利用平板上網工作、學習的時間大概有多久（不含電腦、手機上網；只算你上網時眼睛有在看螢幕的時間）？	平版上網工作學習時間	
H4(04)	扣除工作與學習的上網時間後，你一整天使用平板上網娛樂與休閒的時間大概有多久（不含電腦、手機上網；只算你上網時眼睛有在看螢幕的時間）？	平板上網娛樂休閒時間	沿用傳播調查資料庫一期四次至二期二次
H4(05)	在你有上網的那一天，你一整天利用手機上網工作、學習的時間大概有多久（不含電腦、平板上網；只算你上網時眼睛有在看螢幕的時間）？	手機上網工作學習時間	沿用傳播調查資料庫一期二次至二期二次
H4(06)	扣除工作與學習的上網時間後，你一整天使用手機上網娛樂與休閒的時間大概有多久（不含電腦、平板上網；只算你上網時眼睛有在看螢幕的時間）？	手機上網娛樂休閒時間	沿用傳播調查資料庫一期四次至二期二次
H5(01)	你多常上網收發電子郵件（E-mail）？	收發電子郵件頻率	沿用傳播調查資料庫一期二次至二期二次
H5(02)	你多常上網蒐尋、瀏覽資訊？	上網搜尋瀏覽	

		資訊頻率	
H5(03)	你多常上網使用雲端傳輸資料（例如：Dropbox、Google Drive 雲端硬碟、Sugersync、OneDrive、Box.NET）？	雲端傳輸資料頻率	
H5(04)	你多常上網看網路影音/影片（例如：YouTube MV 或電視節目）？	網路影音影片觀看頻率	
H5(05)	你多常上網看直播影片（素人或明星在網路上即時轉播打電動或吃美食的狀況讓別人看，例如：Twitch、Facebook、Yahoo 直播、唐綺陽星座直播、黃子佼的佼心食堂）？	直播影片觀看頻率	沿用傳播調查資料庫一期五次至二期二次
H5(06)	你多常上網看網路隨選視訊平台（例如：愛奇藝、Netflix、Line TV）的影音/影片或電視節目？	網路隨選視訊平台觀看頻率	
H5(07)	你多常使用交友網站或交友 APP（如：BeeTalk、Paktor、iPair、Sweetring 甜甜圈）？	交友軟體使用頻率	沿用傳播調查資料庫一期三次至二期二次
H5(08)	請問你平均每月在網路上消費大概花多少錢？（如：購物、購買遊戲點數、下載音樂或電影等）	網路消費金額	沿用傳播資料庫一期二次至一期三次、二期一次至二期二次

表 9 題項列表：多螢行為

題號	題目	測量概念	量表來源
HA1	下列四件事當中，請問你平日最常做哪一件事？	多螢行為	沿用傳播調查資料庫二期一次
HA2	你最常用哪一種方式看電視？		
HA3a	你使用電視機看電視時，你同時還會做下列哪些事？		
HA3b	你使用網路看電視時，你同時還會做下列哪些事？		
HA4	你最常用哪一種方式上網？		
HA5a	你使用電腦上網時，你同時還會做下列哪些事？		
HA5b	你使用平板上網時，你同時還會做下列哪些事？		
HA5c	你使用手機上網時，你同時還會做下列哪些事？		
HA6	你看紙本報紙時，你同時還會做下列哪些事？		

HA7	你用收音機聽廣播時，你同時還會做下列哪些事？		

表 10 題項列表：媒體評價

題號	題目	測量概念	量表來源
I1	請問當你想要放鬆或消遣的時候，你會使用下列哪種媒體？	信賴的媒體管道	參考 Center for the Digital Future (2013) 自行發展
I2	請問你想要得到當下最新消息時，你會使用以下哪一個媒體？		
I3	請問在下列這些媒體中，哪一個是你最信賴的消息來源？		
I4	如果 0 分代表最不可以相信，100 分代表最可以相信，60 分代表及格，請你對下列台灣媒體所報導新聞的整體表現給一個分數。(這題請就你的一般印象來評分，沒有在使用沒關係，沒有標準答案。)	新聞媒體可信度	沿用傳播調查資料庫一期二次、一期四次至二期二次
I5a	以新聞節目內容來說，請問你認為哪些是目前臺灣電視新聞最需要解決的問題？	臺灣電視新聞內容最主要的問題	沿用傳播調查資料庫一期三次至二期二次
I5b	除了新聞節目之外，針對台灣的電視節目（如：綜藝、戲劇、影集等）的內容，你認為哪些是最需要解決的問題？	臺灣非新聞節目內容最主要的問題	
I6	請試著回想你上週看新聞的狀況，下列哪些是你碰到的情形？（可複選）	常見新聞問題	參考 2018 Digital News Report 與 Fake News and Social Media 2018 自行發展
I7a	你覺得假新聞在你生活中有多普遍？	假新聞普遍性	
I7b	你覺得假新聞造成的影響有多嚴重？	假新聞嚴重性	
I7c	你覺得你可不可能受到假新聞影響？	假新聞敏感性	
I8	你認為下列哪些人或單位，在防範假新聞流傳的工作上需負起責任？（可複選）	防範假新聞的負責單位	
I9-1	媒體上經常流傳許多假新聞（或稱假消息），你覺得這會對社會造成什麼樣的影響？（可複選）	假新聞對社會的影響	
I9-2	媒體上經常流傳許多假新聞（或稱假消息），你覺得這會對民眾造成什麼樣的影響？（可複選）	假新聞對民眾的影響	
I10	媒體上經常流傳許多假新聞（或稱假消息），你覺得這會對你自己造成什麼樣的影響？（可複選）	假新聞對自己的影響	

題號	題目	測量概念	量表來源
I11	你會透過下列哪些方式來確認你接觸到的新聞是不是假新聞？（可複選）	假新聞確認	
I12-1	你過去是否有遇到過假新聞？	假新聞經驗	
I12	遇到假新聞，你會如何處理？（可複選）	假新聞處理	

表 11 題項列表：個人價值一

題號	題目	測量概念	量表來源
N1(01)	你重視新點子和創造力，用自己的方式做事。	自我導向（Self-direction）	Schwartz（1992）
N1(02)	你重視財富，想要擁有許多錢和昂貴的東西。	權力（Power）	
N1(03)	你重視居住安全，避免任何可能的危險。	安全（Security）	
N1(04)	你重視追求快樂，寵愛（台：疼惜）自己。	享樂（Hedonism）	
N1(05)	你會幫助周圍的人，且在意他們過得好不好。	善行（Benevolence）	
N1(06)	成功對你來說很重要，想要讓別人知道你的成就。	成就（Achievement）	
N1(07)	你重視冒險，想要過刺激的生活。	刺激（Stimulation）	
N1(08)	你重視舉止合宜（台：你不會做歹事），別人認為不好的事你不會去做。	遵守（Conformity）	
N1(09)	你重視環境保護，關心大自然。	普世（Universalism）	
N1(10)	你重視傳統，會遵循宗教與家庭傳下來的習俗。	傳統（Tradition）	
N2(01)	你同不同意，你目前的生活和你理想中的生活差距不遠。	幸福感（Well-being）	Diener, Emmons, Larson & Griffen（1985）
N2(02)	你同不同意，目前你的一切生活狀況都很棒。		
N2(03)	你同不同意，你已經得到你人生想要的。		
N2(04)	你同不同意，若人生可以重來一次，你會想要改變目前擁有的一切。		
N2(05)	你同不同意，當你遇到困難時，你能找到信賴的人幫你解決問題。	契結型社會資本（Bonding social	Williams（2006）
N2(06)	你同不同意，當你有私密的問題時，有		

題號	題目	測量概念	量表來源
	人可以讓你放心的聊一聊。	capital ）	
N2(07)	你同不同意，當你覺得孤單時，你可以找到其他人說話。		
N2(08)	你同不同意，經由和別人的來往，會讓你想要嘗試新事物。	橋接型社會資本（Bridging social capital）	
N2(09)	你同不同意，經由和別人的來往，會讓你對於「跟你不一樣的人」在想些什麼感到興趣。		
N2(10)	你同不同意，經由和別人的閒聊，會讓你對世界上所發生的事情感到好奇。		
N2(11)	你同不同意，和朋友合力完成一件事時，你會覺得很棒。	相依自我	Triandis, H. C. (1995)
N2(12)	你同不同意，家人應該儘量在一起，就算彼此需要做一些犧牲。		
N2(13)	你同不同意，你喜歡靠自己而不是倚賴他人。	獨立自我	
N2(14)	你同不同意，你覺得贏別人對你來說很重要。		

表 12 題項列表：電玩遊戲

題號	題目	測量概念	量表來源
J1a	請問你平均每週有幾天會玩電玩遊戲（包含：手機、電腦、Facebook 臉書、大型多人線上角色扮演遊戲及電動、VR 虛擬實境(需配戴頭戴顯示器)、AR 擴增實境(例如：Pokemon Go！)）？	數位電玩使用時間	沿用傳播調查資料庫二期一次
J1b	在你有玩電玩遊戲（包含：手機、電腦、Facebook 臉書、大型多人線上角色扮演遊戲及電動、VR 虛擬實境(需配戴頭戴顯示器)、 AR 擴增實境（例如：Pokemon Go！))的那一天，你一整天大概玩多久？		
J1c	請問你時常玩的電玩遊戲類型（包含 App 遊戲）為何種？（可複選）	數位電玩使用內容	
J2(01)	你對某些電玩遊戲已經玩上癮。	遊戲成癮	Lemmens, J. S. Valkenburg,P. M. & Peter, J. (2009)
J2(02)	你一有空就玩電玩遊戲。		
J2(03)	你花在玩電玩遊戲的時間超過自己預計的時間。		
J2(04)	你玩電玩遊戲時常覺得自己與現實世界脫節。	遊戲沉浸	Jennett, C.Cox, A. L. Cairns, P. Dhoparee, S.

題號	題目	測量概念	量表來源
J2(05)	你玩電玩遊戲時常覺得自己比較像活在遊戲世界裡，而非活在現實環境。		Epps, A. Tijs, T. et al. (2008)
J2(06)	你玩電玩遊戲常玩到忘記現實生活。		
J2(07)	你玩電玩遊戲是讓你能扮演其他角色。	遊戲動機	Sherry, J. L. Lucas, K. Greenberg, B. S. and Lachlan, K. (2006).
J2(08)	你玩電玩遊戲是因為可以打發時間。		
J2(09)	你玩電玩遊戲是讓你跟朋友的互動可以更頻繁。		

表 13 題項列表：社群媒體

題號	題目	測量概念	量表來源
K1	請問你大約每週有幾天會使用社群媒體（例如：臉書、推特）？	社群媒體使用時間	沿用傳播調查資料庫一期二次至二期一次
K2	請問在你有使用社群媒體（例如：臉書、推特）的那一天，你一整天大概使用多久？		
K3	下列社群媒體中你有使用哪些 ？（可複選）	社群媒體使用管道	沿用傳播調查資料庫二期一次
K4	請問下面哪些是你使用社群媒體（例如：臉書、推特）的原因或動機（可複選）？	社群媒體使用動機	
K5(01)	請問你有多常在社群媒體（如：臉書）上分享或轉貼訊息？	社群媒體使用模式（表達與接收）	參考 Pingree, R. J. (2007)自行發展
K5(02)	請問你有多常在社群媒體（如：臉書）上發文或發照片？		
K5(03)	請問你有多常在社群媒體（如：臉書）上看朋友所分享或轉貼的訊息？		
K5(04)	請問你有多常在社群媒體（如：臉書）上看朋友的發文或照片？		
K5(05)	當你在社群媒體上看到朋友轉貼的訊息或發文時，你多常會查證內容的真假？	社群媒體資訊查證	參考 Gil de Zúñiga, H.Garcia-Perdomo, V. & McGregor, S. C. (2015)自行發展
K5(06)	當你使用社群媒體和朋友互動時，你多常不經意看到公共事務、政治相關訊息？	社群媒體上不經意的接收政治資訊	參考 Valeriani, A. & Vaccari, C. (2016) 自行發展
K6(01)	你平常會連絡的家人當中，有多少是透過臉書之外的方式跟你聯絡？	線上線下的社會網絡結構多元性	參考 Litt, E. & Hargittai, E. (2016). McPherson, M. Smith-Lovin, L. Brashears, M.E. (2006) 自行發展
K6(02)	你平常會連絡的朋友當中，有多少是透過臉書之外的方式跟你聯絡？		
K6(03)	你平常會連絡的同事/同學當中，有多少是透過臉書之外的方式跟你聯絡？		
K6(04)	你平常會連絡的點頭之交當中，有多少是透過臉書之外的方式跟你聯絡？		
K7	你在臉書上的「朋友」互相認識彼此嗎？	情境崩解（網絡異質性）	Zywica, J. & Danowski, J. (2008)
K9(01)	請問你多常在自己臉書牆上分享自己的個人情感？	社交潤滑劑話題	參考 Manago, A. M. Taylor, T.& Greenfield,

題號	題目	測量概念	量表來源
K9(02)	請問你多常在自己臉書牆上分享生活一般事情？(所在地、正在做的事情、吃飯、看的電影或聽的音樂等)		P. M. (2012) 自行發展
K9(03)	請問你多常在自己臉書牆上討論爭議性議題？(如同性婚姻、核電議題等)		
K9(04)	請問你多常在自己臉書牆上分享當下流行非爭議性資訊？(例如心理測驗、熱門遊戲、或有趣的新聞)		
K9(05)	請問你多常回應他人臉書上的發文(包含按讚、表情符號、留言、或轉發)？	回饋他人 (Feedback to others)	
K10(01)	透過臉書上與朋友互動(比如貼文或照片、私訊)，你覺得你與朋友們更親近。	社交連結 (Social connectedness)	Köbler, Felix and Riedl, Christoph and Vetter, Céline and Leimeister, Jan Marco and Krcmar, Helmut. (2010)
K11(01)	你覺得你的家人有多常回應你在臉書上的 PO(發)文或照片？	線上線下的社會網絡結構多元性	參考 Litt, E. & Hargittai, E. (2016). McPherson, M., Smith-Lovin, L., Brashears, M.E. (2006) 自行發展
K11(02)	你覺得你的朋友有多常回應你在臉書上的 PO(發)文或照片？		
K11(03)	你覺得你的同事/同學有多常回應你在臉書上的 PO(發)文或照片？		
K11(04)	你覺得你的點頭之交有多常回應你在臉書上的 PO(發)文或照片？		
K11(05)	你覺得陌生人(非臉書上的朋友)有多常回應你在臉書上的 PO(發)文或照片？		
K12	請問當你在臉書上發文(不包含轉發其他內容或文章)時，你大約會收到多少朋友的回應(包含按讚、表情符號、留言、或轉發)？	接收回饋 (Received feedback)	參考 Manago, A. M., Taylor, T., & Greenfield, P. M. (2012) 自行發展
K13	接下來將詢問你關於線上影音平台 YouTube 的問題。請問你多常看 YouTube？	YouTube 使用頻率	本期問卷小組自行發展
K14	你平常有沒有在網路上關注特定公眾人物(例如：政治人物、明星、網紅等)？	網路關注公眾人物行為	
K15	請問他／她屬於下列哪一種分類？(可複選)	網路關注公眾人物對象	

題號	題目	測量概念	量表來源
K16(01)	你覺得他／她跟朋友一樣	擬社會互動	Rubin & Perse (1987)
K16(02)	你會留意他／她的行蹤或消息		

表 14 題項列表：新聞媒體的選擇性暴露、偏見同化及態度極化

題號	題目	測量概念	量表來源
L1a	你在閱讀或收看泛藍媒體報導的新聞時（包含：報紙、電子報、及電視新聞台），請問你認為上面政治新聞的品質好壞？	偏見同化 (biased assimilation)	參考 Lord, C. G., Ross, L., & Lepper, M. R. (1979). Munro, G. D., & Ditto, P. H. (1997). Munro, G. D., Ditto, P. H., Lockhart, L. K., Fagerlin, A., Gready, M., & Peterson, E. (2002). 自行發展
L1b	你在閱讀或收看泛藍媒體報導的新聞時（包含：報紙、電子報、及電視新聞台），請問你認為上面政治新聞的可信程度為何？		
L3a	你在閱讀或收看泛綠媒體報導的新聞時（包含：報紙、電子報、及電視新聞台），請問你認為上面政治新聞的品質好壞？		
L3b	你在閱讀或收看泛綠媒體報導的新聞時（包含：報紙、電子報、及電視新聞台），請問你認為上面政治新聞的可信程度為何？		
L5(01)	你有多常與政治立場相同的家人和朋友討論政治？	政治討論異質性	參考 Lee ,J. K., Choi, J., Kim, C., & Kim, Y. (2014)自行發展
L5(02)	你有多常與政治立場不同的家人和朋友討論政治？		
L6	若 0 代表非常冰冷，100 代表非常溫暖，請問國民黨讓你感到溫暖的程度？	政黨溫度計	
L7	若 0 代表非常冰冷，100 代表非常溫暖，請問民進黨讓你感到溫暖的程度？		
L8	請問你對政治感興趣的程度？	政治興趣	沿用台灣社會變遷調查四期四次
L9(01)	請問你多常透過社群媒體（如：臉書、Instagram、推特等）蒐尋、瀏覽、點閱或觀看和「政治與公共事務」有關的新聞、訊息或影片？	政治參與	改自傳播調查資料庫一期二次、二期二次
L9(02)	請問你多常透過影音平台（如：YouTube、優酷、抖音等）蒐尋、瀏覽、點閱或觀看和「政治與公共事務」有關的新聞、訊息或影片？		

題號	題目	測量概念	量表來源
L9(03)	請問你多常透過通訊軟體（如：LINE、Skype、FB messenger 等）蒐尋、瀏覽、點閱或觀看和「政治與公共事務」有關的新聞、訊息或影片？		
L9(04)	請問你多常透過新聞網站(如:ETtoday 新聞雲、聯合新聞網等）蒐尋、瀏覽、點閱或觀看和「政治與公共事務」有關的新聞、訊息或影片？		
L10(01)	請問你多常透過社群媒體（如：臉書、Instagram、推特等）轉貼、轉寄或分享和「政治與公共事務」有關的新聞、訊息或影片？		
L10(02)	請問你多常透過影音平台(如:YouTube、優酷、抖音等）轉貼、轉寄或分享和「政治與公共事務」有關的新聞、訊息或影片？		
L10(03)	請問你多常透過通訊軟體（如：LINE、Skype、FB messenger 等）轉貼、轉寄或分享和「政治與公共事務」有關的新聞、訊息或影片？		
L10(04)	請問你多常透過新聞網站(如:ETtoday 新聞雲、聯合新聞網等）轉貼、轉寄或分享和「政治與公共事務」有關的新聞、訊息或影片？		
L11(01)	請問你多常透過社群媒體（如：臉書、Instagram、推特等）發佈和「政治與公共事務」有關的訊息（包含製作影片或評論新聞）？		
L11(02)	請問你多常透過影音平台(如:YouTube、優酷、抖音等）發佈和「政治與公共事務」有關的訊息（包含製作影片或評論新聞）？		
L11(03)	請問你多常透過通訊軟體（如：LINE、Skype、FB messenger 等）發佈和「政治與公共事務」有關的訊息（包含製作影片或評論新聞）？		
L11(04)	請問你多常透過新聞網站(如:ETtoday 新聞雲、聯合新聞網等）發佈和「政治與公		

題號	題目	測量概念	量表來源
	共事務」有關的訊息（包含製作影片或評論新聞）？		
L12	在目前國內的政黨中，請問你有沒有（台：咁有）偏向哪一個政黨？	政黨認同	朱雲漢(2012)
L13	那相對來說（台：那安捏比較起來），請問你有沒有稍微（台：咁有稍塊）偏向哪一個政黨？		
L14	請問是哪一個政黨？		
L15	請問，你偏向這個政黨的程度是很強，普通，還是有一點？		

表 15 題項列表：問題網路使用

題號	題目	測量概念	量表來源
M1(01)	如果未來你買新電腦，你會安裝防毒或電腦防護軟體、或者試著更瞭解如何保護自己的網路安全。	網路安全意圖 (Security Intentions)	Liang & Xue (2010). Tsai et al. (2016)
M1(02)	電腦病毒或惡意軟體會讓你的電腦當機或揭露你的個人資料。	威脅嚴重性 (Threat Severity)	
M1(03)	你覺得你的電腦中毒或受到惡意軟體影響的機率很高。	威脅感受性 (Threat Susceptibility)	
M1(04)	你的電腦很常中毒或受惡意軟體或駭客入侵。	網路受害經驗 (Prior Experience with Safety Hazards)	Tsai et al. (2016)
M1(05)	你有能力可以保護自己的網路使用安全。	網路安全自我效能 (Coping Selfefficacy)	Anderson & Agarwal, (2010). Tsai et al. (2016)
M1(06)	過去這一年來，你有安裝防毒或電腦防護軟體、或者試著更瞭解如何保護自己的網路安全。	網路安全行為	Liang & Xue (2010). Tsai et al. (2016)
M1(07)	採取網路安全保護措施是件麻煩的事。	回應成本 (Response Costs)	Liang & Xue (2010). Tsai et al. (2016)
M1(08)	保護自己的網路安全是你日常生活中習慣做的事。	慣習強度 (Habit	Venkatesh et al. (2012). Tsai et al. (2016)

題號	題目	測量概念	量表來源
		Strength)	
M1(09)	用防毒或電腦防護軟體等網路安全保護措施，可以保護你的網路安全。	個人責任 (Personal Responsibility)	Anderson & Agarwal, (2010). Tsai et al. (2016)
M2a(01)	沒有辦法上網時，你會很想上網。	網路成癮	Demetrovics, Z. Szeredi, B. & Rózsa, S. (2008)
M2a(02)	你會因為不能使用網路而感到沮喪、心情不好、或覺得緊張，但是只要能上網，這些情況就會改善。		
M2a(03)	你經常藉由網路來擺脫生活中令人煩惱的事。		
M2a(04)	你在網路上可以自由自在地做自己想做的事。	線上認知	Davis, R. A. Flett, G. L. & Besser, A. (2002)
M2a(05)	如果你認識一個人，透過網路互動會比面對面互動，讓你更能認識這個人		
M2a(06)	不管你是怎麼樣的人，網路上的人都可以接受你。		
M2a(07)	你因為上網而翹了課或工作遲到。	負面影響	Caplan S. E. (2002)
M2a(08)	沒上網時你覺得自己毫無價值，但在網路世界中你覺得自己很有價值。		
M2a(09)	因為上網讓你錯過了真實生活中的社交活動。		

表 16 題項列表：個人價值

題號	題目	測量概念	量表來源
N3a(01)	整體而言，你對於你的生活滿不滿意？	心理幸福感	沿用傳播調查資料庫一期三次至二期二次
N3a(02)	整體而言，你對於你的工作滿不滿意？		
N3a(03)	整體而言，你對於你的社交生活滿不滿意？		
N3a(04)	整體而言，你對自己目前的健康狀況滿不滿意？	心理幸福感	沿用台灣社會變遷六期一次環境問卷
N3a(05)	整體而言，你對自己滿不滿意？	心理幸福感	Rosenberg, M.（1979）
N3b	整體而言，你覺得目前的日子過得快不快樂？	心理幸福感	沿用台灣社會變遷六期一次環境問卷
N4	整體而言，你覺得目前的你寂不寂寞？	社會幸福感	本期問卷小組自行發展
N5	整體來說，您對目前的家庭狀況滿不滿意 ？	社會幸福感	沿用台灣社會變遷六期一次環境問卷

N6	整體來說，您對目前的人際關係狀況滿不滿意 ？	社會幸福感	沿用台灣社會變遷六期一次環境問卷
N7	整體來說，您對目前的經濟狀況滿不滿意 ？	經濟狀況	沿用台灣社會變遷六期一次環境問卷
N8a	你多常覺得身體很累？	身心倦怠（Personal Burnout）	Kristensen et al. (2005)
N8b	你多常覺得心裡很累？		
N9(01)	在過去兩週裡，你多常做事時提不起勁或沒有樂趣？	憂鬱與焦慮（Depression and Anxiety）	Löwe et al. (2010) Patient Health Questionnaire-4 (PHQ-4)
N9(02)	在過去兩週裡，你多常感到心情低落、沮喪或絕望？		
N9(03)	在過去兩週裡，你多常感到緊張、焦慮或不安？		
N9(04)	在過去兩週裡，你多常對周圍的人事物擔心個沒完？		
N10a	你有多擔心別人不喜歡你？	社交焦慮（Social Anxiety）	Dhir et al. 2018
N10b	你有多擔心別人怎麼看你？		
N11a	你有多在意你在別人面前的樣子？	公眾自我意識（Public self-Consciousness）	Fenigstein, Scheier, Buss (1975)
N11b	你多想要讓別人對你留下好印象？		

表 17 題項列表：工作狀況篇

題號	題目	測量概念	量表來源
O1	請問你現在有沒有在工作？	工作狀態	沿用傳播調查資料庫一期一次至二期二次
O2	請問你的行業：	行業	
O3a	請問你現在的工作屬於哪一類？	工作類型	改自台灣社會變遷七期一次綜合問卷
O3b	請問在你工作上，你有沒有管理別人？	有無管理他人	
O4	請問你個人平均每個月所有的（稅前）收入差不多有多少？	收入	沿用傳播調查資料庫一期一次至二期二次

附錄二、認知訪談結果紀錄彙整

以下為一般民眾認知訪談所遇問題之紀錄彙整，如遇到的問題類似，其問題僅會列出一次。

題號	題目	問題及建議
B3b	.你平常一天裡面，從早到晚總共大概跟多少人接觸？（包括點頭、打招呼、講話、打電話、寫信、臉書、Line、線上遊戲接觸，對方是認識或不認識的都算。）	**【問題】**題目容易和 B3c 混淆，受訪者會回答面對面接觸的人數。 **【建議】**題目括號內修改為「包括下列方式，對方是認識或不認識的都算。面對面例如點頭、打招呼、講話等；網路例如臉書、LINE、線上遊戲接觸等；傳統方式例如打電話、寫信等。」
B4	接下來會依據有沒有工作或課業需求的情況，詢問你平均每天透過下列三種方式（包括面對面、手機或室內通話、即時通訊軟體、電子郵件）和別人互動的時間有多少？	**【問題】**有贅字、語句不順，且題幹寫三種方式，括號內卻包含四種方式。 **【建議】**題幹該段修改為「詢問你平均每天透過下列幾種方式和別人互動的時間有多少（包括面對面、手機或室內通話、即時通訊軟體）？」
B4(01)	你每天因為工作或課業需要和別人面對面談話互動的時間有多少？ 除了工作或課業需要以外，你每天和別人面對面談話互動的時間有多少？	**【問題】**題目非常長，不容易懂。 **【建議】**口語化，修改為「不是為了工作或課業，你每天和別人面對面談話互動的時間有多少？」
B4(03)	你每天因為工作或課業需要和別人透過手機或室內電話通話（含手機簡訊和語音信箱留言；不包含 FaceTime、Line 等即時通訊軟體）的時間有多少？	**【問題】**對方說一星期只有和別人通話一次，而且時間很短，這樣時間該如何計算？ **【建議】**若一週通話時間平均少於一分鐘就算一分鐘，加在訪員手冊的注意事項中。
C2	你看報紙（僅限於紙本）最常看下列哪幾種內容？（可複選）	**【問題】**「最常」的意思不明確，受訪者可能誤認為有看過就算。 **【C2 問題 1】**影視娛樂是否包含綜藝節目？老人家對實境秀不了解，建議加入綜藝節目作為例子。 **【C2 問題 2】**受訪者表示會看星座的相關內容，
C4	你看新聞網站、或以 App 看新聞最常看下列哪幾種內容？（可複選）	
D3	你看雜誌（包含：紙本和網路雜	

題號	題目	問題及建議
	誌)最常看下列哪幾種內容？(可複選)	而最為接近的選項(23)命理、風水、占卜缺乏星座。
E3	你聽廣播最常聽或最常聽到以下哪幾種類型的節目？(可複選)	**【E3 問題】**受訪者會聽新農電台(當地客家電台)，會聽賣東西的節目，這算「企管行銷」嗎？
F8	最近一個月你最常看下列哪幾種類型的電視節目？(可複選)	**【H6 問題】**學校或公司網站資訊不知該歸於哪種內容。
H6	請問你最常上網找或看哪些內容？(可複選)	**【建議】**由於媒體內容系列題目沿用已久，許多選項未能反映當前趨勢，且受訪者可能會被選項排序影響導致較常選擇排序較前的選項，故此次調查刪除媒體內容系列題目，待下期計畫針對選項增修分類後再行詢問。
C3c	請問你最常看哪幾個網站的新聞？(可複選) (24)社群媒體(例如：臉書、推特或媒體的粉絲專業) (16)公民行動影音紀錄料庫	**【問題 1】**受訪者表示是從社群媒體上的推薦或是朋友按讚，不見得是媒體的粉絲專頁。 **【建議 1】**避免混淆，故將選項舉例修改為「例如：臉書、推特」 **【問題 2】**粉絲專「業」為錯字；公民行動影音紀錄料庫有漏字。 **【建議 2】**修正錯字及漏字
F1	請問你每星期的平常日(週一到週五)平均有幾天會看電視？	**【問題】**週一到週五比較不口語。 **【建議】**修改為「請問你每星期的星期一到星期五，平均有幾天會看電視？」
F2	在你有看電視的平常日(週一到週五)，你一整天大概會看多久？	**【問題】**週一到週五比較不口語。 **【建議】**修改為「在你有看電視的星期一到星期五，你一整天大概會看多久？」
F3	請問你每星期的週末(週六、週日)平均有幾天會看電視？	**【問題 1】**受訪者愣住問什麼意思(很難很快理解) **【建議 1】**修改為「請問星期六和星期日兩天，你大概有幾天會看電視？」 **【問題 2】**週末最多兩天，回答不會出現 3-5 天的選項。 **【建議 2】**修改注意事項的說明內容
F4	在你有看電視的週六或週日，你	**【問題】**很難唸，很怪。

題號	題目	問題及建議
	一整天大概會看多久？	【**建議**】修改為「星期六或星期日有看電視的那一天，你一整天大概會看多久？」
G4	請問你主要透過什麼管道收看戲劇節目？ (01)電視（含：有線電視頻道、無線電視頻道、衛星電視） (02)MOD（數位機上盒） (03)線上影音串流平台 (88)其他（請說明）_____	【**問題**】受訪者難以區分電視、MOD、線上影音串流平台。 【**建議**】將電視的選項分層詢問： G4-1. 請問你主要透過什麼管道收看戲劇節目？ (01)電視 (02)線上影音串流平台 跳答 G5. (88)其他（請說明）_____ 跳答 G5. G4-2. 請問是下列哪一種類型的電視？ (01)只有無線電視頻道 (02)有線電視頻道與無線電視頻道 (03)衛星電視 (04)MOD（數位機上盒） (88)其他（請說明）_____
G5(01)	請問你同不同意下列說法？ 你看戲劇節目是為了讓你更瞭解你人生的意義（例如：人生重要的是什麼，人生追求的是什麼）。	【**問題**】受訪者表示不確定這些選項的意思是在問動機還是問收看戲劇節目後可以獲得的東西。 【**建議**】由於(01)至(06)概念為觀看動機，(07)至(09)概念為戲劇成癮，(10)(11)概念為涉入度，(12)概念為觀眾互動，因此建議在平板上分頁面呈現。
G5(02)	你看戲劇節目是為了讓你更瞭解你和別人（親人或朋友）的關係。	
G5(03)	你看戲劇節目是為了讓自己開心。	
G5(04)	你看戲劇節目是為了讓你和別人有話題聊。	
G5(05)	你喜歡看一齣戲是因為它具啟發性。	
G5(06)	你喜歡看一齣戲是因為它很有娛樂性。	
G5(07)	你心裡常常想著沒看完的戲劇節目後面結局會是如何。	

題號	題目	問題及建議
G5(08)	你每天或每週期待心愛的戲劇節目播出。	
G5(09)	你一有空就會繼續看沒有看完的戲劇節目。	
G5(10)	看戲劇節目時，你會看到入迷，忘了周圍的世界。	
G5(11)	看戲劇節目時，你會陶醉其中，好像你是裡面的演員。	
G5(12)	你會和你認識的人討論劇情。	
H4	我們想要知道在你有上網的那一天，你透過下列不同裝置上網時間的長短。會分別針對工作和休閒分開詢問	**【問題】**受訪者常常忘記是在問工作與學習，還是娛樂與休閒。 **【建議】**這個表格用問的不太實際，建議直接給平板。另外也在平板畫面中需強調的字眼增加標示，例如電腦、平板、手機以紅字標示，工作與學習、娛樂與休閒則以藍字標示，並在平板上顯示在同一頁中。
H5(04c)	你多常上網看網路隨選視訊平台（例如：愛奇藝、Netflix、Line TV）的影音/影片或電視節目？	**【問題】**受訪者聽不懂什麼是網路隨選視訊平台。 **【建議】**舉例，可以自由選擇想看的節目。
H5(06)	請問你平均每月在網路上消費大概花多少錢？（如：購物、購買遊戲點數、下載音樂或電影等）	**【問題】**受訪者表示不會每個月買（偶爾買），很難回答這一題。 **【建議】**注意事項新增：「若受訪者表示難以回答，則請訪員詢問多久買一次，一次大概花費多少，再除出每個月的平均消費。」
HA1	下列四件事當中，請問你平日最常做哪一件事？（單選）	**【問題】**紙本的邏輯實在太凌亂了。 **【建議】**平板的邏輯請務必要設定好。
HA3a	你同時還會做下列哪些事？（可複選）	**【問題 1】**受訪者不會特別意識到使用 Line、滑臉書也是用手機上網，經詢問才得知會使用 Line。 **【建議 1】**「用手機上網」選項皆改為：用手機上網（例如：使用 Line、滑臉書），以此類推後
HA3b		
HA5a		

題號	題目	問題及建議
HA5b HA5c HA6 HA7		面選項。 **【問題 2】**題目沒有多加解釋，受訪者與訪問者無法清楚題目意思，感覺上不完整。 **【建議 2】**根據受訪者 HA2 的回答，加上描述，比如受訪者 HA2 回答電視機，在念到 HA3a 時，可以再重述：「你使用電視機看電視時，同時還會做下列哪些事？」，以此類推後面題組。 **【建議 3】**若受訪者沒有用電視、網路、報紙、廣播、雜誌，選項不要出現。
I1	請問當你想要放鬆或消遣的時候，你會使用下列哪種媒體？（單選）	**【問題】**受訪者會因為地點，例如在家或工作時候，選擇不同的媒體。例如，在家放鬆或消遣會看電視，工作時放鬆或消遣會聽廣播。 **【建議】**追問受訪者是在家消遣時間比較長或是在工作的時候消遣時間比較長，以較長的回答。加註在訪員注意事項中。
I2	請問你想要得到當下最新消息時，你會使用以下哪一個媒體？（單選）	**【問題】**受訪者有如上 I1 的問題。 **【建議】**加註在訪員注意事項中，追問受訪者是在家的時間比較長或是在工作的時間比較長，以較長的回答。
I3	請問在這些媒體中，哪一個是你最信賴的消息來源？（單選）	**【建議】**修改為「請問在下列這些媒體中，哪一個是你最信賴的消息來源？」
I4	如果 0 分代表最不可信（最不可以相信），100 分代表最可信（最可以相信），60 分代表及格，請你對下列台灣媒體所報導新聞的整體表現給一個分數。（這題請就你的一般印象來評分，沒有在使用沒關係，沒有標準答案。） (1) 電視_____分 (2) 報紙_____分 (3) 廣播_____分 (4) 雜誌_____分	**【問題】**題目語句不順及用字。 **【建議 1】**修改為「如果 0 分代表最不可以相信，100 分代表最可以相信，60 分代表及格，請你對下列台灣媒體所報導新聞的整體表現給一個分數」。 **【建議 2】**修改為「電視新聞」、「報紙新聞」、「廣播新聞」、「雜誌新聞」、「網路新聞」。

題號	題目	問題及建議
	(5) 網路_____分	
I5	以下想了解你對臺灣媒體的看法，請從中選出最符合你想法的答案。	**【建議】**後半語句建議修改為「請從下列選出最符合你想法的答案。」
I5a	以新聞節目內容來說，請問你認為哪些是目前臺灣電視新聞最需要解決的問題？（可複選） (01)新聞節目八卦化（台語：探聽公眾人物的私生活） (02)新聞節目聳動化（台語：新聞節目報導內容很 hum） (03)新聞節目商業化 (04)各台新聞節目間內容同質化高（一窩蜂）（台語：每一台新聞節目內容攏港款） (05)新聞報導不夠中立 (06)每家新聞節目一直重複報導相同新聞內容 (07)新聞報導不實 (08)報導負面新聞居多 (09)缺乏國際新聞 (10)電視新聞報導不夠深入 (88)其他（請說明）_____ (90)都沒有	**【問題 1】**問題為「最」需要，但卻能複選，受訪者容易覺得這些都是問題。 **【問題 2】**選項很多，讀到最後會恍神，忘記在問「電視」上的新聞節目。 **【問題 3】**受訪者提及，新聞節目報導快速成名等事情，導致年輕人價值觀偏差。這要歸類為「其他」嗎？此外，受訪者也提及，社會新聞會播出犯案細節，或是虐童案件細節，這算是「其他」或「報導負面新聞居多」？ **【建議 1】**新聞節目前面加上電視，修改為「(01)電視新聞節目八卦化」、「(02)電視新聞節目聳動化」，其餘選項(03)(04)(05)(06)(07)(08)(09)，以此類推。 **【建議 2】**(04)內容同質化高改為「同質性高」。
I5b	除了新聞節目之外，針對下列節目（例如：綜藝、戲劇、影集等）的內容，你認為哪些是目前臺灣電視節目最需要解決的問題？（可複選） (01)缺乏台灣自製節目 (02)節目違反善良風俗（台語：教壞大人小孩）	**【問題 1】**題目描述上好像有誤 **【建議 1】**修改為「除了新聞節目之外，針對台灣的電視節目（如：綜藝、戲劇、影集等）的內容，你認為哪些是最需要解決的問題？」。 **【問題 2】**選項很多，讀到最後會恍神，忘記在問「電視」上的節目。 **【建議 2】**節目前面加上電視，修改為「(01)缺乏台灣自製電視節目」、「(02)電視節目違反善良

題號	題目	問題及建議
	(03)置入性行銷太多（例如：電視台收取費用，讓特定商品或品牌在節目中出現） (04)節目分級不確實（例如：有限制級的內容卻不是限制級，或限制級節目卻在黃金時段播出） (05)節目內容不佳(例如:不好看、內容不合理） (06)節目內容同質化（台語：節目內容攏港款） (88)其他（請說明）_____ (90)都沒有	風俗」，其餘選項(04)(05)(06)，以此類推。
I6	請試著回想你上週看新聞的狀況，下列哪些是你碰到的情形？（可複選） (01)錯誤的報導 (02)偏頗的報導 (03)嘲諷式（酸人）的報導 (04)政治或商業力介入的報導 (05)誤導的標題 (06)標題看起來像新聞,但實際卻是廣告 (07)政客或有心人士使用假新聞來抹黑他們不喜歡的特定人物 (08)政客或有心人士使用假新聞來支持他們喜歡的特定人物 (09)政客或有心人士將不喜歡的報導指責為假新聞 (90)都沒有	**【建議 1】**題目內容較難理解，建議出示平板。 **【建議 2】**文字內容修改：報導改為新聞（如：「錯誤的報導」更正為「錯誤的新聞」)，其餘選項以此類推修改。 **【建議 3】**依照填答結果排順序，選擇次數較多者排在前面，並刪除較少填答或不適合的選項以避免選項過多。
I7	你可能聽過，最近有許多被捏造的新聞（又稱假新聞或假消息），在網路上流傳。請問下面這些問	**【建議】**後面語句修改為「…。請問下面這些關於假新聞(或假消息)的問題,你的看法為何？」

題號	題目	問題及建議
	題，你的看法為何？	
I8	你認為下列這些人或單位，哪些在防範假新聞流傳的工作上需負起責任？（可複選） (01)社群媒體平台（例如：臉書 Facebook） (02)傳播媒體（例如：電視、報紙、網路等） (03)政府相關官員 (04)社會大眾 (05)網路搜尋引擎公司（例如：谷歌 Google） (06)記者 (07)撰寫或發佈假新聞的人（例如：支持特定政黨的人） (08)自己 (09)沒有人或單位需要負責 (88)其他（請說明）___	**【建議 1】**題目內容較難理解，建議出示平板。 **【建議 2】**題目語句不順，修改為「你認為下列哪些人或單位，在防範假新聞流傳的工作上需負起責任？」。 **【問題】**(08)自己的選項，受訪者表示這種情況是如果自己能夠判斷假新聞時。 **【建議 3】**刪除 08 選項。 **【建議 4】**依照填答結果排順序，選擇次數較多者排在前面。
I9	網路上經常流傳許多假新聞（或稱假消息），你覺得這會對社會造成什麼樣的影響？（可複選） (01)民眾被誤導 (02)造成社會恐慌、混亂 (03)對社會的信任降低 (04)有心人士容易操作輿論 (05)社會充斥不正確資訊 (06)扭曲價值觀 (07)政治對立 (08)社會對立 (09)無法分辨資訊正確與否 (10)產生網路霸凌等負面影響 (11)浪費民眾時間	**【建議 1】**題目內容較難理解，建議出示平板。 **【問題】**題目提到網路，會讓沒用網路的人無法作答。 **【建議 2】**題目修改為「媒體上經常流傳許多假新聞（或稱假消息），…？」。 **【建議 3】**選項用字修改：(12)改為「提高社會成本」；(14)改為民眾對公共事務冷漠；(15)政府政策推行受阻礙。 **【建議 4】**為避免選項過多，建議依影響結果，將其分類為對社會及對民眾影響的問題，會比較清楚。問題拆成兩題，如下所示： I9-1. 媒體上經常流傳許多假新聞（或稱假消息），你覺得這會對社會造成什麼樣的影響？（可複選）

題號	題目	問題及建議
	(12)提升社會成本 (13)影響選舉結果 (14)對公共事務冷漠 (15)政策推行受阻礙 (16)沒有任何影響 (88)其他（請說明）_____	(01)造成政治對立 (02)造成社會對立 (03)提高社會成本 (04)影響選舉結果 (05)政府政策推行受阻礙 (06)造成社會恐慌、混亂 (07)讓社會充斥不正確資訊 (08)讓有心人士容易操作輿論 (09)產生網路霸凌等負面影響 (10)沒有任何影響 (88)其他（請說明）_____ I9-2. 媒體上經常流傳許多假新聞（或稱假消息），你覺得這會對民眾造成什麼樣的影響？（可複選） (01)誤導民眾 (02)扭曲民眾的價值觀 (03)浪費民眾時間 (04)讓民眾對公共事務冷漠 (05)讓民眾無法分辨資訊正確與否 (06)讓民眾對社會的信任降低 (07)讓民眾成為誤傳訊息的人 (08)沒有任何影響 (88)其他（請說明）_____
I10	網路上經常流傳許多假新聞（或稱假消息），你覺得這會對你自己造成什麼樣的影響？（可複選） (01)對社會不信任 (02)誤信假新聞 (03)更留意新聞正確性 (04)產生負面情緒 (05)影響判斷 (06)難以判斷事實 (07)需花費心力查證了解	**【建議 1】**題目內容較難理解，建議出示平板。 **【問題】**題目提到網路，會讓沒用網路的人無法作答。 **【建議 2】**題目修改為「媒體上經常流傳許多假新聞（或稱假消息），…？」。 **【建議 3】**為避免選項過多，且前 I9-2 為詢問對民眾造成的影響，建議此題選項與 I9-2 的選項相同，並將其中的「民眾」字眼改為「你」，如此一來可進一步分析第三人效應，選項如下： (01)誤導自己

<table>
<tr><th>題號</th><th>題目</th><th>問題及建議</th></tr>
<tr><td></td><td>(08)較不想接收資訊
(09)與他人爭論
(10)造成偏見
(11)浪費時間閱讀
(12)當茶餘飯後趣事討論
(13)害怕會分享錯誤訊息
(14)感到無力、無奈
(15)成為誤傳訊息的人
(16)沒有任何影響
(88)其他（請說明）_____</td><td>(02)扭曲你的價值觀
(03)浪費你的時間
(04)讓你對公共事務冷漠
(05)讓你無法分辨資訊正確與否
(06)讓你對社會的信任降低
(07)讓你成為誤傳訊息的人
(08)沒有任何影響
(88)其他（請說明）_____</td></tr>
<tr><td>I11</td><td>你會透過下列哪些方式來確認社群媒體上的新聞是不是假新聞？（可複選）
(01)透過網路搜尋相關資訊
(02)搜尋比對該新聞的其他報導
(03)搜尋該新聞的消息來源
(04)搜尋這篇文章作者的相關資訊
(05)搜尋這家媒體的評價
(06)搜尋是否有澄清該新聞的相關資訊
(07)參考該文章下方的留言
(08)與親友或網友討論
(09)使用「事實查核機制」
(10)依自己的知識、經驗等判斷
(11)聽取專業人士對該新聞的判斷
(12)不會輕易相信，保持觀望
(13)只看信任的媒體新聞
(14)從來不會去確認某些文章是否為假新聞
(88)其他（請說明）_____</td><td>【建議 1】題目內容較難理解，建議出示平板。
【問題】題目中寫社群媒體與選項幾乎都用網路，會讓沒有使用網路者無法回答。
【建議 2】題目修改為「你會透過下列哪些方式來確認你接觸到的新聞是不是假新聞？」,.並設定沒用網路者不出現需使用網路的選項。
【建議 3】為避免選項過多，所以依照 Information Seeking 的分類：Passive, Interactive, Active, Search 的類別刪減選項，留下的選項如下：
<table>
<tr><td>Passive</td><td>(01)依自己的知識、經驗等判斷</td></tr>
<tr><td></td><td>(02)不會輕易相信，保持觀望</td></tr>
<tr><td>Interactive</td><td>(03)與親朋好友討論</td></tr>
<tr><td></td><td>(04)聽取專業人士對那則新聞的判斷</td></tr>
<tr><td>Active</td><td>(05)參考那則新聞下方的留言</td></tr>
<tr><td></td><td>(06)使用「事實查核機制」</td></tr>
<tr><td>Search</td><td>(07)搜尋那則新聞的相關訊息</td></tr>
<tr><td></td><td>(08)搜尋是否有澄清那則新聞的相關資訊</td></tr>
</table></td></tr>
</table>

題號	題目	問題及建議
I12	遇到假新聞，你會如何處理？（可複選） (01)就算知道是假新聞，也不會有任何的行動 (02)把該篇新聞標示為假新聞（若有此功能） (03)檢舉該篇新聞或發佈這篇新聞的人（若有此功能） (04)在留言區舉發該篇新聞為假新聞 (05)分享該篇假新聞，並發文提醒其他人不要受騙 (06)分享澄清該篇新聞的貼文 (07)直接連絡發佈假新聞的人，並請他們刪除該新聞 (08)與親友討論 (09)提醒親友該篇新聞為假新聞 (10)封鎖或停止追蹤該新聞來源 (11)不會再閱讀該新聞 (88)其他（請說明）_____	**【建議 1】**題目內容較難理解，建議出示平板。 **【建議 2】**為避免選項過多，所以將選項分類刪減，並設定沒用網路者不出現需使用網路的選項，留下的選項如下： (01)就算知道是假新聞，也不會做任何事 (02)不會再看該則新聞 (03)不會再看該新聞來源的報導 (04)在留言區舉發該則新聞為假新聞 (05)分享澄清該則新聞的貼文 (06)連絡發佈假新聞的人，請他們刪除該新聞 (07)提醒親友該則新聞為假新聞 (08)與親友討論該則新聞 (88)其他（請說明）_____
N1	接下來我會用一些句子描述人，你覺得這些描述跟你像不像？ 尺度：大部份不像你／有點不像你／有點像你／大部份像你	**【問題】**選項也許「大部份」可改成「非常」。 **【建議】**因為此題是參照世界價值觀問卷，並且自資料庫一期五次開始採用，因此不建議修改。
N1(08)	你重視舉止合宜，別人認為不好的事你不會去做。	**【問題 1】**受訪者問什麼是「舉止合宜」。 **【建議 1】**在訪員注意事項中加入解釋：舉止合宜可以進一步解釋為「行為符合社會的要求」。 **【問題 2】**可加註台語，雖可直接翻，但太不口語。 **【建議 2】**舉止合宜後加上「（台：你不會做歹事）」。
N2.	請問你同不同意下列說法？	**【問題】**此題組共有 14 題，題目過多會導致訪

題號	題目	問題及建議
		員及受訪者後面忘記是在問同意程度。 **【建議】**每題前面增加「你同不同意…」，並以較淡的顏色標示，不干擾主要詢問的題目。
J2(04)	你玩電玩遊戲時常覺得自己與現實世界環境脫節。	**【建議】**刪除「環境」二字。
K1	請問你大約每週有幾天會使用社群媒體（例如：臉書、推特、YouTube）？	**【建議】**社群媒體的舉例要刪除 YouTube 選項，因為此次已將 YouTube 歸類於線上影音平台，所以社群媒體使用 0 天的受訪者會跳題至 K13 詢問線上影音平台的使用頻率。
K4	請問下面哪些是你使用社群媒體（例如：臉書、推特）的原因或動機（可複選）？ (06)不得不用，怕漏掉同儕間發生的事情或話題 (14)獲得新聞訊息	**【建議】**選項用字改為更口語，(06)修改為「不得不用，怕漏掉同儕(朋友)間發生的事情或話題」，(14)修改為「得到新聞訊息」。
K5(01) K5(02) K5(03) K5(04)	請問你做下列事情的頻率為何？ (01)請問你有多常在社群媒體（如：臉書）上分享或轉貼訊息？ (02)請問你有多常在社群媒體（如：臉書）上發文或發照片？ (03)請問你有多常在社群媒體（如：臉書）上看朋友所分享或轉貼的訊息？ (04)請問你有多常在社群媒體（如：臉書）上看朋友的發文或照片？	**【問題】**題目順序是否要以較常做的行為排序至較少做的行為，即先問「發文或發照片」，再問「分享或轉貼訊息」。 **【建議】**由於此題組在二期一調查中已問過，為避免選項調動造成受訪者回應的差異，所以還是維持原始的順序。
K6(01) K6(02)	請問下面你平常會聯絡的人當中（不論用甚麼方式），有多少是透過臉書之外的方式跟你聯絡?(不包含臉書 Messenger) (01)家人	**【問題 1】**受訪者得思考「臉書之外」的意思，題目沒辦法很快速理解，並且(01)到(04)題目過於簡短，使受訪者難以回應。 **【建議 1】**(01)題目修改為「你平常會連絡的家人當中，有多少是透過臉書之外的方式跟你聯

題號	題目	問題及建議
K6(03) K6(04)	(02)朋友 (03)同事/同學 (04)點頭之交	絡？」，(02)(03)(04)以此類推，並在不同處以紅字標示。 **【問題 2】**受訪者表示「同事/同學」及「點頭之交」沒有聯絡，還有退休、家管的受訪者沒有「同事／同學」，要如何填答？ **【建議 2】**新增「不適用」的選項。
K10(01)	透過臉書上與朋友互動（包含只看貼文或照片），你覺得你與朋友們更親近。	**【問題】**受訪者表示如果是透過 messenger，他同意這個描述。但並不是透過看貼文或照片。 **【建議】**修改為「透過臉書上與朋友互動（比如貼文或照片、私訊），你覺得你與朋友們更親近。」
K11(01) K11(02) K11(03) K11(04) K11(05)	你在臉書 PO(發)文或照片時，你覺得下列聯絡對象多常回應你的文章或照片（比如按讚或貼文）？ (01)家人 (02)朋友 (03)同事/同學 (04)點頭之交 (05)陌生人（非臉書上的朋友）	**【問題】**題目問法很奇怪，語句不順，講到選項時很卡。 **【建議 1】**(01)題目修改為「你覺得你的家人有多常回應你在臉書上的 PO(發)文或照片？」，(02)(03)(04)(05)以此類推，並在不同處以紅字標示。 **【建議 2】**新增「不適用」的選項。
K13	請問當你在瀏覽臉書上的動態或照片時，你多常與臉書上的其他人比較？	**【問題】**受訪者不太了解題目的意思，問是比較什麼？ **【建議】**此題為二期三新增的題目，礙於題目非大眾所熟悉，所以刪除此題。
K14	接下來將詢問你關於線上影音平台 YouTube 的問題。請問你多常觀看 YouTube？	**【建議】**題目有贅字，後段修改為：「請問你多常看 YouTube？」。
K15	我們想要瞭解你觀看 YouTube 時，YouTube 是否有幫助你達成下列事情？	**【建議】**關於 YouTube 屬於當前熱門的研究議題，有相當多題目，不只侷限在這五題，因此建議在下次二期四的調查放入線上影音平台的專用題組，呈現更完整的 YouTube 的研究，所以此次先不詢問此題組。
K15(01)	想要「瞭解世上正在發生的事情」，YouTube 對你來說有沒有幫助？	

題號	題目	問題及建議
K15(02)	想要「學習新事物（例如：語言、烹飪等專業技能或生活技能）」，YouTube 對你來說有沒有幫助？	
K15(03)	想要「決定是否要購買某項特定的商品（例如：美妝、3C 商品）」，YouTube 對你來說有沒有幫助？	
K15(04)	想要「打發時間（例如：聽音樂、看娛樂性影片等）」，YouTube 對你來說有沒有幫助？	
K15(05)	想要「與朋友或網友互動」，YouTube 對你來說有沒有幫助？	
K17	請問他／她屬於下列哪一種分類？（可複選）	**【問題】**對老人家、宗教信仰虔誠者來說，「法師」是重要關注對象。 **【建議】**新增「宗教領袖或神職人員」的選項。
L1a	你在閱讀或收看泛藍媒體報導的新聞時（包含：報紙、電子報、及電視新聞台），請問你認為政治新聞的品質好壞？	**【建議】**修改為：「你在閱讀或收看泛藍媒體報導的新聞時（包含：報紙、電子報、及電視新聞台），請問你認為上面政治新聞的品質好壞？」，以此類推 L1b、L3a、L3b。
L5	請問你做下列事情的頻率為何？	**【建議】**題目可更口語，修改為：「請問你多常做下列這些事情？」。
L9(01) L9(02) L9(03) L9(04)	請問你多常透過下列網路平台蒐尋、瀏覽、點閱或觀看和「政治與公共事務」有關的新聞、訊息或影片？ (01) 社群媒體（如：臉書、Instagram、推特等） (02)影音平台（如：YouTube、優酷、抖音等） (03)通訊軟體（如：LINE、Skype、FB messenger 等） (04)新聞網站（如：ETtoday 新聞雲、聯合新聞網等）	**【問題 1】**受訪者未使用網路，難以回答這些問題。 **【建議 1】**未使用網路者設定跳題。 **【問題 2】**題目太長，必須要回頭一直提醒是「搜尋、瀏覽、點閱或觀看」。 **【建議 2】**題幹改為「請問你做下列事情的頻率為何？」 **【建議 3】**題目改為(1)你多常透過社群媒體在網路上蒐尋、瀏覽、點閱或觀看和「政治與公共事務」有關的新聞、訊息或影片？(2)(3)(4)以此類推，並在不同的網路平台標示紅字，蒐尋、瀏覽、點閱或觀看則標示藍字，以便區別。

題號	題目	問題及建議
L10(01) L10(02) L10(03) L10(04)	請問你多常透過下列網路平台轉貼、轉寄或分享和「政治與公共事務」有關的新聞、訊息或影片？ (01) 社群媒體（如：臉書、Instagram、推特等） (02)影音平台（如：YouTube、優酷、抖音等） (03)通訊軟體（如：LINE、Skype、FB messenger 等） (04)新聞網站（如：ETtoday 新聞雲、聯合新聞網等）	**【問題】**受訪者未使用網路，難以回答這些問題。 **【建議 1】**未使用網路者設定跳題。 **【建議 2】**題幹改為「請問你做下列事情的頻率為何？」 **【建議 3】**題目改為(1) 請問你多常透過社群媒體（如：臉書、Instagram、推特等）轉貼、轉寄或分享和「政治與公共事務」有關的新聞、訊息或影片？(2)(3)(4)以此類推，並在不同的網路平台標示紅字，蒐尋、瀏覽、點閱或觀看轉貼、轉寄或分享則標示藍字，以便區別。
L11(01) L11(02) L11(03) L11(04)	請問你多常透過下列網路平台發佈和「政治與公共事務」有關的訊息（包含製作影片或評論新聞）？ (01) 社群媒體（如：臉書、Instagram、推特等） (02)影音平台（如：YouTube、優酷、抖音等） (03)通訊軟體（如：LINE、Skype、FB messenger 等） (04)新聞網站（如：ETtoday 新聞雲、聯合新聞網等）	**【問題】**受訪者未使用網路，難以回答這些問題。 **【建議 1】**未使用網路者設定跳題。 **【建議 2】**題幹改為「請問你做下列事情的頻率為何？」 **【建議 3】**題目改為(1) 請問你多常透過社群媒體（如：臉書、Instagram、推特等）發佈和「政治與公共事務」有關的訊息（包含製作影片或評論新聞）？(2)(3)(4)以此類推，並在不同的網路平台標示紅字，發佈則標示藍字，以便區別。
M1	針對下列說法，你的同意程度為何？	**【問題】**受試者因沒有使用電腦，故無法回答此系列題項。 **【建議】**加入跳題，未使用電腦者不須回答此題組。
M2(05)	比起真實世界，在網路上可以更認識一個人。	**【問題】**受訪者不清楚題目，且容易誤會題目的意思，以為是網路可以認識更多人。 **【建議】**題目修改為：「如果你認識一個人，透過網路互動會比面對面互動，讓你更能認識這個人」。
M2(07)	你因為上網而翹了課或工作遲	**【問題】**退休、家管的受訪者表示不會為了上網

題號	題目	問題及建議
	到。	而翹課或工作遲到。 **【建議】**新增「不適用」的選項。
N6a	你多常覺得身體很累？	**【問題】**受訪者詢問這幾個問題是在問「最近」的感受嗎？ **【建議】**因為 N5 的題目中有明確問出「在過去兩週」，可能會影響 N6 的回答，故建議「N6 疲勞」題組改放在「N5 憂鬱與焦慮」題組之前。
N6b	你多常覺得心裡很累？	
TA12	訪問結束後，訪員有沒有將紀念品/禮券送給受訪者？	**【建議】**由於受訪者的報酬統一為商品卡，所以將「紀念品/禮券」修改為「商品卡」，避免訪員混淆。

附錄三、一般民眾面訪調查問卷（預試及正式調查）

一、預試訪談問卷

訪員訪談前注意事項：

1. 為預防平板使用至一半時沒電，請訪員在進行訪談前請先確認平板已將電源充滿。
2. 由於無線網路的開啟會導致平板的耗電量增加，請訪員在進行訪談前，先將無線網路關閉。
3. 為避免平板電腦在訪問中，因電量、跳題速度減慢等系統因素，導致訪談無法順利進行，訪員可準備幾份紙本問卷預備，在遇到上述問題時即時遞補使用。
4. 訪談進行前，請訪員確認訪問對象是 18 歲以上、一週居住於該居住地 4 天以上，且有台灣戶籍者。
5. 訪談進行前，請先讓受訪者看「受訪者知情同意書」，若受訪者看的過程中有任何疑問，請訪員詳細說明。
6. 受訪者看過「**受訪者權益保護書(受訪者知情同意書)**」(一式兩份)內容沒有問題後，請受訪者在「受訪者簽名」處簽名，一份給受訪者保存；一份請訪員留存日後轉交給研究單位。
7. 訪談中，請照問卷系統步驟操作，**勿直接按平版下方的實體按鍵**跳出問卷（會導致時間紀錄錯誤）。
8. 請依照問卷中的說明「**出示平板**」或「**出示提示卡**」供民眾參考題目選項。
9. 為確保問卷的調查模式一致，訪員唸題目時請將括號中的內容也確實唸出。

A、基本狀況

A1. 性別：□(01)男　□(02)女 **追蹤樣本不須回答此題** **A0.1 選擇(01)不顯示**

A2. 請問你是民國哪一年出生的？民國_____年

注意事項：

1. 其出生年以身分證上的為主。
2. 若受訪者不知道自己的出生年，請訪員詢問受訪者現在幾歲？訪員推算受訪者的出生年。
3. 若受訪者不清楚自己現在幾歲，可以詢問家屬受訪者現在的年紀。
4. 追蹤樣本根據二期一次的訪問模式（訪員唸題目或受訪者自填）訪問。
5. 新抽樣本若受訪者為 18-55 歲區間（民國 53 年至 90 年之間出生），依照指示由訪員唸題目或是由受訪者自填，55 歲以上一律由訪員唸題目。

A2.1 接下來請以下列方式進行訪問 **A0.1 選擇(01)不顯示**

□(01)請受訪者自行填答，訪員在一旁協助

□(02)請訪員繼續執行面訪

A3. 請問你在哪一個縣市出生？

□(01)基隆市	□(02)台北市	□(03)新北市	□(04)桃園市	□(05)新竹縣
□(06)新竹市	□(07)苗栗縣	□(08)南投縣	□(09)台中市	□(10)彰化縣
□(11)雲林縣	□(12)嘉義縣	□(13)嘉義市	□(14)台南市	□(15)高雄市
□(16)屏東縣	□(17)宜蘭縣	□(18)花蓮縣	□(19)台東縣	□(20)澎湖縣
□(21)金門縣	□(22)連江縣	□(88)其他（請說明）_____		□(99)不知道

注意事項：

1. 若縣市劃分有調整，請將該地區對照為目前劃分縣市。
2. 六都合併縣市：台北市照舊、新北市（原「台北縣」）、桃園市（包含原「桃園市」、原「桃園縣」）、台中市（包含原「台中市」、原「台中縣」）、台南市（包含原「台南市」、「台南縣」）、高雄市（包含原「高雄市」、「高雄縣」）。
3. 出生地以受訪者父母當時的居住地為主。例如：父母居住「台北」，因出遊或出差到「高雄」，在「高雄」生下受訪者，但本題仍需回答父母當時居住地「台北」。
4. 若受訪者為國外出生，台灣長大，仍視為有效樣本，此題請勾選其在台居最久地點。

A4. 請問你現在的居住地是否為戶籍地？

□(01)是**跳答至 A6.** □(02)否

A5. 請問你的戶籍所在地是？

□(01)基隆市___區___里	□(02)台北市___區___里
□(03)新北市___區___里	□(04)桃園市___區___里
□(05)新竹縣___市(鄉鎮)___(村)里	□(06)新竹市___市(鄉鎮)___(村)里
□(07)苗栗縣___市(鄉鎮)___(村)里	□(08)南投縣___市(鄉鎮)___(村)里
□(09)台中市___區___里	□(10)彰化縣___市(鄉鎮)___(村)里
□(11)雲林縣___市(鄉鎮)___(村)里	□(12)嘉義縣___市(鄉鎮)___(村)里
□(13)嘉義市___區___里	□(14)台南市___區___里
□(15)高雄市___區___里	□(16)屏東縣___市(鄉鎮)___(村)里
□(17)宜蘭縣___市(鄉鎮)___(村)里	□(18)花蓮縣___市(鄉鎮)___(村)里
□(19)台東縣___市(鄉鎮)___(村)里	□(20)澎湖縣___市(鄉鎮)___(村)里
□(21)金門縣___市(鄉鎮)___(村)里	□(22)連江縣___市(鄉鎮)___(村)里
□(88)其他（請說明）_____	□(99)不知道

注意事項：

1. 其戶籍所在地以身分證上的為主。
2. 若受訪者不確定自己的戶籍所在地，請受訪者查看身分證。
3. 若受訪者沒帶身分證在身旁，自己又不確定戶籍所在地，請訪員輸入(99)不知道。

A6. 請問你父親是哪裡人？（單選）（以籍貫為主）追蹤樣本不須回答此題 **A0.1 選擇(01)不顯示**

□(01)台灣閩南（河洛）人 □(02)台灣客家人 □(03)大陸各省市
□(04)大陸籍配偶 □(05)台灣原住民 □(06)台灣新住民
□(99)不知道 □(88)其他（請說明）_____

A7. 請問你母親是哪裡人？（單選）（以籍貫為主）追蹤樣本不須回答此題 **A0.1 選擇(01)不顯示**

□(01)台灣閩南（河洛）人 □(02)台灣客家人 □(03)大陸各省市
□(04)大陸籍配偶 □(05)台灣原住民 □(06)台灣新住民
□(99)不知道 □(88)其他（請說明）_____

注意事項：

1. 請以籍貫為主。
2. 如果受訪者回答父親/母親是台灣人時，請進一步確認是「(01)台灣閩南(河洛)人」、「(02)台灣客家人」、還是「(04)台灣原住民」。如果受訪者堅持回答是台灣人時，請訪員先歸在「(88)其他」並記錄清楚當時的情況。
3. 若受訪者回答「台灣原住民」應追問是哪一族，目前行政院正名的原住民為「阿美族」、「泰雅族」、「排灣族」、「布農族」、「卑南族」、「魯凱族」、「鄒族」、「賽夏族」、「雅美族(達悟族)」、「劺族」、「噶瑪蘭族」、「太魯閣族」、「撒奇萊雅族」、「賽德克族」、「拉阿魯哇族」、「卡那卡那富族」16 族，其中「劺族」及「噶瑪蘭族」為已被政府正名之平埔族，若受訪者回答為以上 16 族，請勾選「(04)台灣原住民」。
4. 若受訪者回答為「平埔族」，請追問是否為「劺族」或「噶瑪蘭族」兩者已正名之平埔族，若是，請勾選「(04)台灣原住民」。若不是以上兩者，請勾選「(88)其他」，並在文字框中註明清楚為哪一族。請避免將尚未正名之「平埔族」歸類於「台灣原住民」中。
5. 新住民指經過跨國通婚而移民來台的新移民。
6. 如果受訪者回答「香港人」、「澳門人」、「金門」、「馬祖」，請歸在選項「(03)大陸各省市」。
7. 受訪者的父親是臺灣出生，爺爺是大陸人，請勾選「(03)大陸各省市」。
8. 若受訪者說父親的爸爸是台灣閩南人、媽媽是台灣客家人，所以不知道父親應該屬於哪一邊時，**請以受訪者父親的爸爸為主**，所以此例應勾選「(01)台灣閩南(河洛)人」。

A8. 請問你的婚姻狀況是？

□(01)未婚
□(02)已婚
□(03)同居
□(04)已離婚或分居
□(05)配偶去世
□(88)其他（請說明）_____

注意事項：

1. 此題是在問目前的狀況，如果受訪者離婚之後目前與前夫同居，請勾選「(03)同居」。如果受訪者的配偶已去世，但目前與人同居，請勾選「(03)同居」。
2. 「分居」是指夫妻兩人因感情不睦而分居兩地的狀態，如因為工作或求學暫時分開兩地居住，並不算分居。
3. 若受訪者的配偶失蹤數年，婚姻狀況請勾選「(88)其他」並請記錄/輸入清楚。

A9. 請問你的教育程度是（包含肄業、就學中）：

□(01)無 □(02)自修 □(03)小學 □(04)國（初）中
□(05)初職 □(06)高中普通科 □(07)高中職業科 □(08)高職（高商、高工）
□(09)士官學校 □(10)五專 □(11)二專 □(12)三專
□(13)軍警專修班 □(14)軍警專科班 □(15)空中行專 □(16)空中大學
□(17)軍警官校或大學 □(18)技術學院、科大 □(19)大學
□(20)碩士 □(21)博士 □(88)其他（請說明）_____

注意事項：

1. 教育程度指的是—「最高學歷」的那一個，也就是肄業或畢業或就學中的學歷都算。
2. 選項說明：
   (03)小學：包括民教班及日據時代之公學校。
   (04)國（初）中：包括日據時代之高等科。
   (05)初職：日據時代的職業科，只讀兩年，與現在讀三年的高職不同。也包括台灣光復後的初職（讀 3 年）。
   (13)軍警校專修班：是讀一年。
   (14)軍警校專科班：則是讀二年。
   (18)技術學院、科大：就讀二年制、四年制的技術學院、科技大學，畢業文憑是拿學士學位。若就讀技術學院或科技大學中的五專、二專部，則請分別歸類到五專、二專的選項中。
   (19)大學：包含日夜間部。
   (20)碩士：包含在職專班生。
   (21)博士：包含在職專班生。
   (88)其他：若受訪者所回答的教育程度不在選項中（例如：神學院），請勾選此選項並記錄清楚。
3. 若受訪者回答是初中，請進一步確認是初中還是初職；若回答是高中，請進一步確認是普通科或職業科。
4. 若受訪者回答是專科，請區分五專、二專、三專。
5. 由於有些學校改制，其改制前後的校名可能不同，請以受訪者畢業當時的文憑為主。例如：受訪者當初是五專畢業，但現在這所五專改制為大學，請訪員勾選「(10)五專」。
6. 若受訪者最高學歷在國外取得，例如：在菲律賓的大學畢業，請勾選「(19)大學」。

B、傳播行為（人際及通訊篇）

B1. 請問你平常會不會利用電腦、平板或手機上網（包含：使用 Line、查詢公車動態 APP、上網看影片等）？

□(01)會 □(02)不會

B2a. 請問你有沒有使用手機？

□(01)有 □(02)沒有

注意事項：

1. 僅限受訪者自己的手機，使用父母、朋友等其他人的手機此題請勾選「(02)沒有」。

B3a. 你經常會一起討論「個人」重要問題或分享心事的人，有幾位？ _____位

注意事項：

1. 若受訪者回答不夠明確的答案，則統一取「中間值」，例如 25~30 人「請填 28 人（小數點時四捨五入）」。

B3b. 你 **平常** 一天裡面，從早到晚總共大概跟多少人接觸？（包括下列方式，對方是認識或不認識的都算。）

- 面對面：例如點頭、打招呼、講話；
- 網路：例如臉書、LINE、線上遊戲接觸；
- 傳統方式：例如打電話、寫信。

____人 **回答 0 者跳答至 B4**

注意事項：

1. 「平常」指的是週一至週五間「固定」會接觸到的人，例如：公司同事，或光顧常去的早餐店時和老闆打招呼。但若偶爾去逛百貨公司，和店員打招呼，則不納入計算。
2. 若受訪者在餐廳工作，接受客人點餐或服務客人，則不納入計算。
3. 受訪者面對面和在網路上接觸的是相同的人，僅計算一次。
4. 若受訪者回答不夠明確的答案，則統一取「中間值」，例如 25~30 人「請填 28 人（小數點時四捨五入）」。
5. 「群組人數」的計算方法：群組內有與自己一來一往互動的人才能算進本題。若只是單純看或發訊息，無特定的回應對象則不算。

B3c. 請問在你一天接觸的人當中，有多少人是面對面接觸？（包括點頭、打招呼、講話，對方是認識或不認識的都算。）_____人**回答 0 者跳答至 B3e.**

注意事項：

1. 若受訪者回答不夠明確的答案，則統一取「中間值」，例如 25~30 人「請填 28 人（小數點時四捨五入）」。

B3d. 這些「面對面」接觸的人裡面，大概有多少是你認識的？

□(1)幾乎都認識
□(2)大部分認識
□(3)大概一半認識，一半不認識
□(4)大部分不認識
□(5)幾乎都不認識

B3e. 請問在你一天接觸的人當中，有多少人是在網路上接觸？（包括臉書、Line、線上遊戲接觸，或因為在網路上留言而和其他人互動，對方是認識或不認識的都算。）_____人 **B1.回答 2 者，不需回答此題、回答 0 者跳答至 B4.**

注意事項：

1. 這裡指的是「平常」週一至週五間，固定在網路上接觸的人，例如：和公司同事往返電子郵件（E-mail）。
2. 若受訪者回答不夠明確的答案，則統一取「中間值」，例如 25~30 人「請填 28 人（小數點時四捨五入）」。
3. 「群組人數」的計算方法：群組內有與自己一來一往互動的人才能算進本題。若只是單純看或發訊息，無特定的回應對象則不算。

B3f. 這些「網路上」接觸的人裡面，大概有多少是你認識的？**B1.回答 2 者，不需回答此題**

□(1)幾乎都認識
□(2)大部分認識
□(3)大概一半認識，一半不認識
□(4)大部分不認識
□(5)幾乎都不認識

B4. 接下來會依據工作或課業需求的情況，詢問你平均每天透過下列幾種方式和別人互動的時間有多少（包括面對面、手機或室內通話、即時通訊軟體）？

(1)	現在請你回想每天和人**面對面**談話互動的情形	
	工作或課業需要	你每天因為工作或課業需要和別人**面對面**談話互動的時間有多少？ _____時_____分
	工作或課業需要以外	不是為了工作或課業，你每天和別人**面對面**談話互動的時間有多少？ _____時_____分
	加總（系統計算）	_____時_____分

注意事項：

1. 若受訪者本身沒有工作，沒有因為工作需求和別人面對面談話互動，則填 0 時 0 分。
2. 若面對面談話互動的對象為家人，請依照實際互動（如：聊天、小鬥嘴）估算時間。可以一小時大概互動幾分鐘，再乘以扣除睡眠時間的小時數來估算。

(2)	現在請你回想每天和人**以即時通訊軟體**互動的情形	
	工作或課業需要	你每天因為工作或課業需要和別人**透過即時通訊軟體**（例如：Line, Skype, 臉書即時通訊, FaceTime）互動（包括使用貼圖、文字訊息、**語音通話**、視訊）的時間有多少？ _____時_____分 **B1.回答2者，不需回答此題**
	工作或課業需要以外	不是為了工作或課業，你每天和別人**透過即時通訊軟體**（例如：Line, Skype, 臉書即時通訊, FaceTime）互動（包括使用貼圖、文字訊息、**語音通話**、視訊）的時間有多少？ _____時_____分 **B1.回答2者，不需回答此題**
	加總（系統計算）	_____時_____分

注意事項：

1. 臉書的使用方式有兩種，一種是透過**私訊功能**與朋友或群組聊天、分享訊息，這可以算進本題所說的**透過即時通訊軟體**互動的時間內。而另一種為透過動態牆或粉絲專頁等**非私訊**的方法互動，此方式**不可算**在本題所問的時間之內。
2. 以下舉例各個常見的媒體使用方式，請**以使用方式判斷**是否可算在本題所問範圍內：

B4(2) 以即時通訊軟體互動		溝通方式				
		私訊（一對一） 群組（一對多）	動態牆 發文、分享	動態牆 回應留言	語音通話	視訊
通訊軟體	Line	O	X	X	O	O
	Skype	O			O	O
	臉書即時通訊 Messenger	O			O	O
	FaceTime				O	O
社群媒體	Facebook	O	X	X	O	O

(3)	現在請你回想每天和人**以手機或室內電話通話**（含手機簡訊和語音信箱留言；不包含FaceTime、Line等即時通訊軟體）的情形	
	工作或課業需要	你每天因為工作或課業需要和別人**透過手機或室內電話通話**（含手機簡訊和語音信箱留言；不包含FaceTime、Line等即時通訊軟體）的時間有多少？ _____時_____分
	工作或課業需要以外	不是為了工作或課業，你每天和別人**透過手機或室內電話通話**（含手機簡訊和語音信箱留言；不包含FaceTime、Line等即時通訊軟體）的時間有多少？ _____時_____分
	加總（系統計算）	_____時_____分

注意事項：

1. 使用 Line、Skype、FaceTime、Facebook 等即時通訊軟體的語音功能通話，**不算**在本題範圍內。本題所指的以手機或室內電話通話，是指以**傳統須撥電話號碼的方式通話才算**。
2. 若很少通話，一週平均少於一分鐘就算一分鐘。

C、傳播行為（報紙篇）

C1a.請問你每週平均有幾天會看紙本報紙？

□(00)0 天 **跳答至 C3a.** □(01)_____天

注意事項：

1. 若出現不夠明確的答案，則統一取「中間值」，例如 3-5 天，請受訪者選「4」天；4-5 天，則填「4.5」天。

C1b.請問你如果有讀紙本報紙的那一天，你一整天大概會看多久？

_____時_____分

注意事項：

1. 以平板電腦進行訪問時，看 1 小時 2 分鐘請在時的空格選 1，請在分的空格選 2，以此類推。
2. 若受訪者回答為非整數，請訪員取「中間值」，如當受訪者回答：「2~3 小時」，訪員則紀錄為「2 時 30 分」。

C1c.請問你最常看哪幾份紙本報紙？（可複選）（請出示提示卡）

□(01)自由時報 □(02)蘋果日報 □(03)聯合報
□(04)中國時報 □(05)經濟日報 □(06)工商時報
□(07)聯合晚報 □(13)更生日報（花蓮、臺東縣）
□(12)人間福報 □(36)大紀元時報 □(10)中華日報（臺南市）
□(14)國語日報 □(17)旺報 □(11)臺灣時報（高雄市）
□(15)青年日報 □(19)Taipei Times □(41)台灣時報
□(42)電子時報 □(43)Taiwan News □(28)東方快報（花蓮縣）
□(35)台灣新生報 □(16)China Post
□(20)馬祖日報 □(21)金門日報 □(22)民眾日報（高雄市）
□(26)台中時報（臺中市） □(30)巨報（嘉義縣、嘉義市）
□(31)台灣教會公報（清領時期創立） □(32)基督教論壇報
□(33)天主教週報 □(34)前鋒招標日報 □(37)國語週刊
□(38)台灣立報 □(40)都會時報 □(41)The Affairs 週刊編集
□(88)其他（請說明）_____

C3a.請問你每週平均有幾天會看網路新聞（用新聞網站、或以 Apps 看新聞）？**B1.回答 2 者，不需回答此題**

□(00)0 天 **跳答至 D1a.**　　□(01)_____ 天

注意事項：

1. 若出現不夠明確的答案，則統一取「中間值」，例如 3-5 天，請受訪者選「4」天；4-5 天，則填「4.5」天。

C3b.請問你如果有看網路新聞（用新聞網站、或以 Apps 看新聞）的那一天，你一整天大概會看多久？**B1.回答 2 者，不需回答此題**

_____時_____分

注意事項：

1. 以平板電腦進行訪問時，看 1 小時 2 分鐘請在時的空格選 1，請在分的空格選 2，以此類推。
2. 若受訪者回答為非整數，請訪員取「中間值」，如當受訪者回答：「2~3 小時」，訪員則紀錄為「2 時 30 分」。

B1.回答 2 者，不需回答此題

C3c.請問你最常看哪幾個網站的新聞？（可複選）（請出示提示卡）

□(24)社群媒體（例如：臉書、推特）
□(28)即時通訊軟體（例如：Line Today、WeChat 微信）　□(10)BBS（電子佈告欄）
□(06)Yahoo!奇摩　□(07)Google 新聞
□(26)整合網路新聞 App（例如：台灣電視台支援各大新聞、台灣最新即時新聞）
□(21)Ettoday 東森新聞雲　□(29)壹週刊　□(30)蘋果日報
□(01)聯合新聞網　□(02)中時電子報　□(04)自由時報
□(05)Nownews（今日新聞）　□(18)風傳媒
□(08)msn（微軟 msn 臺灣新聞）
□(17)新頭殼　□(19)The News Lens（關鍵評論網）
□(09)PChome（網路家庭）　□(23)公民新聞（PEOPO）
□(25)CNN　□(32)BBC　□(33)NHK
□(16)公民行動影音紀錄資料庫　□(13)苦勞網
□(22)PNN 公共議題中心　□(11)台灣立報　□(15)環境資訊電子報
□(14)上下游新聞市集　□(20)Wereport（調查報導公眾委製平台）
□(12)四方報　□(27)報導者　□(34)EBC 東森新聞
□(35)EBC 東森財經新聞　□(36)CTI 中天新聞　□(37)民視新聞
□(38)三立新聞　□(39)台視新聞　□(40)華視新聞
□(41)中視新聞　□(42)壹電視　□(43)公共電視
□(44)大愛電視　□(45)TVBS 新聞　□(46)CBC
□(47)CNA 中央通訊社　□(48)匯流新聞網　□(49)卡提諾狂新聞
□(50)地球圖輯隊　□(51)iThome　□(52)INSIDE
□(53)癮科技　□(54)經濟日報　□(55)臺灣醒報
□(56)民報　□(57)科技新報　□(58)華爾街日報
□(59)端傳媒　□(60)百度新聞　□(61)騰訊新聞
□(88)其他（請說明）_____

注意事項：

1. 網站以受訪者會第一優先瀏覽的網站為主，如若有受訪者回答，都在 BBS 的特定版上瀏覽特定新聞，而非從新聞網站源頭搜尋並瀏覽新聞，請勾選「(10)BBS」。
2. 若受訪者回答，他都在臉書頁面上有什麼新聞看什麼新聞，請勾選「(24) 社群媒體（例如：臉書、推特）」。
3. 若受訪者回答看「公廣集團新聞網」，選項(23) 「公民新聞（PEOPO）」，即為公廣集團成立的新聞平台。
4. 不論受訪者用新聞網站，或以 Apps 看新聞都納入計算。
5. 整合網路新聞 APP：將各新聞網址整合在一起的 APP。

D、傳播行為（雜誌篇）

D1a.請問你每個月平均有幾天會看紙本雜誌（不算網路雜誌）？

□(00)0 天 **跳答至 D2a.** □(01)_____ 天

注意事項：

1. 若出現不夠明確的答案，則統一取「中間值」，例如 3-5 天，請受訪者選「4」天；4-5 天，則填「4.5」天。

D1b.請問你如果有看紙本雜誌（不算網路雜誌）的那一天，你一整天大概會看多久？

_____時_____分

注意事項：

1. 以平板電腦進行訪問時，看 1 小時 2 分鐘請在時的空格選 1，請在分的空格選 2，以此類推。
2. 若受訪者回答為非整數，請訪員取「中間值」，如當受訪者回答：「2~3 小時」，訪員則紀錄為「2 時 30 分」。

D2a.請問你每個月平均有幾天會在網路上看雜誌？**B1.回答 2 者，不需回答此題**

□(00)0 天 **跳答至 E1.** □(01) _____ 天

注意事項：

1. 若出現不夠明確的答案，則統一取「中間值」，例如 3-5 天，請受訪者選「4」天；4-5 天，則填「4.5」天。
2. 天下、商業周刊…等雜誌的網站，或是從社群媒體點連結進去觀看的網路雜誌都列入計算。

D2b.請問你如果有看網路雜誌的那一天，你一整天大概會看多久？**B1.回答 2 者，不需回答此題**

_____ 時 _____ 分

E、傳播行為（廣播篇）

E1. 請問你每週平均有幾天會聽廣播（包含：線上收聽。一邊做事一邊聽也算）？

□(00)0 天 **跳答至 F1.** □(01) _____ 天

注意事項：

1. 若出現不夠明確的答案，則統一取「中間值」，例如 3-5 天，請受訪者選「4」天；4-5 天，則填「4.5」天。
2. 這裡所指的聽廣播，包括在各種情況下聽到的，不論是專心聽、一邊做事一邊聽、搭交通工具時聽、學校要求而聽、因為任何學習需求聽而聽，或是開車時隨手打開收音機都算在內。

E2. 請問你如果有聽廣播的那一天，你一整天大概會聽多久？

_____ 時 _____ 分

注意事項：

1. 以平板電腦進行訪問時，看 1 小時 2 分鐘請在時的空格選 1，請在分的空格選 2，以此類推。
2. 若受訪者回答為非整數，請訪員取「中間值」，如當受訪者回答：「2~3 小時」，訪員則紀錄為「2 時 30 分」。

F、傳播行為（電視篇）

F1. 請問你每星期的星期一到星期五，平均有幾天會看電視？

□(00)0 天 **跳答至 F3.**　　□(01) _____ 天

注意事項：

1. 如果使用電視機以外的方式同步收視電視頻道的節目，也包括在內（詳範例 1～4）；但如果用電腦另外下載電視觀看節目（非同步）則不算。
   範例 1：用網路收看電視頻道正在播放的節目。
   範例 2：用電腦主機裝電視卡收視電視頻道正在播放的節目。
   範例 3：電腦裝 USB 數位電視棒收看無線電視台正在播放的節目。
   範例 4：用 MOD 收視電視頻道的節目（同步才算）。
2. 若出現不夠明確的答案，則統一取「中間值」，例如 3-5 天，請受訪者選「4」天；4-5 天，則填「4.5」天。

F2. 在你有看電視的星期一到星期五，你一整天大概會看多久？

_____ 時 _____ 分

注意事項：

1. 以平板電腦進行訪問時，看 1 小時 2 分鐘請在時的空格選 1，請在分的空格選 2，以此類推。
2. 若受訪者回答為非整數，請訪員取「中間值」，如當受訪者回答：「2~3 小時」，訪員則紀錄為「2 時 30 分」。

F3. 請問星期六和星期日兩天，你大概有幾天會看電視？

□(00)0 天 **跳答至 F5.**　　□(01) _____ 天

注意事項：

1. 若出現不夠明確的答案，則統一取「中間值」，例如 1-2 天，請受訪者選「1.5」天。

若 F1.與 F3.都填 0，請跳答至 G1.

F4. 星期六或星期日有看電視的那一天，你一整天大概會看多久？

_____ 時 _____ 分

注意事項：

1. 以平板電腦進行訪問時，看 1 小時 2 分鐘請在時的空格選 1，請在分的空格選 2，以此類推。
2. 若受訪者回答為非整數，請訪員取「中間值」，如當受訪者回答：「2~3 小時」，訪員則紀錄為「2 時 30 分」。
3. 若受訪者表示假日收看電視的時間不固定，請訪員以 30 分鐘為一個單位詢問受訪者。

F5. 每週七天中，你平均有幾天會看電視新聞？

□(00)0 天 **跳答至 G1.** □(01) _____ 天

注意事項：

1. 若出現不夠明確的答案，則統一取「中間值」，例如 3-5 天，請受訪者選「4」天；4-5 天，則填「4.5」天。

F6. 你如果有看電視新聞的那一天，你一整天大概會看多久？

_____時_____分

注意事項：

1. 以平板電腦進行訪問時，看 1 小時 2 分鐘請在時的空格選 1，請在分的空格選 2，以此類推。
2. 若受訪者回答為非整數，請訪員取「中間值」，如當受訪者回答：「2~3 小時」，訪員則紀錄為「2 時 30 分」。

F7. 你最常看哪一台電視新聞？_____（單選；選項參考問卷最後一頁）

（請出示提示卡）

G、傳播行為（戲劇篇）

G1. 請問你每週平均有幾天會看戲劇節目（一般會以連續多集播出；不含電影）？(包含網路上觀看，或是從網路上下載來看的都算；例如：鄉土劇、偶像劇、韓劇、日劇、影集）

☐ (00)0 天 **跳答至 H1.** ☐ (01) _____ 天

注意事項：

1. 若出現不夠明確的答案，則統一取「中間值」，例如 3-5 天，請受訪者選「4」天；4-5 天，則填「4.5」天。

G2. 在你有看戲劇節目的那一天，你一整天大概會看多久？

_____ 時 _____ 分

注意事項：

1. 以平板電腦進行訪問時，看 1 小時 2 分鐘請在時的空格選 1，請在分的空格選 2，以此類推。
2. 若受訪者回答為非整數，請訪員取「中間值」，如當受訪者回答：「2~3 小時」，訪員則紀錄為「2 時 30 分」。

G3. 請問你最常看哪一種類型的戲劇節目？（可複選）(請出示平板)

☐(01)台灣鄉土劇（例如：大時代、炮仔聲）
☐(02)台灣偶像劇（例如：你有念大學嗎？、必勝大丈夫、女兵日記女力報到）
☐(03)台灣迷你劇集/單元劇（例如：花甲男孩轉大人、你的孩子不是你的孩子、大愛劇場、金鐘劇場）
☐(04)大陸連續劇（例如：皓鑭傳、延禧攻略、如懿傳）
☐(05)韓劇（例如：男朋友、天空之城、金秘書為何那樣）
☐(06)日劇（例如：房仲女王大逆襲、警察之家、3 年 A 班）
☐(07)歐美影集（例如：冰與火之歌、怪奇物語、黑鏡，不包含電影）
☐(88)其他（請說明）_____

注意事項：

1. 台灣迷你/單元劇說明：指公開播送之各集節目加總後之播送時間長度(包含廣告部分)未達六百分鐘(大約 10 集以下的戲劇內容)之電視電影、單元戲劇或影集。

G4-1. 請問你主要透過什麼管道收看戲劇節目？

□(01)電視 **F1 與 F3 都回答 0 者，不需此選項**

□(02)線上影音串流平台 **B1.回答 2 者，不需此選項；跳答 G5.**

□(88)其他（請說明）_____ **跳答 G5.**

注意事項：

1. 若受訪者僅回答所觀看平台名稱例如 YouTube、 PPS、千尋影視、SopCast、愛奇藝、Netflix、catchplay、Line TV、Justin.tv 等，則請訪員選擇線上影音串流平台。
2. 各平台圖示參考：

PPS		千尋影視		SopCast	
愛奇藝	iQIYI 愛奇藝	Netflix		Line TV	

3. 若受訪者不懂線上影音串流平台的意思，則可說明是利用電腦、平板、手機等非電視的裝置在網路上看戲劇的意思。

G4-2. 請問是下列哪一種類型的電視？

□(01)只有無線電視頻道

□(02)有線電視頻道與無線電視頻道

□(03)衛星電視

□(04)MOD（數位機上盒）

□(88)其他（請說明）_____

注意事項：

1. (04)數位機上盒：指將特定訊號轉換成另一種訊號的設備，大致可分為接收有線電視（Cable）、衛星（Satellite）、地面廣播（Terrestrial）以及網路（IP／DSL）等四種訊號。常見的數位機上盒如：中華電信 MOD、安博盒子、小米盒子或 OVO 等。

G5. 請問你同不同意下列說法？ 平板分頁面呈現

		非常不同意	不同意	普通	同意	非常同意
(01)	你看戲劇節目是為了讓你更瞭解你人生的意義（例如：人生重要的是什麼，人生追求的是什麼）。	1□	2□	3□	4□	5□
(02)	你看戲劇節目是為了讓你更瞭解你和別人（親人或朋友）的關係。	1□	2□	3□	4□	5□
(03)	你看戲劇節目是為了讓自己開心。	1□	2□	3□	4□	5□
(04)	你看戲劇節目是為了讓你和別人有話題聊。	1□	2□	3□	4□	5□
(05)	你喜歡看一齣戲是因為它具啟發性。	1□	2□	3□	4□	5□
(06)	你喜歡看一齣戲是因為它很有娛樂性。	1□	2□	3□	4□	5□

注意事項：

1.訪員詢問受訪者此題組的方式為：先問受訪者同不同意，再詢問同意的程度。例如：你看戲劇節目是為了讓你更瞭解你人生的意義（例如：人生重要的是什麼，人生追求的是什麼）。先詢問受訪者同意或不同意，若受訪者回答「同意」，接續追問是「同意」還是「非常同意」？

G5. 請問你同不同意下列說法？

		非常不同意	不同意	普通	同意	非常同意
(07)	你心裡常常想著沒看完的戲劇節目後面結局會是如何。	1□	2□	3□	4□	5□
(08)	你每天或每週期待心愛的戲劇節目播出。	1□	2□	3□	4□	5□
(09)	你一有空就會繼續看沒有看完的戲劇節目。	1□	2□	3□	4□	5□
(10)	看戲劇節目時，你會看到入迷，忘了周圍的世界。	1□	2□	3□	4□	5□
(11)	看戲劇節目時，你會陶醉其中，好像你是裡面的演員。	1□	2□	3□	4□	5□
(12)	你會和你認識的人討論劇情。	1□	2□	3□	4□	5□

注意事項：

1. 訪員詢問受訪者此題組的方式為：先問受訪者同不同意，再詢問同意的程度。例如：你心裡常常想著沒看完的戲劇節目後面結局會是如何。先詢問受訪者同意或不同意，若受訪者回答「同意」，接續追問是「同意」還是「非常同意」？

H、網路使用情形 B1.回答 2 者，不需回答此題組

H1. 請問你每週平均有幾天會透過 **電腦** 上網（不含手機、平板上網；只算你上網時眼睛有在看螢幕的時間）？

☐ (00)0 天　　☐ (01) _____ 天

注意事項：

1. 「上網」定義為，
   (1) 包括在任何地方用任何方式上網的平均使用時間。
   (2) 實際在網路上從事觀看、瀏覽、email、Skype、社群媒體、噗浪、遊戲、看 MV 等等的網路行為。
   (3) 若受訪者回答會掛網下載影片，此狀況不列入計算。
   (4) 若有受訪者回答電腦一打開就是連線上網的狀態，需要再請受訪者計算他/她實際從事以上這些網路行為的天數。
2. 若出現不夠明確的答案，則統一取「中間值」，例如 3-5 天，請訪員選「4」天；4-5 天，則選「4.5」天。
3. 此題所詢問的時間是**最近一個月每週平均**會透過電腦上網的天數。

H2. 請問你每週平均有幾天會透過 **平板** 上網（只算你上網時眼睛有在看螢幕的時間）？

☐ (00)0 天　　☐ (01) _____ 天

注意事項：

1. 若出現不夠明確的答案，則統一取「中間值」，例如 3-5 天，請訪員選「4」天；4-5 天，則選「4.5」天。
2. 「上網」定義為，
   (1) 包括在任何地方用任何方式上網的平均使用時間。
   (2) 實際在網路上從事觀看、瀏覽、email、Skype、社群媒體、噗浪、遊戲、看 MV 等等的網路行為。
   (3) 若受訪者回答會掛網下載影片，此狀況不列入計算。
   (4) 若有受訪者回答平板一打開就是連線上網的狀態，需要再請受訪者計算他/她實際從事以上這些網路行為的天數。
3. 此題所詢問的時間是**最近一個月每週平均**會透過平板上網的天數。
4. 若受訪者使用的行動裝置包含平板和手機功能，請確認該行動裝置是否有手機通訊功能，若有手機通訊功能請歸類為「手機」。

H3. 請問你每週平均有幾天會透過 **手機** 上網（只算你上網時眼睛有在看螢幕的時間）？

☐ (00)0 天　　☐ (01) _____ 天

注意事項：

1. 若出現不夠明確的答案，則統一取「中間值」，例如 3-5 天，請訪員選「4」天；4-5 天，則選「4.5」天。
2. 「上網」定義為，
   (1) 包括在任何地方用任何方式上網的平均使用時間。
   (2) 實際在網路上從事觀看、瀏覽、email、Skype、社群媒體、噗浪、遊戲、看 MV 等等的網路行為。
   (3) 若受訪者回答會掛網下載影片，此狀況不列入計算。
   (4) 若有受訪者回答手機一打開就是連線上網的狀態，需要再請受訪者計算他/她實際從事以上這些網路行為的天數。
3. 此題所詢問的時間是**最近一個月每週平均**會透過手機上網的天數。
4. 若受訪者使用的行動裝置包含平板和手機功能，請確認該行動裝置是否有手機通訊功能，若有手機通訊功能請歸類為「手機」。

H4. 我們想要知道在你有上網的那一天，你透過下列不同裝置上網時間的長短。會分別針對工作和休閒分開詢問（出示提示卡）。

	電腦	平板	手機
工作與學習	在你有上網的那一天，你一整天利用**電腦**上網工作、學習的時間大概有多久（不含手機、平板上網；只算你上網時眼睛有在看螢幕的時間）？ _____時_____分 **H1.答0者，不需回答此題**	在你有上網的那一天，你一整天利用**平板**上網工作、學習的時間大概有多久（不含電腦、手機上網；只算你上網時眼睛有在看螢幕的時間）？ _____時_____分 **H2.答0者，不需回答此題**	在你有上網的那一天，你一整天利用**手機**上網工作、學習的時間大概有多久（不含電腦、平板上網；只算你上網時眼睛有在看螢幕的時間）？ _____時_____分 **H3.答0者，不需回答此題**
娛樂與休閒	扣除工作與學習的上網時間後，你一整天使用**電腦**上網娛樂與休閒的時間大概有多久（不含手機、平板上網；只算你上網時眼睛有在看螢幕的時間）？ _____時_____分 **H1.答0者，不需回答此題**	扣除工作與學習的上網時間後，你一整天使用**平板**上網娛樂與休閒的時間大概有多久（不含電腦、手機上網；只算你上網時眼睛有在看螢幕的時間）？ _____時_____分 **H2.答0者，不需回答此題**	扣除工作與學習的上網時間後，你一整天使用**手機**上網娛樂與休閒的時間大概有多久（不含電腦、平板上網；只算你上網時眼睛有在看螢幕的時間）？ _____時_____分 **H3.答0者，不需回答此題**
加總（系統計算）	_____時_____分	_____時_____分	_____時_____分

注意事項：

1. 「上網」定義為，
   (1) 包括在任何地方用任何方式上網的平均使用時間。
   (2) 實際在網路上從事觀看、瀏覽、email、Skype、社群媒體、噗浪、遊戲、看 MV 等等的網路行為。
   (3) 若受訪者回答會掛網下載影片，此狀況不列入計算。
   (4) 如果有受訪者回答裝置一打開就是連線上網的狀態，需要再請受訪者計算他/她實際從事以上這些網路行為的時間。
2. 若受訪者使用的行動裝置包含平板和手機功能，請確認該行動裝置是否有手機通訊功能，若有手機通訊功能請歸類為「手機」。
3. 若受訪者使用的是「網路吃到飽」方案，並回答 24 小時上網，請訪員試著以扣除法的方式詢問真的認真上網時間，例如：(1) 先扣掉受訪者睡眠時間→(2) 再扣除平常從事非網路行為的時間→(3) 以扣除以上行為的剩餘時間，進一步詢問真正有在使用手機上網的時間。
4. 若受訪者回答他的上網時間很分散，只要有空就會拿行動裝置上網，訪員需請受訪者盡量回想多半在何種場合會利用行動裝置上網，如：通勤、午休，並詢問這些行為的時間長短，並盡量將這些分割的時間進行加總。
5. 若受訪者表示會使用即時通訊（例如：Skype、Line、微信、臉書訊息 messenger）和同事或上司聊工作相關事宜，這種狀況屬於「工作」。
6. 若受訪者表示會使用手機查詢搭車資訊，此種狀況屬於「娛樂與休閒」。
7. 以平板電腦進行訪問時，看 1 小時 2 分鐘請在「時」的空格選 1，請在「分」的空格選 2，依此類推。
8. 若受訪者回答為非整數，請受訪者取「中間值」，如當受訪者回答：「2~3 小時」，則請受訪者填「2 時 30 分」。
9. 若受訪者的工作是在安親班指導小朋友學習，這種狀況屬於「工作與學習」；在家指導小朋友上網學習新知識也屬於「工作與學習」。

H5. 請問你多常在網路上做下列事情？

		從來沒有	很少	有時	經常
(01)	你多常上網收發電子郵件（E-mail）？	1□	2□	3□	4□
(02)	你多常上網蒐尋、瀏覽資訊？	1□	2□	3□	4□
(03)	你多常上網使用雲端傳輸資料（例如：Dropbox、Google Drive 雲端硬碟、Sugersync、OneDrive、Box.NET）？	1□	2□	3□	4□
(04)	你多常上網看網路影音/影片（例如：YouTube MV 或電視節目）？	1□	2□	3□	4□
(05)	你多常上網看直播影片（素人或明星在網路上即時轉播打電動或吃美食的狀況讓別人看，例如：Facebook、Instagram 直播、唐綺陽星座直播、千千進食中、政治人物直播）？	1□	2□	3□	4□
(06)	你多常上網看網路隨選視訊平台（例如：愛奇藝、Netflix、Line TV）的影音/影片或電視節目？	1□	2□	3□	4□
(07)	你多常使用交友網站或交友 APP（如：BeeTalk、Paktor、iPair、Sweetring 甜甜圈）？	1□	2□	3□	4□
(08)	請問你平均每月在網路上消費大概花多少錢？（如：購物、購買遊戲點數、下載音樂或電影等）_____元				

注意事項：

1. 若受訪者表示難以回答每月在網路上消費大概花多少錢，則請訪員詢問多久買一次，一次大概花費多少，再除出每個月的平均消費。
2. H5(05)「直播」定義為：一般人用手機或電腦，透過網路平台，現場轉播他正在做的事情。專業的大型運動賽事與正式典禮轉播皆不算。若受訪者不是直播的當下同步觀看，而是事後才觀看直播影片，也不算在本題的直播定義中。

HA、多螢行為

注意事項：

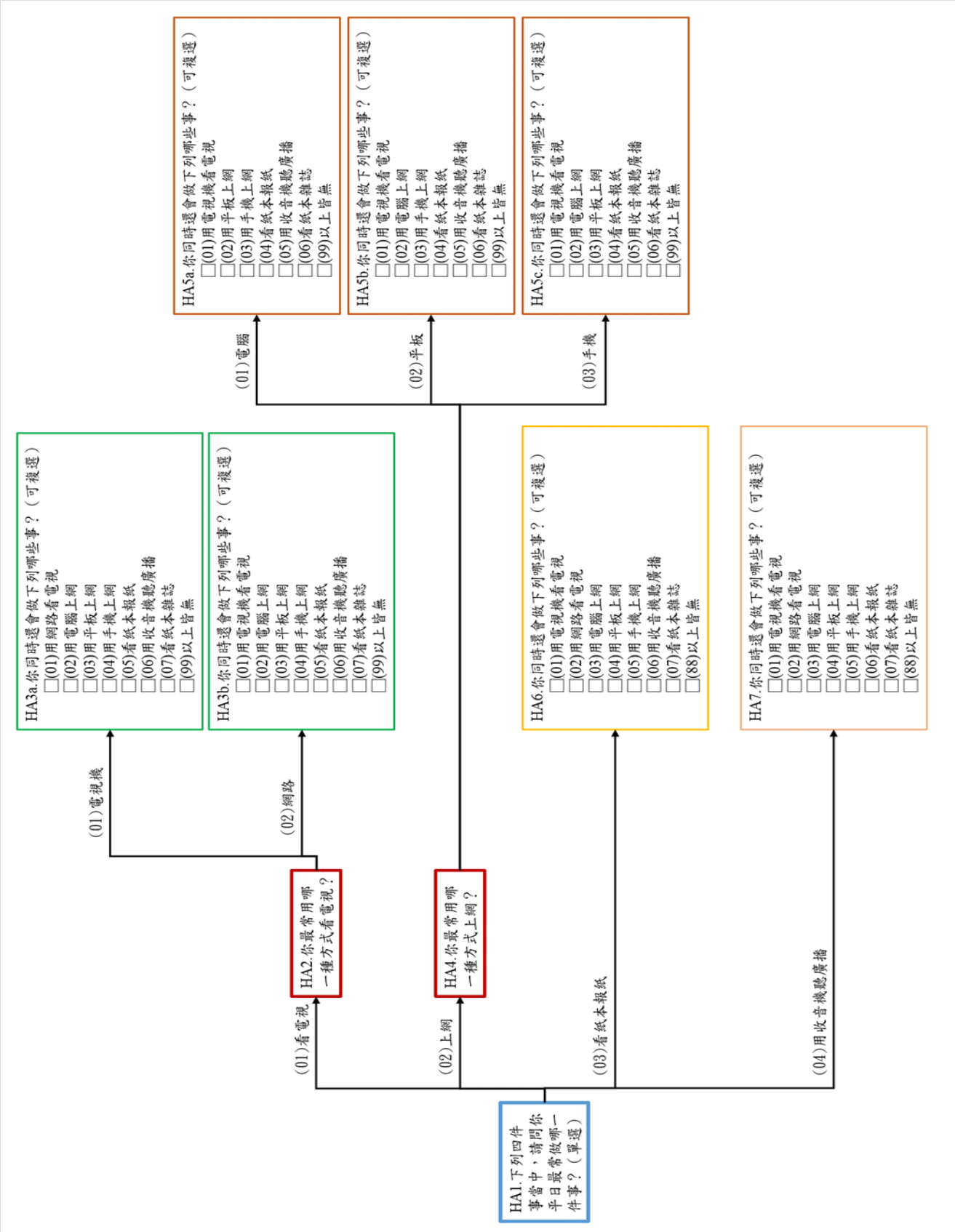
HA1.下列四件事當中，請問你平日最常做哪一件事？（單選）
(01)看電視
(02)上網
(03)看紙本報紙
(04)用收音機聽廣播
HA2.你最常用哪一種方式看電視？
HA4.你最常用哪一種方式上網？
(01)電視機
(02)網路
(01)電腦
(02)平板
(03)手機
HA3a.你同時還會做下列哪些事？（可複選）
□(01)用網路看電視
□(02)用電腦上網
□(03)用平板上網
□(04)用手機上網
□(05)看紙本報紙
□(06)用收音機聽廣播
□(07)看紙本雜誌
□(99)以上皆無
HA3b.你同時還會做下列哪些事？（可複選）
□(01)用電視機看電視
□(02)用電腦上網
□(03)用平板上網
□(04)用手機上網
□(05)看紙本報紙
□(06)用收音機聽廣播
□(07)看紙本雜誌
□(99)以上皆無
HA5a.你同時還會做下列哪些事？（可複選）
□(01)用電視機看電視
□(02)用平板上網
□(03)用手機上網
□(04)看紙本報紙
□(05)用收音機聽廣播
□(06)看紙本雜誌
□(99)以上皆無
HA5b.你同時還會做下列哪些事？（可複選）
□(01)用電視機看電視
□(02)用電腦上網
□(03)用手機上網
□(04)看紙本報紙
□(05)用收音機聽廣播
□(06)看紙本雜誌
□(99)以上皆無
HA5c.你同時還會做下列哪些事？（可複選）
□(01)用電視機看電視
□(02)用電腦上網
□(03)用平板上網
□(04)看紙本報紙
□(05)用收音機聽廣播
□(06)看紙本雜誌
□(99)以上皆無
HA6.你同時還會做下列哪些事？（可複選）
□(01)用電視機看電視
□(02)用網路看電視
□(03)用電腦上網
□(04)用平板上網
□(05)用手機上網
□(06)用收音機聽廣播
□(07)看紙本雜誌
□(88)以上皆無
HA7.你同時還會做下列哪些事？（可複選）
□(01)用電視機看電視
□(02)用網路看電視
□(03)用電腦上網
□(04)用平板上網
□(05)用手機上網
□(06)看紙本報紙
□(07)看紙本雜誌
□(88)以上皆無

HA1.下列四件事當中，請問你平日最常做哪一件事？（單選）

□(01)看電視(不管用實體電視機或網路電視都算) **F1.與 F3.皆答 0 者，不需此選項**

□(02)上網 **跳答至 HA4.、B1.答 2 者，不需此選項**

□(03)看紙本報紙 **跳答至 HA6.、C1a.答 0 者，不需此選項**

□(04)用收音機聽廣播 **跳答至 HA7.、E1.答 0 者，不需此選項**

HA2.你最常用哪一種方式看電視？

□(01)電視機

□(02)網路 **跳答至 HA3b.**

HA3a.你使用電視機看電視時，你同時還會做下列哪些事？（可複選）

□(01)用網路看電視 **F1.與 F3.皆答 0 者，不需此選項**

□(02)用電腦上網 **B1.答 2 者，不需此選項**

□(03)用平板上網 **B1.答 2 者，不需此選項**

□(04)用手機上網（例如：使用 Line、滑臉書）**B1.答 2 者，不需此選項**

□(05)看紙本報紙 **C1a.答 0 者，不需此選項**

□(06)用收音機聽廣播 **E1.答 0 者，不需此選項**

□(07)看紙本雜誌 **D1a.答 0 者，不需此選項**

□(99)以上皆無

HA3b. 你使用網路看電視時，你同時還會做下列哪些事？（可複選）**HA2.回答(01)者，不需回答此題**

□(01)用電視機看電視 **F1.與 F3.皆答 0 者，不需此選項**

□(02)用電腦上網 **B1.答 2 者，不需此選項**

□(03)用平板上網 **B1.答 2 者，不需此選項**

□(04)用手機上網（例如：使用 Line、滑臉書） **B1.答 2 者，不需此選項**

□(05)看紙本報紙 **C1a.答 0 者，不需此選項**

□(06)用收音機聽廣播 **E1.答 0 者，不需此選項**

□(07)看紙本雜誌 **D1a.答 0 者，不需此選項**

□(99)以上皆無

HA4.你最常用哪一種方式上網？ **HA1.答(01)不需回答此題.**

□(01)電腦

□(02)平板 **跳答至 HA5b.**

□(03)手機 **跳答至 HA5c.**

HA5a. 你使用電腦上網時，你同時還會做下列哪些事？（可複選）**HA1.答(01)不需回答此題.**

□(01)用電視機看電視 **F1.與 F3.皆答 0 者，不需此選項**

□(02)用平板上網 **B1.答 2 者，不需此選項**

□(03)用手機上網（例如：使用 Line、滑臉書） **B1.答 2 者，不需此選項**

□(04)看紙本報紙 **C1a.答 0 者，不需此選項**

□(05)用收音機聽廣播 **E1.答 0 者，不需此選項**

□(06)看紙本雜誌 **D1a.答 0 者，不需此選項**

□(99)以上皆無

HA5b. 你使用平板上網時，你同時還會做下列哪些事？（可複選）**HA1.回答(01)、HA4.回答(01)者，不需回答此題**

□(01)用電視機看電視 **F1.與 F3.皆答 0 者，不需此選項**

□(02)用電腦上網 **B1.答 2 者，不需此選項**

□(03)用手機上網（例如：使用 Line、滑臉書） **B1.答 2 者，不需此選項**

□(04)看紙本報紙 **C1a.答 0 者，不需此選項**

□(05)用收音機聽廣播 **E1.答 0 者，不需此選項**

□(06)看紙本雜誌 **D1a.答 0 者，不需此選項**

□(99)以上皆無

HA5c. 你使用手機上網時，你同時還會做下列哪些事？（可複選）**HA1.回答(01)、HA4 回答(01)、(02)者，不需回答此題**

□(01)用電視機看電視 **F1.與 F3.皆答 0 者，不需此選項**

□(02)用電腦上網 **B1.答 2 者，不需此選項**

□(03)用平板上網 **B1.答 2 者，不需此選項**

□(04)看紙本報紙 **C1a.答 0 者，不需此選項**

□(05)用收音機聽廣播 **E1.答 0 者，不需此選項**

□(06)看紙本雜誌 **D1a.答 0 者，不需此選項**

□(99)以上皆無

HA6. 你看紙本報紙時，你同時還會做下列哪些事？（可複選）**HA1.回答(01)、(02)者，不需回答此題**

□(01)用電視機看電視 **F1.與 F3.皆答 0 者，不需此選項**
□(02)用網路看電視 **F1.與 F3.皆答 0 者，不需此選項**
□(03)用電腦上網 **B1.答 2 者，不需此選項**
□(04)用平板上網 **B1.答 2 者，不需此選項**
□(05)用手機上網（例如：使用 Line、滑臉書） **B1.答 2 者，不需此選項**
□(06)用收音機聽廣播 **E1.答 0 者，不需此選項**
□(07)看紙本雜誌 **D1a.答 0 者，不需此選項**
□(99)以上皆無

HA7. 你用收音機聽廣播時，你同時還會做下列哪些事？（可複選）**HA1.回答(01)、(02)、(03)者，不需回答此題**

□(01)用電視機看電視 **F1.與 F3.皆答 0 者，不需此選項**
□(02)用網路看電視 **F1.與 F3.皆答 0 者，不需此選項**
□(03)用電腦上網 **B1.答 2 者，不需此選項**
□(04)用平板上網 **B1.答 2 者，不需此選項**
□(05)用手機上網（例如：使用 Line、滑臉書） **B1.答 2 者，不需此選項**
□(06)看紙本報紙 **C1a.答 0 者，不需此選項**
□(07)看紙本雜誌 **D1a.答 0 者，不需此選項**
□(99)以上皆無

I、媒體評價

接下來將詢問你關於媒體的問題，請你依真實的想法回答下列問題。

I1. 請問當你想要放鬆或消遣的時候，你會使用下列哪種媒體？（單選）

☐(01)電視 **F1.與 F3.皆答 0 者，不需此選項**
☐(02)報紙 **C1a.答 0 者，不需此選項**
☐(03)廣播 **E1.答 0 者，不需此選項**
☐(04)雜誌 **D1a.答 0 者，不需此選項**
☐(05)網路 **B1.答 2 者，不需此選項**
☐(88)其他（請說明）_____

注意事項：

1. 若受訪者回答「沒差別」，請記錄在(88)其他，原因可填上「不知道」或「沒差別」。
2. 若受訪者會因為地點（例如在家或在工作場所）而選擇不同的媒體，則請訪員追問受訪者是在家消遣時間比較長或是在工作的時候消遣時間比較長，以較長的回答。

I2. 請問你想要得到當下最新消息時，你會使用以下哪一個媒體？（單選）

☐(01)電視 **F1.與 F3.皆答 0 者，不需此選項**
☐(02)報紙 **C1a.答 0 者，不需此選項**
☐(03)廣播 **E1.答 0 者，不需此選項**
☐(04)雜誌 **D1a.答 0 者，不需此選項**
☐(05)網路 **B1.答 2 者，不需此選項**
☐(88)其他（請說明）_____

注意事項：

1. 若受訪者回答「沒差別」，請記錄在(88)其他，原因可填上「不知道」或「沒差別」。
2. 若受訪者會因為地點（例如在家或在工作場所）而選擇不同的媒體，則請訪員追問受訪者是在家的時間比較長或是在工作的時間比較長，以較長的回答。

I3. 請問在下列這些媒體中，哪一個是你最信賴的消息來源？（單選）

□(01)電視 **F1.與 F3.皆答 0 者，不需此選項**

□(02)報紙 **C1a.答 0 者，不需此選項**

□(03)廣播 **E1.答 0 者，不需此選項**

□(04)雜誌 **D1a 答 0 者，不需此選項**

□(05)網路 **B1.答 2 者，不需此選項**

□(88)其他（請說明）_____

注意事項：

1. 若受訪者回答「沒差別」，請記錄在(88)其他，原因可填上「不知道」或「沒差別」。

I4. 如果 0 分代表最不可以相信，100 分代表最可以相信，60 分代表及格，請你對下列台灣媒體所報導新聞的整體表現給一個分數。(這題請就你的一般印象來評分，沒有在使用沒關係，沒有標準答案。)

(1) 電視新聞_____分

(2) 報紙新聞_____分

(3) 廣播新聞_____分

(4) 雜誌新聞_____分

(5) 網路新聞_____分

注意事項：

1. 若受訪者表示「沒有」看電視、「沒有」看報紙、「沒有」聽廣播「沒有」看雜誌或「沒有」上網，所以不知道如何打分數，請受訪者就一般印象評分。
2. 如果受訪者真的答不出來，該選項請填「101 不知道」。

以下想了解你對臺灣媒體的看法，請從下列選出最符合你想法的答案。

I5a. 以新聞節目內容來說，請問你認為哪些是目前臺灣**電視新聞最需要解決的問題**？（可複選）（請出示平板）

□(01)電視新聞節目八卦化（台語：探聽公眾人物的私生活）
□(02)電視新聞節目聳動化（台語：新聞節目報導內容很 hum）
□(03)電視新聞節目商業化
□(04)各台電視新聞節目間內容同質性高（一窩蜂）（台語：每一台新聞節目內容攏港款）
□(05)電視新聞報導不夠中立
□(06)每家電視新聞節目一直重複報導相同新聞內容
□(07)電視新聞報導不實
□(08)報導負面新聞居多
□(09)缺乏國際新聞
□(10)電視新聞報導不夠深入
□(88)其他（請說明）_____
□(90)都沒有

選項定義：

1. 「新聞節目八卦化」是指，揭發較少人知道的事情，目的是引起更多的閱聽眾觀賞。如：揭露名人的隱私。
2. 「新聞節目聳動化」是指，新聞報導內容或文字用詞過於誇張，以此吸引更多的閱聽眾注意。
3. 「新聞節目商業化」是指，在新聞節目當中加入特定廠商的商業訊息，藉此讓觀眾對它產生好感。

I5b. 除了新聞節目之外，針對台灣的**電視節目（如：綜藝、戲劇、影集等）的內容**，你認為哪些是**最需要解決的問題**？（可複選）（請出示平板）

□(01)缺乏台灣自製節目

□(02)節目違反善良風俗（台語：教壞大人小孩）

□(03)置入性行銷太多（例如：電視台收取費用，讓特定商品或品牌在節目中出現）

□(04)節目分級不確實（例如：有限制級的內容卻不是限制級，或限制級節目卻在黃金時段播出）

□(05)節目內容不佳（例如：不好看、內容不合理）

□(06)節目內容同質化（台語：節目內容攏港款）

□(88)其他（請說明）_____

□(90)都沒有

選項定義：

1. 「節目違反善良風俗」是指，節目內容違反一般社會大眾能接受的道德或價值觀念。如：節目內容出現「性暗示」畫面，可能會誤導兒童或青少年價值觀的偏差。
2. 「置入性行銷」是指，電視台收取費用，讓特定商品或品牌在節目中出現。如：戲劇中主角所使用的產品（如：手機、飲料）。
3. 「節目分級不確實」是指，有些節目內容標示為普遍級（一般民眾皆可觀賞的節目），但實際播出內容卻是限制級（未滿 18 歲者不宜觀賞）。
4. 「節目內容同質化」是指，目前媒體所存在的、以大致相同的節目製作手段、製作流程、節目類型傳遞內容大致相同的各類信息的現象。如：談話性節目過多。

I6. 請試著回想你上週看新聞的狀況，下列哪些是你碰到的情形？（可複選）（請出示平板）

□(01)錯誤的新聞
□(02)偏頗的新聞
□(03)政治或商業力介入的新聞
□(04)報導看起來像新聞，但實際卻是廣告
□(05)嘲諷式（酸人）的新聞
□(90)都沒有

你可能聽過，最近有許多被捏造的新聞（又稱假新聞或假消息），在網路上流傳。請問下面這些關於假新聞（或假消息）問題，你的看法為何？

I7a. 你覺得假新聞在你生活中有多普遍？

□(01)非常不普遍 □(02)不普遍 □(03)普通 □(04)普遍 □(05)非常普遍

注意事項：

1. 訪員詢問受訪者此題組的方式為：先問受訪者普不普遍，再詢問其程度。
   例如：你覺得假新聞在你生活中有多普遍？先詢問受訪者普遍或不普遍，若受訪者回答「普遍」，接續追問是「普遍」還是「非常普遍」？

I7b. 你覺得假新聞造成的影響有多嚴重？

□(01)非常不嚴重 □(02)不嚴重 □(03)普通 □(04)嚴重 □(05)非常嚴重

注意事項：

1. 訪員詢問受訪者此題組的方式為：先問受訪者嚴不嚴重，再詢問其程度。
   例如：你覺得假新聞造成的影響有多嚴重？先詢問受訪者嚴不嚴重，若受訪者回答「嚴重」，接續追問是「嚴重」還是「非常嚴重」？

I7c. 你覺得你可不可能受到假新聞影響？

□(01)非常不可能 □(02)不可能 □(03)普通 □(04)可能 □(05)非常可能

注意事項：

1. 訪員詢問受訪者此題組的方式為：先問受訪者可不可能，再詢問其程度。
   例如：你覺得你可不可能受到假新聞影響？先詢問受訪者可不可能，若受訪者回答「可能」，接續追問是「可能」還是「非常可能」？

I8. 你認為下列哪些人或單位，在防範假新聞流傳的工作上需負起責任？（可複選）（請出示平板）

□(01) 撰寫或發佈假新聞的人（例如：支持特定政黨的人）
□(02) 傳播媒體（例如：電視、報紙、網路等）
□(03) 記者
□(04) 社會大眾
□(05) 社群媒體平台（例如：臉書Facebook）

□(06) 政府相關官員
□(07) 網路搜尋引擎公司（例如：谷歌Google）
□(08) 沒有人或單位需要負責
□(88) 其他（請說明）_____

I9-1. 媒體上經常流傳許多假新聞（或稱假消息），你覺得這會對社會造成什麼樣的影響？（可複選）（請出示平板）

□(01) 造成政治對立
□(02) 造成社會對立
□(03) 提高社會成本
□(04) 影響選舉結果
□(05) 政府政策推行受阻礙
□(06) 造成社會恐慌、混亂
□(07) 讓社會充斥不正確資訊
□(08) 讓有心人士容易操作輿論
□(09) 產生網路霸凌等負面影響
□(10) 沒有任何影響
□(88) 其他（請說明）_____

I9-2. 媒體上經常流傳許多假新聞（或稱假消息），你覺得這會對民眾造成什麼樣的影響？（可複選）（請出示平板）

□(01) 誤導民眾
□(02) 扭曲民眾的價值觀
□(03) 浪費民眾時間
□(04) 讓民眾對公共事務冷漠
□(05) 讓民眾無法分辨資訊正確與否
□(06) 讓民眾對社會的信任降低
□(07) 讓民眾成為誤傳訊息的人
□(08) 沒有任何影響
□(88) 其他（請說明）_____

I10. 媒體上經常流傳許多假新聞（或稱假消息），你覺得這會對你自己造成什麼樣的影響？（可複選）（請出示平板）

□(01) 誤導自己
□(02) 扭曲我的價值觀
□(03) 浪費我的時間
□(04) 讓我對公共事務冷漠
□(05) 讓我無法分辨資訊正確與否
□(06) 讓我對社會的信任降低
□(07) 讓我成為誤傳訊息的人
□(08) 沒有任何影響
□(88) 其他（請說明）_____

I11. 你會透過下列哪些方式來確認你接觸到的新聞是不是假新聞？（可複選）（請出示平板）

☐(01) 依自己的知識、經驗等判斷
☐(02) 不會輕易相信，保持觀望
☐(03) 與親朋好友討論
☐(04) 聽取專業人士對那則新聞的判斷
☐(05) 參考那則新聞下方的留言 **B1.答 2 者，不需此選項**
☐(06) 使用「事實查核機制」 **B1.答 2 者，不需此選項**
☐(07) 搜尋那則新聞的相關訊息 **B1.答 2 者，不需此選項**
☐(08) 搜尋是否有澄清那則新聞的相關資訊 **B1.答 2 者，不需此選項**
☐(88) 其他（請說明）_____

注意事項：

1. 事實查核機制（Fact-Checking）：指第三方組織遵照國際標準進行公共事務相關的可疑訊息查核，秉持查核準則透明化、查核資料公開化、複查流程嚴謹化、更正機制顯著化的基本原則，抑制假新聞和錯誤訊息的傳播。
   例如：台灣事實查核中心、美玉姨、MyGoPen、CoFacts 真的假的、蘭姆酒吐司或其他民間第三方查核假新聞的單位。

I12-1. 你過去是否有遇到過假新聞？

☐(01) 有遇到過假新聞
☐(02) 從未遇過假新聞 **跳答至 N1.**
☐(03) 不知道是否遇過假新聞（隱藏選項）**跳答至 N1.**

I12-2. 遇到假新聞，你會如何處理？（可複選）（請出示平板）

☐(01) 就算知道是假新聞，也不會做任何事
☐(02) 不會再看該則新聞
☐(03) 不會再看該新聞來源的報導
☐(04) 在留言區舉發該則新聞為假新聞 **B1. 答 2 者，不需此選項**
☐(05) 分享澄清該則新聞的貼文 **B1. 答 2 者，不需此選項**
☐(06) 連絡發佈假新聞的人，請他們刪除該新聞
☐(07) 提醒親友該則新聞為假新聞
☐(08) 與親友討論該則新聞
☐(88) 其他（請說明）_____

NA、個人價值（第一部分）

N1. 接下來我會用一些句子描述人，你覺得這些描述跟你像不像？

		大部份不像你	有點不像你	有點像你	大部份像你
(01)	你重視新點子和創造力，用自己的方式做事。	1□	2□	3□	4□
(02)	你重視財富，想要擁有許多錢和昂貴的東西。	1□	2□	3□	4□
(03)	你重視居住安全，避免任何可能的危險。	1□	2□	3□	4□
(04)	你重視追求快樂，寵愛（台：疼惜）自己。	1□	2□	3□	4□
(05)	你會幫助周圍的人，且在意他們過得好不好。	1□	2□	3□	4□
(06)	成功對你來說很重要，想要讓別人知道你的成就。	1□	2□	3□	4□
(07)	你重視冒險，想要過刺激的生活。	1□	2□	3□	4□
(08)	你重視舉止合宜（台：你不會做歹事），別人認為不好的事你不會去做。	1□	2□	3□	4□
(09)	你重視環境保護，關心大自然。	1□	2□	3□	4□
(10)	你重視傳統，會遵循宗教與家庭傳下來的習俗。	1□	2□	3□	4□

注意事項：

1. 訪員詢問受訪者此題組的方式為：先問受訪者像不像，再詢問像的程度。
   例如：你重視新點子和創造力，用自己的方式做事。先詢問受訪者這樣的描述像不像你？若受訪者回答「像」，接續追問是「有點像你」還是「大部分像你」？
2. (08)舉止合宜可以進一步解釋為「行為符合社會的要求」

N2. 請問你同不同意下列說法？

		非常不同意	不同意	普通	同意	非常同意
(01)	你同不同意，你目前的生活和你理想中的生活差距不遠。	1□	2□	3□	4□	5□
(02)	你同不同意，目前你的一切生活狀況都很棒。	1□	2□	3□	4□	5□
(03)	你同不同意，你已經得到你人生想要的。	1□	2□	3□	4□	5□
(04)	你同不同意，若人生可以重來一次，你會想要改變目前擁有的一切。	1□	2□	3□	4□	5□
(05)	你同不同意，當你遇到困難時，你能找到信賴的人幫你解決問題。	1□	2□	3□	4□	5□
(06)	你同不同意，當你有私密的問題時，有人可以讓你放心的聊一聊。	1□	2□	3□	4□	5□
(07)	你同不同意，當你覺得孤單時，你可以找到其他人說話。	1□	2□	3□	4□	5□
(08)	你同不同意，經由和別人的來往，會讓你想要嘗試新事物。	1□	2□	3□	4□	5□
(09)	你同不同意，經由和別人的來往，會讓你對於「跟你不一樣的人」在想些什麼感到興趣。	1□	2□	3□	4□	5□
(10)	你同不同意，經由和別人的閒聊，會讓你對世界上所發生的事情感到好奇。	1□	2□	3□	4□	5□
(11)	你同不同意，和朋友合力完成一件事時，你會覺得很棒。	1□	2□	3□	4□	5□
(12)	你同不同意，家人應該儘量在一起，就算彼此需要做一些犧牲。	1□	2□	3□	4□	5□
(13)	你同不同意，你喜歡靠自己而不是倚賴他人。	1□	2□	3□	4□	5□
(14)	你同不同意，你覺得贏別人對你來說很重要。	1□	2□	3□	4□	5□

注意事項：

1. 訪員詢問受訪者此題組的方式為：先問受訪者同不同意，再詢問同意的程度。

   例如：你目前的生活和你理想中的生活差距不遠。先詢問受訪者同意或不同意，若受訪者回答「同意」，接續追問是「同意」還是「非常同意」？

J、電玩遊戲

J1a. 請問你平均每週有幾天會玩電玩遊戲（包含：手機、電腦、Facebook 臉書、大型多人線上角色扮演遊戲及電動、VR 虛擬實境（需配戴頭戴顯示器）、AR 擴增實境（例如：Pokemon Go！））？

☐ (00)0 天 **跳答至 K1.**　　☐ (01) _____ 天

注意事項：

1. 若出現不夠明確的答案，則統一取「中間值」，例如 3-5 天，請受訪者選「4」天；4-5 天，則填「4.5」天。

J1b. 在你有玩電玩遊戲（包含：手機、電腦、Facebook 臉書、大型多人線上角色扮演遊戲及電動、VR 虛擬實境（需配戴頭戴顯示器）、 AR 擴增實境（例如：Pokemon Go！））的那一天，你一整天大概玩多久？

_____ 時 _____ 分

注意事項：

1. 以平板電腦進行訪問時，看 1 小時 2 分鐘請在時的空格選 1，請在分的空格選 2，以此類推。
2. 若受訪者回答為非整數，請訪員取「中間值」，如當受訪者回答：「2~3 小時」，訪員則紀錄為「2 時 30 分」。

J1c. 請問你時常玩的電玩遊戲類型（包含 App 遊戲）為何種？（可複選）（請出示平板）

☐(01)大型線上角色扮演遊戲（MMORPG）
☐(02)射擊遊戲
☐(03)動作冒險遊戲
☐(04)格鬥遊戲
☐(05)休閒益智遊戲（如：Candy Crush、FB 小遊戲）
☐(06)賽車類遊戲
☐(07)運動遊戲
☐(08)音樂遊戲
☐(09)賭場類遊戲
☐(10) VR 虛擬實境（需配戴頭戴顯示器）
☐(11) AR 擴增實境（例如：Pokemon Go！）
☐(12) 多人線上競技遊戲 (MOBA)
☐(13) 卡牌遊戲
☐(88)其他（請說明）_____

J2. 針對下列說法，你的同意程度為何？

		非常不同意	不同意	普通	同意	非常同意
(01)	你對某些電玩遊戲已經玩上癮。	1□	2□	3□	4□	5□
(02)	你一有空就玩電玩遊戲。	1□	2□	3□	4□	5□
(03)	你花在玩電玩遊戲的時間超過自己預計的時間。	1□	2□	3□	4□	5□
(04)	你玩電玩遊戲時常覺得自己與現實世界脫節。	1□	2□	3□	4□	5□
(05)	你玩電玩遊戲時常覺得自己比較像活在遊戲世界裡，而非活在現實環境。	1□	2□	3□	4□	5□
(06)	你玩電玩遊戲常玩到忘記現實生活。	1□	2□	3□	4□	5□
(07)	你玩電玩遊戲是讓你能扮演其他角色。	1□	2□	3□	4□	5□
(08)	你玩電玩遊戲是因為可以打發時間。	1□	2□	3□	4□	5□
(09)	你玩電玩遊戲是讓你跟朋友的互動可以更頻繁。	1□	2□	3□	4□	5□

K、社群媒體 B1.回答 2 者，不需回答此題組

K1. 請問你大約每週有幾天會使用社群媒體（例如：臉書、推特）？

☐ (00)0 天 **跳答至 K13.** ☐ (01) _____ 天

注意事項：

1. 若出現不夠明確的答案，則統一取「中間值」，例如 3-5 天，請受訪者選「4」天；4-5 天，則填「4.5」天。

K2. 請問在你有使用社群媒體（例如：臉書、推特）的那一天，你一整天大概使用多久？

_____時_____分

注意事項：

1. 以平板電腦進行訪問時，看 1 小時 2 分鐘請在時的空格選 1，請在分的空格選 2，以此類推。
2. 若受訪者回答為非整數，請訪員取「中間值」，如當受訪者回答：「2~3 小時」，訪員則紀錄為「2 時 30 分」。

K3. 下列社群媒體中你有使用哪些 ？（可複選）

☐(01)Facebook(臉書)
☐(03)Twitter(推特)
☐(04)LinkedIn
☐(06)Instagram
☐(07)微博
☐(08)Plurk 噗浪
☐(88)其他（請說明）_____

注意事項：

1. WeChat、Line 與 Google Handouts 是通訊軟體，不是社群媒體。

K4. 請問下面哪些是你使用社群媒體（例如：臉書、推特）的原因或動機？（可複選）（請出示平板）

□(01)維持與舊朋友之間的關係
□(02)認識能談心的新朋友
□(03)認識在學業或工作上有幫助的新朋友
□(04)與朋友分享心情
□(05)展現你個人特色
□(06)不得不用，怕漏掉同儕（朋友）間發生的事情或話題
□(07)查看一些你有興趣的人的動態資訊
□(08)分享時事或發表個人評論
□(09)逃避學校或工作的事情
□(10)打發時間
□(11)娛樂
□(12)習慣
□(13)安排活動或行程
□(14)得到新聞訊息
□(15)學習新事物
□(88)其他（請說明）_____

K5. 請問你做下列事情的頻率為何？

		從來沒有	很少	有時	經常
(01)	請問你有多常在社群媒體（如：臉書）上分享或轉貼訊息？	1□	2□	3□	4□
(02)	請問你有多常在社群媒體（如：臉書）上發文或發照片？	1□	2□	3□	4□
(03)	請問你有多常在社群媒體（如：臉書）上看朋友所分享或轉貼的訊息？	1□	2□	3□	4□
(04)	請問你有多常在社群媒體（如：臉書）上看朋友的發文或照片？	1□	2□	3□	4□
(05)	當你在社群媒體上看到朋友轉貼的訊息或發文時，你多常會查證內容的真假？	1□	2□	3□	4□
(06)	當你使用社群媒體和朋友互動時，你多常不經意看到公共事務、政治相關訊息？	1□	2□	3□	4□

K6. 請問下面你平常會聯絡的人當中（不論用甚麼方式），有多少是透過臉書之外的方式跟你聯絡?(不包含臉書 Messenger) **K3.沒回答 1 者，不需回答此題組**

		完全沒有	少數	半數	大多數	全部	不適用
(01)	你平常會連絡的家人當中，有多少是透過臉書之外的方式跟你聯絡？	1□	2□	3□	4□	5□	6□
(02)	你平常會連絡的朋友當中，有多少是透過臉書之外的方式跟你聯絡？	1□	2□	3□	4□	5□	6□
(03)	你平常會連絡的同事/同學當中，有多少是透過臉書之外的方式跟你聯絡？	1□	2□	3□	4□	5□	6□
(04)	你平常會連絡的點頭之交當中，有多少是透過臉書之外的方式跟你聯絡？	1□	2□	3□	4□	5□	6□

注意事項：

1. 使用臉書 Messenger 也算在使用臉書的範圍內。
2. 若平常沒有跟「家人」聯絡的人，請勾選「不適用」選項。同樣地，若平常沒有跟「朋友」聯繫的人，也請勾選「不適用」選項。以此類推，K6(03)與 K6(04)也是如此。

K7. 你在臉書上的「朋友」互相認識彼此嗎？**K3.沒回答 1 者，不需回答此題組**

沒有任何朋友彼此認識	少數朋友彼此認識	一些朋友彼此認識	大多數朋友彼此認識	幾乎所有朋友彼此認識	不知道
1□	2□	3□	4□	5□	6□

K9. 請問你多常做下列事情？**K3.沒回答 1 者，不需回答此題組**

		從來沒有	很少	有時	經常
(01)	請問你多常在自己臉書牆上分享自己的個人情感？	1□	2□	3□	4□
(02)	請問你多常在自己臉書牆上分享生活一般事情？（所在地、正在做的事情、吃飯、看的電影或聽的音樂等）	1□	2□	3□	4□
(03)	請問你多常在自己臉書牆上討論爭議性議題？（如同性婚姻、核電議題等）	1□	2□	3□	4□
(04)	請問你多常在自己臉書牆上分享當下流行非爭議性資訊？（例如心理測驗、熱門遊戲、或有趣的新聞）	1□	2□	3□	4□
(05)	請問你多常回應他人臉書上的發文（包含按讚、表情符號、留言、或轉發）？	1□	2□	3□	4□

K10. 請問你多同意下列說法？**K3.沒回答 1 者，不需回答此題組**

		非常不同意	不同意	普通	同意	非常同意
(01)	透過臉書上與朋友互動（比如貼文或照片、私訊），你覺得你與朋友們更親近。	1□	2□	3□	4□	5□

K11. 你在臉書 PO(發)文或照片時，你覺得下列聯絡對象多常回應你的文章或照片（比如按讚或貼文）？**K3.沒回答 1 者，不需回答此題組**

		從來沒有	很少	有時	經常
(01)	你覺得你的家人有多常回應你在臉書上的 PO(發)文或照片？	1□	2□	3□	4□
(02)	你覺得你的朋友有多常回應你在臉書上的 PO(發)文或照片？	1□	2□	3□	4□
(03)	你覺得你的同事/同學有多常回應你在臉書上的 PO(發)文或照片？	1□	2□	3□	4□
(04)	你覺得你的點頭之交有多常回應你在臉書上的 PO(發)文或照片？	1□	2□	3□	4□
(05)	你覺得陌生人（非臉書上的朋友）有多常回應你在臉書上的 PO(發)文或照片？	1□	2□	3□	4□

K12. 請問當你在臉書上發文（不包含轉發其他內容或文章）時，你大約會收到多少朋友的回應（包含按讚、表情符號、留言、或轉發）？**K3.沒回答 1 者，不需回答此題組**

□(01)沒有
□(02)很少
□(03)多
□(04)很多
□(05)從來沒發過文

K13. 接下來將詢問你關於線上影音平台 YouTube 的問題。請問你多常看 YouTube？

□(01)從來沒有
□(02)很少
□(03)有時
□(04)經常

K14. 接下來將詢問你關於在網路上關注特定公眾人物的問題，請您依自己實際的經驗回答下列問題。你平常有沒有在網路上關注特定公眾人物（例如：政治人物、明星、網紅等）？

□(01)有
□(02)沒有 **跳答至 L1a.**

K15.請問他／她屬於下列哪一種分類？（可複選）（請出示平板）

□(01)政治人物
□(02)政論名人
□(03)演藝名人
□(04)運動名人
□(05)網路紅人
□(06)宗教領袖或神職人員
□(07)其他專業領域行家（如作家、教授等）
□(88)其他（請說明）_____

注意事項：

1. 請訪員先詢問是哪位公眾人物，再請受訪者進行分類。若關注一位以上公眾人物的受訪者，請受訪者從中選出最頻繁關注的公眾人物。
2. **政治人物：**指以政治為職業投入政治活動或公共事務，像是加入政黨或參與公職選舉而受到大家注意且知名度高的人。

   政論名人：指評論政治議題和政府政策，而受到大家注意且知名度高的人。

   演藝名人：指參與戲劇（如電視劇、電影等）演出的角色、或進行歌曲音樂表演、娛樂性節目（如遊戲、談話節目等）等演藝工作，而受到大家注意且知名度高的人。

   運動名人：指參加體育（如籃球、羽球等）活動或賽事，而受到大家注意且知名度高的人。

   網路紅人：指突然發生的事件在網路上流傳，而受到大家注意且知名度高的人，以及素人透過經營社群網站或影音網站提升知名度並以此為職業的人。

   宗教領袖或神職人員：指被承認為某一宗教的領導者，或是在宗教機構中，擔任宗教性職務的人。

   其他專業領域行家：因為有特殊專長（如魔術、繪畫等）或專業知識（如作家、律師等）而受到大家注意且知名度高的人。
3. 若該公眾人物的分類有重疊的話，請複選分類。

K16. 現在請你想著這個特定公眾人物，針對下列說法，你的同意程度為何？

		非常不同意	不同意	普通	同意	非常同意
(01)	你覺得他／她跟朋友一樣	1□	2□	3□	4□	5□
(02)	你會留意他／她的行蹤或消息	1□	2□	3□	4□	5□

注意事項：

1. 訪員詢問受訪者此題組的方式為：先問受訪者同不同意，再詢問同意的程度。

   例如：你覺得他／她跟朋友一樣。先詢問受訪者同意或不同意，若受訪者回答「同意」，接續追問是「同意」還是「非常同意」？

L、 新聞媒體的選擇性暴露、偏見同化及態度極化

L1a.你在閱讀或收看 **泛藍媒體** 報導的新聞時（包含：報紙、電子報、及電視新聞台），請問你認為上面政治新聞的品質好壞？

□(01)非常差
□(02)差
□(03)好
□(04)非常好
□(94)看情形
□(95)無意見
□(97)不知道
□(98)拒答

L1b.你在閱讀或收看 **泛藍媒體** 報導的新聞時（包含：報紙、電子報、及電視新聞台）， 請問你認為上面政治新聞的可信程度為何？

□(01)很不可信
□(02)不可信
□(03)可信
□(04)很可信
□(94)看情形
□(95)無意見
□(97)不知道
□(98)拒答

L3a.你在閱讀或收看 **泛綠媒體** 報導的新聞時（包含：報紙、電子報、及電視新聞台），請問你認為上面政治新聞的品質好壞？

□(01)非常差
□(02)差
□(03)好
□(04)非常好
□(94)看情形
□(95)無意見
□(97)不知道
□(98)拒答

L3b.你在閱讀或收看 **泛綠媒體** 報導的新聞時（包含：報紙、電子報、及電視新聞台）， 請問你認為上面政治新聞的可信程度為何？

□(01)很不可信
□(02)不可信
□(03)可信
□(04)很可信
□(94)看情形
□(95)無意見
□(97)不知道
□(98)拒答

注意事項：

1. 若受訪者表示不知道閱讀或收看的新聞報導，是泛藍媒體還是泛綠媒體，所以不知道如何打分數，請受訪者就一般印象評分。

L5. 請問你多常做下列這些事情？

		從來沒有	很少	有時	經常
(01)	你有多常與政治立場相同的家人和朋友討論政治？	1□	2□	3□	4□
(02)	你有多常與政治立場不同的家人和朋友討論政治？	1□	2□	3□	4□

L6. 若 0 代表非常冰冷，100 代表非常溫暖，請問 **國民黨** 讓你感到溫暖的程度？

0　　100

（非常**冰冷**） ----------（非常**溫暖**）

L7. 若 0 代表非常冰冷，100 代表非常溫暖，請問 **民進黨** 讓你感到溫暖的程度？

0　　100

（非常**冰冷**） ----------（非常**溫暖**）

L8. 請問你對政治感興趣的程度？

□(01)非常不感興趣

□(02)有點不感興趣

□(03)普通

□(04)有點感興趣

□(05)非常感興趣

注意事項：

1. 訪員詢問受訪者此題組的方式為：先問受訪者感不感興趣，再詢問感興趣的程度。

   例如：請問你對政治感興趣的程度？先詢問受訪者感興趣或不感興趣，若受訪者回答「感興趣」，接續追問是「有點感興趣」還是「非常感興趣」？

L9. 請問你做下列事情的頻率為何？ **B1.回答 2 者，不需回答此題**

		從來沒有	很少	有時	經常
(01)	請問你多常透過社群媒體（如：臉書、Instagram、推特等）蒐尋、瀏覽、點閱或觀看和「政治與公共事務」有關的新聞、訊息或影片？	1□	2□	3□	4□
(02)	請問你多常透過影音平台（如：YouTube、優酷、抖音等）蒐尋、瀏覽、點閱或觀看和「政治與公共事務」有關的新聞、訊息或影片？	1□	2□	3□	4□
(03)	請問你多常透過通訊軟體（如：LINE、Skype、FB messenger 等）蒐尋、瀏覽、點閱或觀看和「政治與公共事務」有關的新聞、訊息或影片？	1□	2□	3□	4□
(04)	請問你多常透過新聞網站（如：ETtoday 新聞雲、聯合新聞網等）蒐尋、瀏覽、點閱或觀看和「政治與公共事務」有關的新聞、訊息或影片？	1□	2□	3□	4□

L10. 請問你做下列事情的頻率為何？ **B1.回答 2 者，不需回答此題**

		從來沒有	很少	有時	經常
(01)	請問你多常透過社群媒體（如：臉書、Instagram、推特等）轉貼、轉寄或分享和「政治與公共事務」有關的新聞、訊息或影片？	1□	2□	3□	4□
(02)	請問你多常透過影音平台（如：YouTube、優酷、抖音等）轉貼、轉寄或分享和「政治與公共事務」有關的新聞、訊息或影片？	1□	2□	3□	4□
(03)	請問你多常透過通訊軟體（如：LINE、Skype、FB messenger 等）轉貼、轉寄或分享和「政治與公共事務」有關的新聞、訊息或影片？	1□	2□	3□	4□
(04)	請問你多常透過新聞網站（如：ETtoday 新聞雲、聯合新聞網等）轉貼、轉寄或分享和「政治與公共事務」有關的新聞、訊息或影片？	1□	2□	3□	4□

L11. 請問你做下列事情的頻率為何？ **B1.回答 2 者，不需回答此題**

		從來沒有	很少	有時	經常
(01)	請問你多常透過社群媒體（如：臉書、Instagram、推特等）發佈和「政治與公共事務」有關的訊息（包含製作影片或評論新聞）？	1□	2□	3□	4□
(02)	請問你多常透過影音平台（如：YouTube、優酷、抖音等）發佈和「政治與公共事務」有關的訊息（包含製作影片或評論新聞）？	1□	2□	3□	4□
(03)	請問你多常透過通訊軟體（如：LINE、Skype、FB messenger 等）發佈和「政治與公共事務」有關的訊息（包含製作影片或評論新聞）？	1□	2□	3□	4□
(04)	請問你多常透過新聞網站（如：ETtoday 新聞雲、聯合新聞網等）發佈和「政治與公共事務」有關的訊息（包含製作影片或評論新聞）？	1□	2□	3□	4□

L12. 在目前國內的政黨中，請問你有沒有（台：咁有）偏向哪一個政黨？

□(01) 有 (跳問 L14 題)　□(97) 不知道 (續問 L13 題)
□(02) 沒有 (續問 L13 題)　□(98) 拒答 (續問 L13 題)

L13. 那相對來說（台：那安捏比較起來），請問你有沒有稍微（台：咁有稍塊）偏向哪一個政黨？

□(01) 有 (續問 L14 題)　□(97) 不知道 (跳出此題組)
□(02) 沒有 (跳出此題組)　□(98) 拒答 (跳出此題組)

L14. 請問是哪一個政黨？【除回答不知道與拒答外，請續問 L15 題】

□(01) 國民黨　□(19) 時代力量
□(02) 民進黨　□(20) 社會民主黨
□(03) 新黨　□(21) 民國黨
□(04) 親民黨　□(23) 軍公教聯盟黨
□(05) 台聯　□(24) 信心希望聯盟
□(06) 無黨團結聯盟
□(09) 綠黨　□(90) 其他政黨 (請註明) _____
□(15) 人民民主陣線　□(97) 不知道
□(18) 樹黨　□(98) 拒答

L15. 請問，你偏向這個政黨的程度是很強，普通，還是有一點？

□(01) 很強　□(94) 看情形
□(02) 普通　□(95) 無意見
□(03) 有一點　□(97) 不知道
□(98) 拒答

M、問題網路使用 B1.回答 2 者，不需回答此題組

M1. 針對下列說法，你的同意程度為何？ H1.回答 0 者，不需回答此題組

		非常不同意	不同意	普通	同意	非常同意
(01)	如果未來你買新電腦，你會安裝防毒或電腦防護軟體、或者試著更瞭解如何保護自己的網路安全。	1□	2□	3□	4□	5□
(02)	電腦病毒或惡意軟體會讓你的電腦當機或揭露你的個人資料。	1□	2□	3□	4□	5□
(03)	你覺得你的電腦中毒或受到惡意軟體影響的機率很高。	1□	2□	3□	4□	5□
(04)	你的電腦很常中毒或受惡意軟體或駭客入侵。	1□	2□	3□	4□	5□
(05)	你有能力可以保護自己的網路使用安全。	1□	2□	3□	4□	5□
(06)	過去這一年來，你有安裝防毒或電腦防護軟體、或者試著更瞭解如何保護自己的網路安全。	1□	2□	3□	4□	5□
(07)	採取網路安全保護措施是件麻煩的事。	1□	2□	3□	4□	5□
(08)	保護自己的網路安全是你日常生活中習慣做的事。	1□	2□	3□	4□	5□
(09)	用防毒或電腦防護軟體等網路安全保護措施，可以保護你的網路安全。	1□	2□	3□	4□	5□

注意事項：

1. 訪員詢問受訪者此題組的方式為：先問受訪者同不同意，再詢問同意的程度。
   例如：如果未來你買新電腦，你會安裝防毒或電腦防護軟體、或者試著更瞭解如何保護自己的網路安全。先詢問受訪者同意或不同意，若受訪者回答「同意」，接續追問是「同意」還是「非常同意」？

M2a.針對下列說法，你的同意程度為何？

		非常不同意	不同意	普通	同意	非常同意	不適用
(01)	沒有辦法上網時，你會很想上網。	1□	2□	3□	4□	5□	
(02)	你會因為不能使用網路而感到沮喪、心情不好、或覺得緊張，但是只要能上網，這些情況就會改善。	1□	2□	3□	4□	5□	
(03)	你經常藉由網路來擺脫生活中令人煩惱的事。	1□	2□	3□	4□	5□	
(04)	你在網路上可以自由自在地做自己想做的事。	1□	2□	3□	4□	5□	
(05)	如果你認識一個人，透過網路互動會比面對面互動，讓你更能認識這個人。	1□	2□	3□	4□	5□	
(06)	不管你是怎麼樣的人，網路上的人都可以接受你。	1□	2□	3□	4□	5□	
(07)	你因為上網而翹了課或工作遲到。	1□	2□	3□	4□	5□	6□
(08)	沒上網時你覺得自己毫無價值，但在網路世界中你覺得自己很有價值。	1□	2□	3□	4□	5□	
(09)	因為上網讓你錯過了真實生活中的社交活動。	1□	2□	3□	4□	5□	

注意事項：

1. M2a(07)若受訪者沒有上課或上班，本題請勾選隱藏選項中的「不適用」。

NB、個人價值（第二部分）

N3a.以下想要問你對一些事物的滿意程度。

		非常不滿意	不滿意	無所謂滿不滿意	滿意	非常滿意	不適用
(01)	整體而言，你對於你的生活滿不滿意？	1□	2□	3□	4□	5□	
(02)	整體而言，你對於你的工作滿不滿意？	1□	2□	3□	4□	5□	6□
(03)	整體而言，你對於你的社交生活滿不滿意？	1□	2□	3□	4□	5□	6□
(04)	整體而言，你對自己目前的健康狀況滿不滿意？	1□	2□	3□	4□	5□	
(05)	整體而言，你對自己滿不滿意？	1□	2□	3□	4□	5□	

注意事項：

1. 題目 N3a(02)若受訪者目前沒有工作，請勾選「不適用」。
2. 題目 N3a(03)若受訪者無社交生活，請勾選「不適用」。
3. 訪員詢問受訪者此題組的方式為：先問受訪者滿不滿意，再詢問滿意的程度。
4. 例如：整體而言，你對於你的生活滿不滿意？先詢問受訪者滿意或不滿意，若受訪者回答「滿意」，接續追問是「滿意」還是「非常滿意」？

N3b.整體而言，你覺得目前的日子過得快不快樂？

□(01)非常不快樂
□(02)不快樂
□(03)無所謂快不快樂
□(04)快樂
□(05)非常快樂

注意事項：

1. 訪員詢問受訪者此題組的方式為：先問受訪者快不快樂，再詢問快樂的程度。
   例如：整體來說，你覺得目前的日子過得快不快樂？先詢問受訪者快樂或不快樂，若受訪者回答「快樂」，接續追問是「快樂」還是「非常快樂」？

N4. 整體而言，你覺得目前的你寂不寂寞？

□(01)非常不寂寞

□(02)不寂寞

□(03)無所謂寂不寂寞

□(04)寂寞

□(05)非常寂寞

注意事項：

1. 訪員詢問受訪者此題組的方式為：先問受訪者寂不寂寞，再詢問寂寞的程度。

   例如：整體來說，你覺得目前的日子過得寂不寂寞？先詢問受訪者寂不寂寞，若受訪者回答「寂寞」，接續追問是「寂寞」還是「非常寂寞」？

N5. 整體來說，您對您目前的家庭狀況滿不滿意?

如果 0 代表非常不滿意，10 代表非常滿意，從 0 到 10 之間，請您選一個最符合自己感受的數字。

0 10

（非常**不滿意**） ----------（非常**滿意**）

N6. 整體來說，您對您目前的人際關係狀況滿不滿意?

如果 0 代表非常不滿意，10 代表非常滿意，從 0 到 10 之間，請您選一個最符合自己感受的數字。

0 10

（非常**不滿意**） ----------（非常**滿意**）

N7. 整體來說，您對您目前的經濟狀況滿不滿意?

如果 0 代表非常不滿意，10 代表非常滿意，從 0 到 10 之間，請您選一個最符合自己感受的數字。

0 10

（非常**不滿意**） ----------（非常**滿意**）

請根據你自己的實際狀況，回答下列問題。

N8a. 你多常覺得身體很累？

□(01)從來沒有 □(02)很少 □(03)有時 □(04)經常

N8b. 你多常覺得心裡很累？

□(01)從來沒有 □(02)很少 □(03)有時 □(04)經常

N9. 在過去兩週裡，你多常被下列問題困擾著？

		0 天（從來沒有）	1-7 天	8-13 天	14 天（幾乎每天）
(01)	在過去兩週裡，你多常做事時提不起勁或沒有樂趣？	1□	2□	3□	4□
(02)	在過去兩週裡，你多常感到心情低落、沮喪或絕望？	1□	2□	3□	4□
(03)	在過去兩週裡，你多常感到緊張、焦慮或不安？	1□	2□	3□	4□
(04)	在過去兩週裡，你多常對周圍的人事物擔心個沒完？	1□	2□	3□	4□

N10a. 你有多擔心別人不喜歡你？

□(01)完全不擔心 □(02)不擔心 □(03)普通 □(04)擔心 □(05)非常擔心

注意事項：

1. 訪員詢問受訪者此題組的方式為：先問受訪者擔不擔心，再詢問擔心的程度。

   例如：你有多擔心別人不喜歡你？先詢問受訪者擔心或不擔心，若受訪者回答「擔心」，接續追問是「擔心」還是「非常擔心」？

N10b. 你有多擔心別人怎麼看你？

□(01)完全不擔心 □(02)不擔心 □(03)普通 □(04)擔心 □(05)非常擔心

N11a. 你有多在意你在別人面前的樣子？

□(01)完全不在意 □(02)不在意 □(03)普通 □(04)在意 □(05)非常在意

注意事項：

1. 訪員詢問受訪者此題組的方式為：先問受訪者在不在意，再詢問在意的程度。

   例如：你有多在意你在別人面前的樣子？先詢問受訪者在意或不在意，若受訪者回答「在意」，接續追問是「在意」還是「非常在意」？

N11b. 你多想要讓別人對你留下好印象？

□(01)完全不想 □(02)不想 □(03)普通 □(04)想 □(05)非常想

注意事項：

1. 訪員詢問受訪者此題組的方式為：先問受訪者想不想，再詢問想的程度。

   例如：你多想要讓別人對你留下好印象？先詢問受訪者想或不想，若受訪者回答「想」，接續追問是「想」還是「非常想」？

O、工作狀況篇

O1. 請問你現在有沒有在工作？（請出示平板）

□(01)有全職工作　□(02)有兼職工作
□(03)不固定（打零工），目前暫時沒有　□(04)幫忙家裡的事業
□(05)目前沒有工作**跳答至 O4.**　□(06)學生／進修在學**且沒有工作**跳答至 O4.
□(07)學生／進修在學**且有工作**　□(08)已經退休**跳答至 O4.**
□(09)家庭主婦**且沒有工作**跳答至 O4.
□(10)高齡、身心障礙、生病不能工作**跳答至 O4.**
□(11)服義務役**跳答至 O4.**
□(12)服（研發）替代役**跳答至 O4.**
□(88)其他（請說明）_____

注意事項：

1. 此題是問現在、目前的工作狀況。
2. 「工作」是指：不論是受雇者、自營作業者或是為家庭事業工作（含無酬家屬：為家庭事業工作但沒有領薪水），至少每週工作一小時。學生兼職或臨時打工都算是工作。請注意：「家庭主婦」不是「無酬家屬」。服義務役或服（研發）替代役算是工作。
3. 如果受訪者有兩份以上的工作，則以收入較高的那份來回答；若收入都差不多，則以年資較久的那一份來回答。
4. 如果回答「目前是為家庭事業工作，但沒有領薪水」，請勾選「選項(04) 幫忙家裡的事業」。如果回答「目前是為家庭事業工作，但有領薪水」，請勾選「選項(01) 有全職工作」。若受訪者回答「目前為家庭事業工作，是偶爾去，但有領薪水」，請勾選「選項(02)有兼職工作」。
5. 選項題意說明：

   (01)有全職工作：一週工作至少 30 小時。

   (02)有兼職工作：有固定的兼差、打工（算時薪或論件計酬）。若家庭主婦有兼職或打工，則歸在「(09)有兼職工作」。

   (03)不固定（打零工）：工作不固定的人，例如臨時工。

   (06)學生/進修在學且沒有工作：全職學生且沒有另外兼差或打工。

   (07)學生/進修在學且有工作：目前是學生，但有全職或兼職工作。例如：學生兼家教，或夜間部學生且白天有全職工作。

   (09)家庭主婦且沒有工作：全職家庭主婦且沒有另外兼差打工，則歸入此類。若家庭主婦本身有兼職、部份工時的工作，則需歸類至「(02)有兼職工作」。

   (10)高齡、身心障礙、生病不能工作：「高齡不能工作」是指在無退休上限的行業工作的人，因為高齡而不繼續工作。例如，自己開小吃攤或農林漁牧經營者，因為高齡而決定不工作。

注意事項：

6. 特殊工作狀況的分類，請以受訪者認定為主（例如，受訪者是瑜珈老師，每週授課時間只有 20 小時，但認為自己是有全職工作，請勾選「(01)有全職工作」）。如遇無法歸類的情況時，請勾選「(88)其他」，並詳細記錄受訪者答案。
7. 在校生派至校外實習或建教合作，每週工作 15 小時或以上，無論是否有支薪，都算是有工作，這是教育和勞力市場的定義。例如：建教生 A 畢業前一年到校外的實習，每週實習的工作時數為 16 小時，算是有工作。夜校生 B 晚上在學校上課，白天有正式的全職或兼職工作，都可算是有工作的狀態。
8. 政府所提供大學畢業生月薪 22,000 的 1 年實習工作，也算是全職工作。

O2. 請問你的行業：（請出示平板）

(A)□(01)農林漁牧業

(B)工業

□(02)礦業及土石採取業　□(03)製造業　□(04)電力及燃氣供應業

□(05)用水供應及污染整治業　□(06)營建工程業

(C)服務業

□(07)批發及零售業　□(08)運輸及倉儲業　□(09)住宿及餐飲業

□(10)出版、影音製作、傳播及資通訊服務業　□(11)金融及保險業

□(12)不動產業

□(13)專業、科學及技術服務業　□(14)支援服務業　□(15)教育業

□(16)公共行政及國防；強制性社會安全

□(17)醫療保健及社會工作服務業

□(18)藝術、娛樂及休閒服務業

□(19)其他服務業

□(88)其他（請說明）_____

注意事項：

1. 選項題意說明：

(01)農林漁牧業：從事農作物栽培、畜牧、農事及畜牧服務、造林、伐木及採集、漁撈及水產養殖等之行業。不包括：從事農、林、漁、牧業相關之生物科技研發歸入「自專業、科學及技術服務業」。

(02)礦業及土石採取業：從事石油、天然氣、砂、石及黏土等礦物及土石之探勘、採取、初步處理（如碎解、洗選等處理作業）及準備作業（如除土、開坑、掘鑿等礦場工程）等之行業。

(03)製造業：從事以物理或化學方法，將材料、物質或零組件轉變成新產品，不論使用動力機械或人力，在工廠內或在家中作業，均歸入製造業。此外，產品實質改造、翻新、重製作業、組件組裝、產業機械及設備之維修與安裝亦歸入本類；而機械設備之專用零組件製造與其所屬機械設備主體製造原則上亦歸入本類；非專用零組件如原動機、活塞、電動機、電器配件、活閥、齒輪、軸承等製造，則亦歸入本類。

不包括：

木竹砍伐、農產品之初步處理歸入「農、林、漁、牧業」之適當類別。

礦物及土石之初步處理歸入「礦業及土石採取業」之適當類別。

廢棄物清除或處理歸入「用水供應及污染整治業」之適當類別。

於建築工地從事建造及組裝作業歸入「營建工程業」之適當類別。

從事購入大包裝商品（如桶裝酒）並分裝為小包裝（如瓶裝酒）再轉售歸入「批發及零售業」之適當類別。

(04)電力及燃氣供應業：從事電力、氣體燃料及蒸汽供應之行業。

(05)用水供應及污染整治業：從事用水供應、廢水及污水處理、廢棄物清除及處理、污染整治之行業；資源回收物分類及處理成再生原料亦歸入本類。

(06)營建工程業：從事建築及土木工程之興建、改建、修繕等及其專門營造之行業；附操作員之營造設備租賃亦歸入本類。

(07)批發及零售業：從事有形商品之批發、零售、經紀及代理之行業；銷售商品所附帶不改變商品本質之簡單處理，如包裝、清洗、分級、摻混、運送、安裝、修理等亦歸入本類。

(08)運輸及倉儲業：從事以運輸工具提供客貨運輸及其運輸輔助、倉儲、郵政及快遞之行業；附駕駛之運輸設備租賃亦歸入本類。

(09)住宿及餐飲業：從事短期或臨時性住宿服務及餐飲服務之行業。

(10)出版、影音製作、傳播及資通訊服務業：從事出版、影片及電視節目製作、後製、發行與影片放映，聲音錄製及音樂發行，廣播及電視節目編排與傳播，電信、電腦程式設計、諮詢及相關服務、資訊服務等之行業。

(11)金融及保險業：從事金融服務、保險、證券期貨及金融輔助等活動之行業。

注意事項：

(12)不動產業：從事不動產開發、經營及相關服務之行業。

(13)專業、科學及技術服務業：從事專業、科學及技術服務之行業，如法律及會計、企業管理及管理顧問、建築及工程服務、技術檢測及分析、研究發展、廣告及市場研究、專門設計及獸醫服務等。

(14)支援服務業：從事支援企業或組織營運之例行性活動（少部分服務家庭）之行業，如租賃、人力仲介及供應、旅行及相關服務、保全及偵探、建築物及綠化服務、行政支援服務等。

(15)教育業：從事正規教育體制內之各級學校與體制外之教育服務，以及教育輔助服務之行業；軍事學校及法務機構附設學校亦歸入本類。

(16)公共行政及國防；強制性社會安全：提供公共行政管理與服務之政府機關、民意機關及國防事務等；強制性社會安全事務、享有特權及豁免權之國際組織及外國機構亦歸入本類。

(17)醫療保健及社會工作服務業：從事醫療保健及社會工作服務之行業。

(18)藝術、娛樂及休閒服務業：從事創作及藝術表演，經營圖書館、檔案保存、博物館及類似機構，博弈、運動、娛樂及休閒服務等之行業。

(19)其他服務業：從事以上分類以外服務之行業，如宗教、職業及類似組織、個人及家庭用品維修、洗衣、美髮及美容美體、殯葬及相關服務、家事服務等。

O3a.請問你現在的工作屬於哪一類？

□(01)雇主

□(02)自雇

□(03)受雇於私營機構（例如：私立學校、私人事業等）

□(04)受雇於公家機構（例如：公立學校、政府機構）

□(88)其他(請說明) _____

選項說明：

選項(01)「雇主」與選項(02)「自雇」，兩者差異是薪水來源，譬如，薪水如果是靠自己（如做生意小販）就是自雇，而雇主則是發薪水給自己或給別人者。

O3b.請問在你工作上，你有沒有管理別人？

□(01)有_____人

□(02)沒有

O4. 請問你個人平均每個月所有的（稅前）收入差不多有多少？（包括：薪資、年終獎金、年節分紅、加班費、執行業務收入、自營收入、投資利息、房租、退休金、政府津貼給付、或父母/小孩給予的生活費等收入）（請出示平板）

□(01)無收入	□(02)1 萬元以下	□(03)1 萬元以上至 2 萬元
□(04)2 萬元以上至 3 萬元	□(05)3 萬元以上至 4 萬元	□(06)4 萬元以上至 5 萬元
□(07)5 萬元以上至 6 萬元	□(08)6 萬元以上至 7 萬元	□(09)7 萬元以上至 8 萬元
□(10)8 萬元以上至 9 萬元	□(11)9 萬元以上至 10 萬元	□(12)10 萬元以上至 11 萬元
□(13)11 萬元以上至 12 萬元	□(14)12 萬元以上至 13 萬元	□(15)13 萬元以上至 14 萬元
□(16)14 萬元以上至 15 萬元	□(17)15 萬元以上至 16 萬元	□(18)16 萬元以上至 17 萬元
□(19)17 萬元以上至 18 萬元	□(20)18 萬元以上至 19 萬元	□(21)19 萬元以上至 20 萬元
□(22)20 萬元以上至 30 萬元	□(23)30 萬以上	□(98)拒答

注意事項：

當受訪者對於問到收入狀況而有疑心時，訪員應設法予以排除。可以說明對一個人收入的瞭解完全是為了研究，絕對和政府無關，受訪者絕對不可能因此而碰到麻煩；我們也絕對保密，請他放心。也可以進一步說明如果我們能得到受訪者的合作，資料完整而正確，就可以幫助大家瞭解台灣社會的狀況，對大家都有好處。

新聞頻道表單

26.TVBS	03.人間衛視
02.民視	10.原住民頻道
24.三立新聞台	30.ESPN
21.東森新聞台	31.衛視體育台
55. 中天新聞台	33.恒生財經
20.年代新聞台	34.中華財經
06.中視	35.運通財經台
04.台視	36.財訊財經台
54.壹電視新聞台	37.SBN 財經台
15.三立台灣台	38.華人商業台
07.華視	39.NHK
25.TVBS-N	40.華視教育頻道
23.民視新聞台	43.中視綜藝台
17.東森綜合台	44. 行動電視 DiMO
08.公共電視	45. 民視綜合台 FTV
28.非凡新聞台	47.HiHD 高畫質視播頻道
16.三立都會台	48.台視財經台
27.東森財經新聞台	49.台視綜合台
05.大愛	50.華視休閒頻道
56.緯來體育台	52.寰宇新聞二台
19.TVBS 歡樂台	56.BBC Lifestyle Channel
32.非凡商業台	57.BBC Knowledge Channel
51.寰宇新聞台	58.BBC Entertainment Channel
14.八大綜合台	59.tvN
12.緯來綜合台	61.Fashion TV
01.CNN	62.WeTV
13.八大第一台	63.Australia Network
42.中視新聞台	64.TV5MONDE
18.東風衛視	65.阿里郎電視台
09.好消息	66.Bloomberg TV
56. ESPN HD	67.Deutsche Welle
46.民視交通台	57.VTV4 台
53.華視新聞頻道	58.半島電視台
68. BBC	59.CNBC Asia Channel
60.大愛二台	60.歐洲新聞台
75.FOX News Channel	61.德國之聲電視台
77.全球財經網	62.TFC
11.客家電視	63.Channel NewsAsia

76.SKY NEWS HD	115.壹電視綜合台
78.好消息衛星電視	116.三立財經商業台
79.原住民族電視	117.華視新聞資訊台
80.大愛電視	118.寰宇財經台
81.華視教育文化	119. udn 新聞台
82.國家地理高畫質頻道	120.台灣交通台
83.國家地理高畫質野生頻道	121.美亞電影台
84.國家地理高畫質悠人頻道	122.龍華電影
85. Baby TV	123.龍華影劇
86. MY-KIDS TV	124.星衛 HD 電影台
87. Disney Junior	125.龍華洋片
88. ELTV 英語學習台	126. Warner TV
89.龍華動畫	127.靖天映畫
90.Nickelodeon Asia(尼克兒童頻道)	128. Star Movies HD
91.靖洋卡通台 Nice Bingo	129.福斯家庭電影台
92.靖天卡通台	130.日舞電影台 Sundance Channel
93.愛爾達綜合台	131. DIVA
94. Nice TV	132. FX
95.靖天資訊台	133. FOXCRIME
96. 靖天綜合台	134. FOX 頻道
97. 靖天日本台	135.Universal Channel
98. BBC Earth	136. Syfy
99. Smart 知識台	137. AMC
100.亞洲綜合台	138.龍華經典
101.中視經典台	139. CatchPlay 電影台
102.亞洲旅遊台	140. CinemaWorld.
103.寰宇 HD 綜合	141. Comedy Central Asia
104.美食星球頻道	142. EYE TV 旅遊台
105.中視菁采台.	143.三立綜合台
106. TVB8	144. KLT-靖天國際台
107.三立戲劇台	888.其他（請說明）
108.台灣戲劇台	
109.龍華戲劇	
110.龍華偶像	
111.愛爾達影劇台	
112.靖天戲劇台	
113.靖洋戲劇台	
114. EYE TV 戲劇台	

二、正式調查問卷

訪員訪談前注意事項：

1. 為預防平板使用至一半時沒電，請訪員在進行訪談前請先確認平板已將電源充滿。
2. 由於無線網路的開啟會導致平板的耗電量增加，請訪員在進行訪談前，先將無線網路關閉。
3. 為避免平板電腦在訪問中，因電量、跳題速度減慢等系統因素，導致訪談無法順利進行，訪員可準備幾份紙本問卷預備，在遇到上述問題時即時遞補使用。
4. 訪談進行前，請訪員確認訪問對象是 18 歲以上、一週居住於該居住地 4 天以上，且有台灣戶籍者。
5. 訪談進行前，請先讓受訪者看「受訪者知情同意書」，若受訪者看的過程中有任何疑問，請訪員詳細說明。
6. 受訪者看過「**受訪者權益保護書(受訪者知情同意書)**」(一式兩份)內容沒有問題後，請受訪者在「受訪者簽名」處簽名，一份給受訪者保存；一份請訪員留存日後轉交給研究單位。
7. 訪談中，請照問卷系統步驟操作，**勿直接按平版下方的實體按鍵**跳出問卷（會導致時間紀錄錯誤）。
8. 請依照問卷中的說明「**出示平板**」或「**出示提示卡**」供民眾參考題目選項。
9. 為確保問卷的調查模式一致，訪員唸題目時請將括號中的內容也確實唸出。

A、基本狀況

A1. 性別：□(01)男　□(02)女 **追蹤樣本不須回答此題**

A2. 請問你是民國哪一年出生的？民國_____年

注意事項：

1. 其出生年以身分證上的為主。
2. 若受訪者不知道自己的出生年，請訪員詢問受訪者現在幾歲？訪員推算受訪者的出生年。
3. 若受訪者不清楚自己現在幾歲，可以詢問家屬受訪者現在的年紀。

A2.1 接下來請以下列方式進行訪問 **新增樣本不須回答此題**

□(01)請受訪者自行填答，訪員在一旁協助

□(02)請訪員繼續執行面訪

注意事項：

1. 若受訪者二期一次受訪時，訪問模式為「受訪者自行填答」，但因某些因素（例如：視力退化）無法自填，需由訪員協助受訪，此題可改選擇「請訪員繼續執行面訪」。
2. 但若受訪者二期一次受訪時，訪問模式為「訪員執行面訪」，不得有任何理由更改訪問模式，一律由訪員執行面訪。

   O：自填→面訪、自填→自填、面訪→面訪

   X：面訪→自填

A3. 請問你在哪一個縣市出生？

□(01)基隆市	□(02)台北市	□(03)新北市	□(04)桃園市	□(05)新竹縣
□(06)新竹市	□(07)苗栗縣	□(08)南投縣	□(09)台中市	□(10)彰化縣
□(11)雲林縣	□(12)嘉義縣	□(13)嘉義市	□(14)台南市	□(15)高雄市
□(16)屏東縣	□(17)宜蘭縣	□(18)花蓮縣	□(19)台東縣	□(20)澎湖縣
□(21)金門縣	□(22)連江縣	□(88)其他（請說明）_____		□(99)不知道

注意事項：

1. 若縣市劃分有調整，請將該地區對照為目前劃分縣市。
2. 六都合併縣市：台北市照舊、新北市（原「台北縣」）、桃園市（包含原「桃園市」、原「桃園縣」）、台中市（包含原「台中市」、原「台中縣」）、台南市（包含原「台南市」、「台南縣」）、高雄市（包含原「高雄市」、「高雄縣」）。
3. 出生地以受訪者父母當時的居住地為主。例如：父母居住「台北」，因出遊或出差到「高雄」，在「高雄」生下受訪者，但本題仍需回答父母當時居住地「台北」。
4. 若受訪者為國外出生，台灣長大，仍視為有效樣本，此題請勾選其在台居最久地點。

A4. 請問你現在的居住地是否為戶籍地？

□(01)是 **跳答至 A6.** □(02)否

A5. 請問你的戶籍所在地是？

□(01)基隆市___區___里　□(02)台北市___區___里
□(03)新北市___區___里　□(04)桃園市___區___里
□(05)新竹縣___市(鄉鎮)___(村)里　□(06)新竹市___市(鄉鎮)___(村)里
□(07)苗栗縣___市(鄉鎮)___(村)里　□(08)南投縣___市(鄉鎮)___(村)里
□(09)台中市___區___里　□(10)彰化縣___市(鄉鎮)___(村)里
□(11)雲林縣___市(鄉鎮)___(村)里　□(12)嘉義縣___市(鄉鎮)___(村)里
□(13)嘉義市___區___里　□(14)台南市___區___里
□(15)高雄市___區___里　□(16)屏東縣___市(鄉鎮)___(村)里
□(17)宜蘭縣___市(鄉鎮)___(村)里　□(18)花蓮縣___市(鄉鎮)___(村)里
□(19)台東縣___市(鄉鎮)___(村)里　□(20)澎湖縣___市(鄉鎮)___(村)里
□(21)金門縣___市(鄉鎮)___(村)里　□(22)連江縣___市(鄉鎮)___(村)里
□(88)其他（請說明）_____　□(99)不知道

注意事項：

1. 其戶籍所在地以身分證上的為主。
2. 若受訪者不確定自己的戶籍所在地，請受訪者查看身分證。
3. 若受訪者沒帶身分證在身旁，自己又不確定戶籍所在地，請訪員輸入(99)不知道。

A6. 請問你父親是哪裡人？（單選）（以籍貫為主）**追蹤樣本不須回答此題**

□(01)台灣閩南（河洛）人　□(02)台灣客家人　□(03)大陸各省市
□(04)大陸籍配偶　□(05)台灣原住民　□(06)台灣新住民
□(99)不知道　□(88)其他（請說明）_____

A7. 請問你母親是哪裡人？（單選）（以籍貫為主）**追蹤樣本不須回答此題**

□(01)台灣閩南（河洛）人　□(02)台灣客家人　□(03)大陸各省市
□(04)大陸籍配偶　□(05)台灣原住民　□(06)台灣新住民
□(99)不知道　□(88)其他（請說明）_____

注意事項：

1. 請以籍貫為主。
2. 如果受訪者回答父親/母親是台灣人時，請進一步確認是「(01)台灣閩南(河洛)人」、「(02)台灣客家人」、還是「(04)台灣原住民」。如果受訪者堅持回答是台灣人時，請訪員先歸在「(88)其他」並記錄清楚當時的情況。
3. 若受訪者回答「台灣原住民」應追問是哪一族，目前行政院正名的原住民為「阿美族」、「泰雅族」、「排灣族」、「布農族」、「卑南族」、「魯凱族」、「鄒族」、「賽夏族」、「雅美族(達悟族)」、「劭族」、「噶瑪蘭族」、「太魯閣族」、「撒奇萊雅族」、「賽德克族」、「拉阿魯哇族」、「卡那卡那富族」16 族，其中「劭族」及「噶瑪蘭族」為已被政府正名之平埔族，若受訪者回答為以上 16 族，請勾選「(04)台灣原住民」。
4. 若受訪者回答為「平埔族」，請追問是否為「劭族」或「噶瑪蘭族」兩者已正名之平埔族，若是，請勾選「(04)台灣原住民」。若不是以上兩者，請勾選「(88)其他」，並在文字框中註明清楚為哪一族。請避免將尚未正名之「平埔族」歸類於「台灣原住民」中。
5. 新住民指經過跨國通婚而移民來台的新移民。
6. 如果受訪者回答「香港人」、「澳門人」、「金門」、「馬祖」，請歸在選項「(03)大陸各省市」。
7. 受訪者的父親是臺灣出生，爺爺是大陸人，請勾選「(03)大陸各省市」。
8. 若受訪者說父親的爸爸是台灣閩南人、媽媽是台灣客家人，所以不知道父親應該屬於哪一邊時，**請以受訪者父親的<u>爸爸</u>為主**，所以此例應勾選「(01)台灣閩南(河洛)人」。

A8. 請問你的婚姻狀況是？

☐(01)未婚
☐(02)已婚
☐(03)同居
☐(04)已離婚或分居
☐(05)配偶去世
☐(88)其他（請說明）_____

注意事項：

1. 此題是在問目前的狀況，如果受訪者離婚之後目前與前夫同居，請勾選「(03)同居」。如果受訪者的配偶已去世，但目前與人同居，請勾選「(03)同居」。
2. 「分居」是指夫妻兩人因感情不睦而分居兩地的狀態，如因為工作或求學暫時分開兩地居住，並不算分居。
3. 若受訪者的配偶失蹤數年，婚姻狀況請勾選「(88)其他」並請記錄/輸入清楚。

A9. 請問你的教育程度是（包含肄業、就學中）：

□(01)無 □(02)自修 □(03)小學 □(04)國（初）中
□(05)初職 □(06)高中普通科 □(07)高中職業科 □(08)高職（高商、高工）
□(09)士官學校 □(10)五專 □(11)二專 □(12)三專
□(13)軍警專修班 □(14)軍警專科班 □(15)空中行專 □(16)空中大學
□(17)軍警官校或大學 □(18)技術學院、科大 □(19)大學
□(20)碩士 □(21)博士 □(88)其他（請說明）_____

注意事項：

1. 教育程度指的是—「最高學歷」的那一個，也就是肄業或畢業或就學中的學歷都算。
2. 選項說明：
   (03)小學：包括民教班及日據時代之公學校。
   (04)國（初）中：包括日據時代之高等科。
   (05)初職：日據時代的職業科，只讀兩年，與現在讀三年的高職不同。也包括台灣光復後的初職（讀 3 年）。
   (13)軍警校專修班：是讀一年。
   (14)軍警校專科班：則是讀二年。
   (18)技術學院、科大：就讀二年制、四年制的技術學院、科技大學，畢業文憑是拿學士學位。若就讀技術學院或科技大學中的五專、二專部，則請分別歸類到五專、二專的選項中。
   (19)大學：包含日夜間部。
   (20)碩士：包含在職專班生。
   (21)博士：包含在職專班生。
   (88)其他：若受訪者所回答的教育程度不在選項中（例如：神學院），請勾選此選項並記錄清楚。
7. 若受訪者回答是初中，請進一步確認是初中還是初職；若回答是高中，請進一步確認是普通科或職業科。
8. 若受訪者回答是專科，請區分五專、二專、三專。
9. 由於有些學校改制，其改制前後的校名可能不同，請以受訪者畢業當時的文憑為主。例如：受訪者當初是五專畢業，但現在這所五專改制為大學，請訪員勾選「(10)五專」。
10. 若受訪者最高學歷在國外取得，例如：在菲律賓的大學畢業，請勾選「(19)大學」。

B、傳播行為（人際及通訊篇）

B1. 請問你平常會不會利用電腦、平板或手機上網（包含：使用 Line、查詢公車動態 APP、上網看影片等）？

□(01)會 □(02)不會

B2a. 請問你有沒有使用手機？

□(01)有 □(02)沒有

注意事項：

2. 僅限受訪者自己的手機，使用父母、朋友等其他人的手機此題請勾選「(02)沒有」。

B3a. 你經常會一起討論「個人」重要問題或分享心事的人，有幾位？ _____位

注意事項：

2. 若受訪者回答不夠明確的答案，則統一取「中間值」，例如 25~30 人「請填 28 人（小數點時四捨五入）」。

B3b. 你 **平常** 一天裡面，從早到晚總共大概跟多少人接觸？（包括下列方式，對方是認識或不認識的都算。）

- 面對面：例如點頭、打招呼、講話；
- 網路：例如臉書、LINE、線上遊戲接觸；
- 傳統方式：例如打電話、寫信。

____人 **回答 0 者跳答至 B4**

注意事項：

6. 「平常」指的是週一至週五間「固定」會接觸到的人，例如：公司同事，或光顧常去的早餐店時和老闆打招呼。但若偶爾去逛百貨公司，和店員打招呼，則不納入計算。
7. 若受訪者在餐廳工作，接受客人點餐或服務客人，則不納入計算。
8. 受訪者面對面和在網路上接觸的是相同的人，僅計算一次。
9. 若受訪者回答不夠明確的答案，則統一取「中間值」，例如 25~30 人「請填 28 人（小數點時四捨五入）」。
10. 「群組人數」的計算方法：群組內有與自己一來一往互動的人才能算進本題。若只是單純看或發訊息，無特定的回應對象則不算。

B3c. 請問在你一天接觸的人當中，有多少人是面對面接觸？（包括點頭、打招呼、講話，對方是認識或不認識的都算。）_____人**回答 0 者跳答至 B3e.**

注意事項：

2. 若受訪者回答不夠明確的答案，則統一取「中間值」，例如 25~30 人「請填 28 人（小數點時四捨五入）」。

B3d. 這些「面對面」接觸的人裡面，大概有多少是你認識的？

□(1)幾乎都認識
□(2)大部分認識
□(3)大概一半認識，一半不認識
□(4)大部分不認識
□(5)幾乎都不認識

B3e. 請問在你一天接觸的人當中，有多少人是在網路上接觸？（包括臉書、Line、線上遊戲接觸，或因為在網路上留言而和其他人互動，對方是認識或不認識的都算。）_____人 **B1.回答 2 者，不需回答此題、回答 0 者跳答至 B4.**

注意事項：

4. 這裡指的是「平常」週一至週五間，固定在網路上接觸的人，例如：和公司同事往返電子郵件（E-mail）。
5. 若受訪者回答不夠明確的答案，則統一取「中間值」，例如 25~30 人「請填 28 人（小數點時四捨五入）」。
6. 「群組人數」的計算方法：群組內有與自己一來一往互動的人才能算進本題。若只是單純看或發訊息，無特定的回應對象則不算。

B3f. 這些「網路上」接觸的人裡面，大概有多少是你認識的？**B1.回答 2 者，不需回答此題**

□(1)幾乎都認識
□(2)大部分認識
□(3)大概一半認識，一半不認識
□(4)大部分不認識
□(5)幾乎都不認識

B4. 接下來會依據工作或課業需求的情況，詢問你平均每天透過下列幾種方式和別人互動的時間有多少（包括面對面、手機或室內通話、即時通訊軟體）？

(1)	現在請你回想每天和人**面對面**談話互動的情形	
	工作或課業需要	你每天因為工作或課業需要和別人**面對面**談話互動的時間有多少？ _____時_____分
	工作或課業需要以外	不是為了工作或課業，你每天和別人**面對面**談話互動的時間有多少？ _____時_____分
	加總（系統計算）	_____時_____分

注意事項：

3. 若受訪者本身沒有工作，沒有因為工作需求和別人面對面談話互動，則填 0 時 0 分。
4. 若面對面談話互動的對象為家人，請依照實際互動（如：聊天、小鬥嘴）估算時間。可以一小時大概互動幾分鐘，再乘以扣除睡眠時間的小時數來估算。
5. 擔任「志工」的時間不算在工作或課業需要內。工作是指有支薪的情況。

(2)	現在請你回想每天和人**以即時通訊軟體**互動的情形（請出示提示卡三）	
	工作或課業需要	你每天因為工作或課業需要和別人**透過即時通訊軟體**（例如：Line, Skype, 臉書即時通訊, FaceTime）互動（包括使用貼圖、文字訊息、**語音通話**、視訊）的時間有多少？ _____時_____分 **B1.回答2者，不需回答此題**
	工作或課業需要以外	不是為了工作或課業，你每天和別人**透過即時通訊軟體**（例如：Line, Skype, 臉書即時通訊, FaceTime）互動（包括使用貼圖、文字訊息、**語音通話**、視訊）的時間有多少？ _____時_____分 **B1.回答2者，不需回答此題**
	加總（系統計算）	_____時_____分

注意事項：

3. 臉書的使用方式有兩種，一種是透過**私訊功能**與朋友或群組聊天、分享訊息，這可以算進本題所說的**透過即時通訊軟體**互動的時間內。而另一種為透過動態牆或粉絲專頁等**非私訊**的方法互動，此方式**不可算**在本題所問的時間之內。
4. 以下舉例各個常見的媒體使用方式，請**以使用方式判斷**是否可算在本題所問範圍內：

B4(2) 以即時通訊軟體互動		溝通方式				
		私訊（一對一） 群組（一對多）	動態牆 發文、分享	動態牆 回應留言	語音通話	視訊
通訊軟體	Line	O	X	X	O	O
	Skype	O			O	O
	臉書即時通訊 Messenger	O			O	O
	FaceTime				O	O
社群媒體	Facebook	O	X	X	O	O

(3)	現在請你回想每天和人**以手機或室內電話通話**（含手機簡訊和語音信箱留言；不包含FaceTime、Line等即時通訊軟體）的情形	
	工作或課業需要	你每天因為工作或課業需要和別人**透過手機或室內電話通話**（含手機簡訊和語音信箱留言；不包含FaceTime、Line等即時通訊軟體）的時間有多少？ _____時_____分
	工作或課業需要以外	不是為了工作或課業，你每天和別人**透過手機或室內電話通話**（含手機簡訊和語音信箱留言；不包含FaceTime、Line等即時通訊軟體）的時間有多少？ _____時_____分
	加總（系統計算）	_____時_____分

注意事項：

3. 使用 Line、Skype、FaceTime、Facebook 等即時通訊軟體的語音功能通話，**不算**在本題範圍內。本題所指的以手機或室內電話通話，是指以**傳統須撥電話號碼的方式通話才算**。
4. 若很少通話，一週平均少於一分鐘就算一分鐘。

C、傳播行為（報紙篇）

C1a.請問你每週平均有幾天會看紙本報紙？

□(00)0 天 **跳答至 C3a.** □(01)_____天

注意事項：

2. 若出現不夠明確的答案，則統一取「中間值」，例如 3-5 天，請受訪者選「4」天；4-5 天，則填「4.5」天。

C1b.請問你如果有讀紙本報紙的那一天，你一整天大概會看多久？

_____時_____分

注意事項：

3. 以平板電腦進行訪問時，看 1 小時 2 分鐘請在時的空格選 1，請在分的空格選 2，以此類推。
4. 若受訪者回答為非整數，請訪員取「中間值」，如當受訪者回答：「2~3 小時」，訪員則紀錄為「2 時 30 分」。

C1c.請問你最常看哪幾份紙本報紙？（可複選）（請出示提示卡四）

□(01)自由時報	□(02)蘋果日報	□(03)聯合報
□(04)中國時報	□(05)經濟日報	□(06)工商時報
□(07)聯合晚報	□(13)更生日報(花蓮、臺東縣)	□(12)人間福報
□(36)大紀元時報	□(10)中華日報（臺南市）	□(14)國語日報
□(17)旺報	□(11)臺灣時報（高雄市）	□(15)青年日報
□(19)Taipei Times	□(41)台灣時報	□(42)電子時報
□(43)Taiwan News	□(28)東方快報（花蓮縣）	□(35)台灣新生報
□(16)China Post	□(20)馬祖日報	□(21)金門日報
□(22)民眾日報(高雄市)	□(26)台中時報（臺中市）	□(30)巨報(嘉義縣、嘉義市)
□(31)台灣教會公報（清領時期創立）	□(32)基督教論壇報	□(33)天主教週報
□(34)前鋒招標日報	□(37)國語週刊	□(38)台灣立報
□(40)都會時報	□(41)The Affairs 週刊編集	□(88)其他（請說明）__

C3a.請問你每週平均有幾天會看網路新聞（用新聞網站、或以 Apps 看新聞）？**B1.回答 2 者，不需回答此題**

□(00)0 天 **跳答至 D1a.**　　□(01)_____ 天

注意事項：

2. 若出現不夠明確的答案，則統一取「中間值」，例如 3-5 天，請受訪者選「4」天；4-5 天，則填「4.5」天。

C3b.請問你如果有看網路新聞（用新聞網站、或以 Apps 看新聞）的那一天，你一整天大概會看多久？**B1.回答 2 者，不需回答此題**

_____時_____分

注意事項：

3. 以平板電腦進行訪問時，看 1 小時 2 分鐘請在時的空格選 1，請在分的空格選 2，以此類推。
4. 若受訪者回答為非整數，請訪員取「中間值」，如當受訪者回答：「2~3 小時」，訪員則紀錄為「2 時 30 分」。

B1.回答 2 者，不需回答此題

C3c.請問你最常看哪幾個網站的新聞？（可複選）（請出示提示卡五）

□(24)社群媒體（例如：臉書、推特）	□(28)即時通訊軟體(例如：Line Today、WeChat 微信)	□(21)Ettoday 東森新聞雲
□(26)整合網路新聞 App (例如：台灣電視台支援各大新聞、台灣最新即時新聞)	□(06)Yahoo!奇摩	□(01)聯合新聞網
□(02)中時電子報	□(04)自由時報	□(05)Nownews(今日新聞)
□(18)風傳媒	□(08)msn(微軟 msn 臺灣新聞)	□(17)新頭殼
□(19)The News Lens（關鍵評論網）	□(09)PChome（網路家庭)	□(23)公民新聞(PEOPO)
□(16)公民行動影音紀錄資料庫	□(13)苦勞網	□(22)PNN 公共議題中心
□(11)台灣立報	□(15)環境資訊電子報	□(14)上下游新聞市集
□(20)Wereport（調查報導公眾委製平台）	□(12)四方報	□(10)BBS(電子佈告欄)
□(25)CNN	□(27)報導者	□(07)Google 新聞
□(29)壹週刊	□(30)蘋果日報	□(32)BBC
□(33)NHK	□(34)EBC 東森新聞	□(35)EBC 東森財經新聞
□(36)CTI 中天新聞	□(37)民視新聞	□(38)三立新聞
□(39)台視新聞	□(40)華視新聞	□(41)中視新聞
□(42)壹電視	□(43)公共電視	□(44)大愛電視
□(45)TVBS 新聞	□(46)CBC	□(47)CNA 中央通訊社
□(48)匯流新聞網	□(49)卡提諾狂新聞	□(50)地球圖輯隊
□(51)iThome	□(52)INSIDE	□(53)癮科技
□(54)經濟日報	□(55)臺灣醒報	□(56)民報
□(57)科技新報	□(58)華爾街日報	□(59)端傳媒
□(60)百度新聞	□(61)騰訊新聞	□(88)其他(請說明)_____

注意事項：

6. 若受訪者表示都在 YouTube 看新聞，請詢問他都看哪一台或哪幾台新聞，若選項中沒有，請選擇「(88)其他（請說明）」。
7. 網站以受訪者會第一優先瀏覽的網站為主，如若有受訪者回答，都在 BBS 的特定版上瀏覽特定新聞，而非從新聞網站源頭搜尋並瀏覽新聞，請勾選「(10)BBS」。
8. 若受訪者回答，他都在臉書頁面上有什麼新聞看什麼新聞，請勾選「(24) 社群媒體（例如：臉書、推特）」。
9. 若受訪者回答看「公廣集團新聞網」，選項「(23)公民新聞（PEOPO）」，即為公廣集團成立的新聞平台。
10. 不論受訪者用新聞網站，或以 Apps 看新聞都納入計算。
11. 整合網路新聞 APP：將各新聞網址整合在一起的 APP。

D、傳播行為（雜誌篇）

D1a.請問你每個月平均有幾天會看紙本雜誌（不算網路雜誌）？

□(00)0 天 **跳答至 D2a.** □(01)_____ 天

注意事項：

2. 若出現不夠明確的答案，則統一取「中間值」，例如 3-5 天，請受訪者選「4」天；4-5 天，則填「4.5」天。

D1b.請問你如果有看紙本雜誌（不算網路雜誌）的那一天，你一整天大概會看多久？

_____時_____分

注意事項：

3. 以平板電腦進行訪問時，看 1 小時 2 分鐘請在時的空格選 1，請在分的空格選 2，以此類推。
4. 若受訪者回答為非整數，請訪員取「中間值」，如當受訪者回答：「2~3 小時」，訪員則紀錄為「2 時 30 分」。

D2a.請問你每個月平均有幾天會在網路上看雜誌？**B1.回答 2 者，不需回答此題**

□(00)0 天 **跳答至 E1.** □(01) _____ 天

注意事項：

3. 若出現不夠明確的答案，則統一取「中間值」，例如 3-5 天，請受訪者選「4」天；4-5 天，則填「4.5」天。
4. 天下、商業周刊…等雜誌的網站，或是從社群媒體點連結進去觀看的網路雜誌都列入計算。

D2b.請問你如果有看網路雜誌的那一天，你一整天大概會看多久？**B1.回答 2 者，不需回答此題**

_____ 時 _____ 分

E、傳播行為（廣播篇）

E1. 請問你每週平均有幾天會聽廣播（包含：線上收聽。一邊做事一邊聽也算）？

□(00)0 天 **跳答至 F1.** □(01) _____ 天

注意事項：

3. 若出現不夠明確的答案，則統一取「中間值」，例如 3-5 天，請受訪者選「4」天；4-5 天，則填「4.5」天。
4. 這裡所指的聽廣播，包括在各種情況下聽到的，不論是專心聽、一邊做事一邊聽、搭交通工具時聽、學校要求而聽、因為任何學習需求聽而聽，或是開車時隨手打開收音機都算在內。

E2. 請問你如果有聽廣播的那一天，你一整天大概會聽多久？

_____ 時 _____ 分

注意事項：

3. 以平板電腦進行訪問時，看 1 小時 2 分鐘請在時的空格選 1，請在分的空格選 2，以此類推。
4. 若受訪者回答為非整數，請訪員取「中間值」，如當受訪者回答：「2~3 小時」，訪員則紀錄為「2 時 30 分」。

F、傳播行為（電視篇）

F1. 請問你每星期的星期一到星期五，平均有幾天會看電視？

□(00)0 天 **跳答至 F3.**　　□(01) _____ 天

注意事項：

3. 如果使用電視機以外的方式同步收視電視頻道的節目，也包括在內（詳範例 1～4）；但如果用電腦另外下載電視觀看節目（非同步）則不算。
   範例 1：用網路收看電視頻道正在播放的節目。
   範例 2：用電腦主機裝電視卡收視電視頻道正在播放的節目。
   範例 3：電腦裝 USB 數位電視棒收看無線電視台正在播放的節目。
   範例 4：用 MOD 收視電視頻道的節目（同步才算）。
4. 若出現不夠明確的答案，則統一取「中間值」，例如 3-5 天，請受訪者選「4」天；4-5 天，則填「4.5」天。

F2. 在你有看電視的星期一到星期五，你一整天大概會看多久？

_____ 時 _____ 分

注意事項：

3. 以平板電腦進行訪問時，看 1 小時 2 分鐘請在時的空格選 1，請在分的空格選 2，以此類推。
4. 若受訪者回答為非整數，請訪員取「中間值」，如當受訪者回答：「2~3 小時」，訪員則紀錄為「2 時 30 分」。

F3. 請問星期六和星期日兩天，你大概有幾天會看電視？

□(00)0 天 **跳答至 F5.**　　□(01) _____ 天

注意事項：

2. 若出現不夠明確的答案，則統一取「中間值」，例如 1-2 天，請受訪者選「1.5」天。

若 F1.與 F3.都填 0，請跳答至 G1.

F4. 星期六或星期日有看電視的那一天，你一整天大概會看多久？

_____ 時 _____ 分

注意事項：

4. 以平板電腦進行訪問時，看 1 小時 2 分鐘請在時的空格選 1，請在分的空格選 2，以此類推。
5. 若受訪者回答為非整數，請訪員取「中間值」，如當受訪者回答：「2~3 小時」，訪員則紀錄為「2 時 30 分」。
6. 若受訪者表示假日收看電視的時間不固定，請訪員以 30 分鐘為一個單位詢問受訪者。

F5. 每週七天中，你平均有幾天會看電視新聞？

□(00)0 天 **跳答至 G1.** □(01) _____ 天

注意事項：

2. 若出現不夠明確的答案，則統一取「中間值」，例如 3-5 天，請受訪者選「4」天；4-5 天，則填「4.5」天。

F6. 你如果有看電視新聞的那一天，你一整天大概會看多久？

_____時_____分

注意事項：

3. 以平板電腦進行訪問時，看 1 小時 2 分鐘請在時的空格選 1，請在分的空格選 2，以此類推。
4. 若受訪者回答為非整數，請訪員取「中間值」，如當受訪者回答：「2~3 小時」，訪員則紀錄為「2 時 30 分」。

F7. 你最常看哪一台電視新聞？_____（單選；選項參考問卷最後一頁）

（請出示提示卡六）

G、傳播行為（戲劇篇）

G1. 請問你每週平均有幾天會看戲劇節目（一般會以連續多集播出；不含電影）？(包含網路上觀看，或是從網路上下載來看的都算；例如：鄉土劇、偶像劇、韓劇、日劇、影集)

☐ (00)0 天 **跳答至 H1.**　　☐ (01) _____ 天

注意事項：

2. 若出現不夠明確的答案，則統一取「中間值」，例如 3-5 天，請受訪者選「4」天；4-5 天，則填「4.5」天。

G2. 在你有看戲劇節目的那一天，你一整天大概會看多久？

_____ 時 _____ 分

注意事項：

3. 以平板電腦進行訪問時，看 1 小時 2 分鐘請在時的空格選 1，請在分的空格選 2，以此類推。
4. 若受訪者回答為非整數，請訪員取「中間值」，如當受訪者回答：「2~3 小時」，訪員則紀錄為「2 時 30 分」。

G3. 請問你最常看哪些類型的戲劇節目？（可複選）(請出示提示卡八)

☐(01)懸疑推理　☐(02)愛情文藝　☐(03)宮廷劇
☐(04)奇幻魔法　☐(05)鄉土　☐(06)歷史劇
☐(07)犯罪　☐(08)喜劇　☐(09)武俠
☐(10)科幻　☐(11)家庭劇　☐(12)穿越劇
☐(13)動作冒險　☐(14)溫馨　☐(15)校園
☐(16)驚悚　☐(17)社會寫實　☐(18)職場
☐(19)英雄　☐(20)勵志　☐(21)醫療
☐(22)靈異　☐(23)戰爭　☐(24)政治
☐(25)恐怖　☐(26)催淚　☐(27)料理美食
☐(28)權力鬥爭　☐(29)災難　☐(30)運動
☐(31)復仇　☐(32)悲劇　☐(33)音樂
☐(34)情慾　☐(35)傳記　☐(36)軍教
☐(88)其他（請說明）___

注意事項：

2. 宮廷劇：指以古代朝廷或後宮為主要戲劇場景，並以勾心鬥角為主要情節的戲劇類型，如：「後宮甄嬛傳」、「延禧攻略」等。
3. 歷史劇：關於「歷史事件」或「歷史人物」的故事，像是朝代的歷史如「大秦帝國」、「康熙王朝」等，或是戰爭歷史如「三國演義」等，在某個歷史背景下發展故事的戲劇。
4. 家庭劇：描寫發生在家庭成員間的故事，著重於親情、家族成員互動、家庭倫理等劇情，如：「幸福一家人」、「酸甜之味」等。
5. 穿越劇：劇情有出現時空穿越、靈魂穿越等，使角色可以在不同時空或背景下發展超現實的劇情，例如現代人穿越到古代的劇情，如「步步驚心」、「仁醫」；或是從過去穿越到現代追查殺人案的「隧道」；或是穿越回年輕歲月再續前緣的「Go Back 夫婦」等。
6. 社會寫實：故事改編自社會中真實發生過的事件，並呈現社會黑暗面的劇情，深入探討社會現象和文化議題，如討論無差別殺人事件後家屬心理狀態的「我們與惡的距離」。
7. 權力鬥爭：在講人跟人之間勾心鬥角的故事，通常是為了搶奪權力、地位或金錢，彼此用陰謀詭計算計對方，如：「冰與火之歌：權力的遊戲」、「紙牌屋」。
8. 復仇：指因為自己或親朋好友曾經被傷害過，所以想替自己或他人出一口氣，讓加害者付出代價的劇情，如：美劇「復仇」、「城市獵人」、「妻子的誘惑」。
9. 軍教：發生在軍中的故事，主要以知名戰記（如古寧頭戰役）、軍中生活、軍人間情誼等為題材的戲劇類型，如：「女兵日記」等。

G4-1. 請問你主要透過什麼管道收看戲劇節目？

□(01)電視 **F1 與 F3 都回答 0 者，不需此選項**

□(02)線上影音串流平台 **B1.回答 2 者，不需此選項；跳答 G5-0.**

□(88)其他（請說明）_____ **跳答 G5-0.**

注意事項：

5. 若受訪者僅回答所觀看平台名稱例如 YouTube、 PPS、千尋影視、SopCast、愛奇藝、Netflix、catchplay、Line TV、Justin.tv 等，則請訪員選擇線上影音串流平台。
6. 各平台圖示參考：

PPS		千尋影視		SopCast	
愛奇藝	iQIYI 愛奇藝	Netflix		Line TV	

7. 若受訪者不懂線上影音串流平台的意思，則可說明是利用電腦、平板、手機等非電視的裝置在網路上看戲劇的意思。

G4-2. 請問是下列哪一種類型的電視？

□(01)只有無線電視頻道
□(02)有線電視頻道與無線電視頻道
□(03)衛星電視
□(04)MOD（數位機上盒）
□(88)其他（請說明）_____

注意事項：

2. (04)數位機上盒：指將特定訊號轉換成另一種訊號的設備，大致可分為接收有線電視（Cable）、衛星（Satellite）、地面廣播（Terrestrial）以及網路（IP／DSL）等四種訊號。常見的數位機上盒如：中華電信 MOD、安博盒子、小米盒子或 OVO（如 Gt TV 亞太電信）等。

G5-0. 請問你為何會想看戲劇節目？（可複選）（請出示平板）

□(01)因為看戲劇節目很享受
□(02)可以讓人開心
□(03)可以讓人放鬆
□(04)可以打發時間
□(05)因為無聊沒事做
□(06)可以暫時拋開生活壓力
□(07)可以從戲劇中瞭解人生的意義
□(08)可以從戲劇中探索關係（親情、友情、愛情）的意義
□(09)可以從戲劇中知道別人如何過生活
□(10)可以從戲劇中瞭解各行各業
□(11)可以從戲劇中知道歷史故事
□(12)因為看戲劇時會覺得好像有人陪伴
□(13)因為喜歡裡面的演員
□(14)可以跟朋友討論戲劇的內容
□(15)怕大家再討論某些戲劇時不知道他們在講什麼
□(88)其他（請說明）___

G5. 請問你同不同意下列說法？（請出示提示卡二） 平板分頁面呈現

		非常不同意	不同意	普通	同意	非常同意
(05)	你同不同意，你喜歡看一齣戲是因為它具啟發性。	1□	2□	3□	4□	5□
(06)	你同不同意，你喜歡看一齣戲是因為它很有娛樂性。	1□	2□	3□	4□	5□
(07)	你同不同意，你心裡常常想著沒看完的戲劇節目後面結局會是如何。	1□	2□	3□	4□	5□
(08)	你同不同意，你花在看戲劇節目的時間經常超過自己預計的時間。	1□	2□	3□	4□	5□
(09)	你同不同意，你一看戲劇節目，就停不下來。	1□	2□	3□	4□	5□
(10)	你同不同意，看戲劇節目時，你會看到入迷，忘了周圍的世界。	1□	2□	3□	4□	5□
(11)	你同不同意，看戲劇節目時，你會陶醉其中，好像你是裡面的演員。	1□	2□	3□	4□	5□
(12)	你同不同意，你會和你認識的人討論劇情。	1□	2□	3□	4□	5□
(14)	你同不同意，如果可能的話，你會連續看一集以上的戲劇節目或影集。	1□	2□	3□	4□	5□

H、網路使用情形 B1.回答 2 者，不需回答此題組

H1. 請問你每週平均有幾天會透過 **電腦** 上網（不含手機、平板上網；只算你上網時眼睛有在看螢幕的時間）？

☐ (00)0 天　　☐ (01) _____ 天

注意事項：

4. 「上網」定義為，
   (5) 包括在任何地方用任何方式上網的平均使用時間。
   (6) 實際在網路上從事觀看、瀏覽、email、Skype、社群媒體、噗浪、遊戲、看 MV 等等的網路行為。
   (7) 若受訪者回答會掛網下載影片，此狀況不列入計算。
   (8) 若有受訪者回答電腦一打開就是連線上網的狀態，需要再請受訪者計算他/她實際從事以上這些網路行為的天數。
5. 若出現不夠明確的答案，則統一取「中間值」，例如 3-5 天，請訪員選「4」天；4-5 天，則選「4.5」天。
6. 此題所詢問的時間是**最近一個月裡，每週平均**會透過電腦上網的天數。

H2. 請問你每週平均有幾天會透過 **平板** 上網（只算你上網時眼睛有在看螢幕的時間）？

☐ (00)0 天　　☐ (01) _____ 天

注意事項：

5. 若出現不夠明確的答案，則統一取「中間值」，例如 3-5 天，請訪員選「4」天；4-5 天，則選「4.5」天。
6. 「上網」定義為，
   (5) 包括在任何地方用任何方式上網的平均使用時間。
   (6) 實際在網路上從事觀看、瀏覽、email、Skype、社群媒體、噗浪、遊戲、看 MV 等等的網路行為。
   (7) 若受訪者回答會掛網下載影片，此狀況不列入計算。
   (8) 若有受訪者回答平板一打開就是連線上網的狀態，需要再請受訪者計算他/她實際從事以上這些網路行為的天數。
7. 此題所詢問的時間是**最近一個月每週平均**會透過平板上網的天數。
8. 若受訪者使用的行動裝置包含平板和手機功能，請確認該行動裝置是否有手機通訊功能，若有手機通訊功能請歸類為「手機」。

H3. 請問你每週平均有幾天會透過 **手機** 上網（只算你上網時眼睛有在看螢幕的時間）？

☐ (00)0 天　　☐ (01) _____ 天

注意事項：

5. 若出現不夠明確的答案，則統一取「中間值」，例如 3-5 天，請訪員選「4」天；4-5 天，則選「4.5」天。
6. 「上網」定義為，
   (5) 包括在任何地方用任何方式上網的平均使用時間。
   (6) 實際在網路上從事觀看、瀏覽、email、Skype、社群媒體、噗浪、遊戲、看 MV 等等的網路行為。
   (7) 若受訪者回答會掛網下載影片，此狀況不列入計算。
   (8) 若有受訪者回答手機一打開就是連線上網的狀態，需要再請受訪者計算他/她實際從事以上這些網路行為的天數。
7. 此題所詢問的時間是**最近一個月每週平均**會透過手機上網的天數。
8. 若受訪者使用的行動裝置包含平板和手機功能，請確認該行動裝置是否有手機通訊功能，若有手機通訊功能請歸類為「手機」。

H4. 我們想要知道在你有上網的那一天，你透過下列不同裝置上網時間的長短。會分別針對工作和休閒分開詢問（請出示提示卡七）。

	電腦	平板	手機
工作與學習	在你有上網的那一天，你一整天利用 **電腦** 上網工作、學習的時間大概有多久（不含手機、平板上網；只算你上網時眼睛有在看螢幕的時間）？ _____時_____分 **H1.答0者，不需回答此題**	在你有上網的那一天，你一整天利用 **平板** 上網工作、學習的時間大概有多久（不含電腦、手機上網；只算你上網時眼睛有在看螢幕的時間）？ _____時_____分 **H2.答0者，不需回答此題**	在你有上網的那一天，你一整天利用 **手機** 上網工作、學習的時間大概有多久（不含電腦、平板上網；只算你上網時眼睛有在看螢幕的時間）？ _____時_____分 **H3.答0者，不需回答此題**
娛樂與休閒	扣除工作與學習的上網時間後，你一整天使用 **電腦** 上網娛樂與休閒的時間大概有多久（不含手機、平板上網；只算你上網時眼睛有在看螢幕的時間）？ _____時_____分 **H1.答0者，不需回答此題**	扣除工作與學習的上網時間後，你一整天使用 **平板** 上網娛樂與休閒的時間大概有多久（不含電腦、手機上網；只算你上網時眼睛有在看螢幕的時間）？ _____時_____分 **H2.答0者，不需回答此題**	扣除工作與學習的上網時間後，你一整天使用 **手機** 上網娛樂與休閒的時間大概有多久（不含電腦、平板上網；只算你上網時眼睛有在看螢幕的時間）？ _____時_____分 **H3.答0者，不需回答此題**
加總（系統計算）	_____時_____分	_____時_____分	_____時_____分

注意事項：

10. 「上網」定義為，
    (3) 包括在任何地方用任何方式上網的平均使用時間。
    (4) 實際在網路上從事觀看、瀏覽、email、Skype、社群媒體、噗浪、遊戲、看 MV 等等的網路行為。
    (5) 若受訪者回答會掛網下載影片，此狀況不列入計算。
    (6) 如果有受訪者回答裝置一打開就是連線上網的狀態，需要再請受訪者計算他/她實際從事以上這些網路行為的時間。
11. 若受訪者使用的行動裝置包含平板和手機功能，請確認該行動裝置是否有手機通訊功能，若有手機通訊功能請歸類為「手機」。
12. 若受訪者使用的是「網路吃到飽」方案，並回答 24 小時上網，請訪員試著以扣除法的方式詢問真的認真上網時間，例如：(1) 先扣掉受訪者睡眠時間→(2) 再扣除平常從事非網路行為的時間→(3) 以扣除以上行為的剩餘時間，進一步詢問真正有在使用手機上網的時間。
13. 若受訪者回答他的上網時間很分散，只要有空就會拿行動裝置上網，訪員需請受訪者盡量回想多半在何種場合會利用行動裝置上網，如：通勤、午休，並詢問這些行為的時間長短，並盡量將這些分割的時間進行加總。
14. 若受訪者表示會使用即時通訊（例如：Skype、Line、微信、臉書訊息 messenger）和同事或上司聊工作相關事宜，這種狀況屬於「工作」。
15. 若受訪者表示會使用手機查詢搭車資訊，此種狀況屬於「娛樂與休閒」。
16. 以平板電腦進行訪問時，看 1 小時 2 分鐘請在「時」的空格選 1，請在「分」的空格選 2，依此類推。
17. 若受訪者回答為非整數，請受訪者取「中間值」，如當受訪者回答：「2~3 小時」，則請受訪者填「2 時 30 分」。
18. 若受訪者的工作是在安親班指導小朋友學習，這種狀況屬於「工作與學習」；在家指導小朋友上網學習新知識也屬於「工作與學習」。

H5. 請問你多常在網路上做下列事情？（請出示提示卡一）

		從來沒有	很少	有時	經常
(01)	你多常上網收發電子郵件（E-mail）？	1□	2□	3□	4□
(02)	你多常上網蒐尋、瀏覽資訊？	1□	2□	3□	4□
(03)	你多常上網使用雲端傳輸資料（例如：Dropbox、Google Drive 雲端硬碟、SugarSync、OneDrive、Box.NET）？	1□	2□	3□	4□
(04)	你多常上網看網路影音/影片（例如：YouTube MV 或電視節目）？	1□	2□	3□	4□
(05)	你多常上網看直播影片（素人或明星在網路上即時轉播打電動或吃美食的狀況讓別人看，例如：Facebook、Instagram 直播、唐綺陽星座直播、千千進食中、政治人物直播）？	1□	2□	3□	4□
(06)	你多常上網看網路隨選視訊平台（例如：愛奇藝、Netflix、Line TV）的影音/影片或電視節目？	1□	2□	3□	4□
(07)	你多常使用交友網站或交友 APP（如：BeeTalk、Paktor、iPair、Sweetring 甜甜圈）？	1□	2□	3□	4□
(08)	請問你平均每月在網路上消費大概花多少錢？（如：購物、購買遊戲點數、下載音樂或電影等）_____元				

注意事項：

3. 若受訪者表示難以回答每月在網路上消費大概花多少錢，則請訪員詢問多久買一次，一次大概花費多少，再除出每個月的平均消費。
4. H5(05)「直播」定義為：一般人用手機或電腦，透過網路平台，現場轉播他正在做的事情。專業的大型運動賽事與正式典禮轉播皆不算。若受訪者不是直播的當下同步觀看，而是事後才觀看直播影片，也不算在本題的直播定義中。

HA、多螢行為

注意事項：

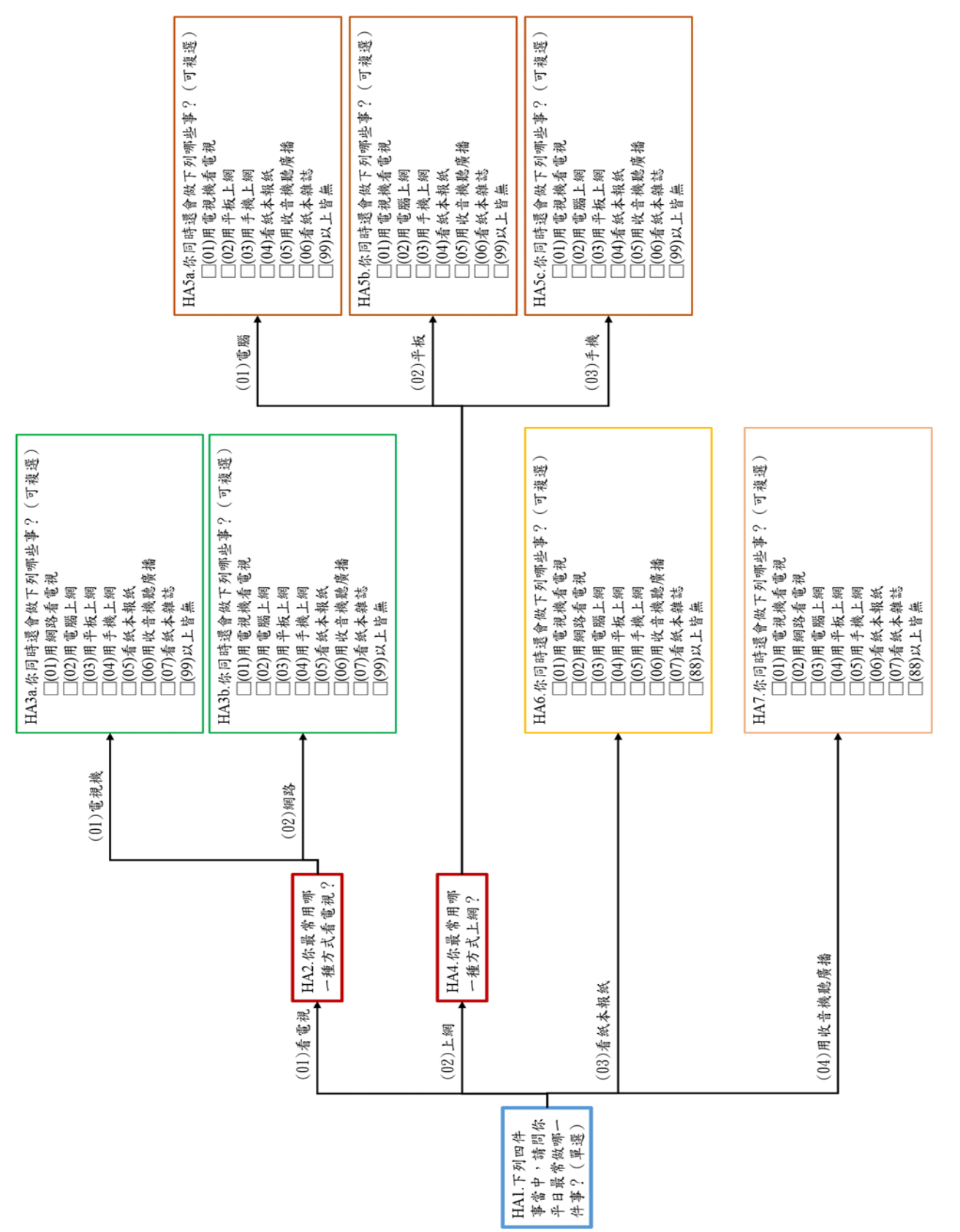
HA1.下列四件事當中，請問你平日最常做哪一件事？（單選）
(01)看電視
(02)上網
(03)看紙本報紙
(04)用收音機聽廣播
HA2.你最常用哪一種方式看電視？
HA4.你最常用哪一種方式上網？
(01)電視機
(02)網路
(01)電腦
(02)平板
(03)手機
HA3a.你同時還會做下列哪些事？（可複選）
□(01)用網路看電視
□(02)用電腦上網
□(03)用平板上網
□(04)用手機上網
□(05)看紙本報紙
□(06)用收音機聽廣播
□(07)看紙本雜誌
□(99)以上皆無
HA3b.你同時還會做下列哪些事？（可複選）
□(01)用電視機看電視
□(02)用電腦上網
□(03)用平板上網
□(04)用手機上網
□(05)看紙本報紙
□(06)用收音機聽廣播
□(07)看紙本雜誌
□(99)以上皆無
HA5a.你同時還會做下列哪些事？（可複選）
□(01)用電視機看電視
□(02)用平板上網
□(03)用手機上網
□(04)看紙本報紙
□(05)用收音機聽廣播
□(06)看紙本雜誌
□(99)以上皆無
HA5b.你同時還會做下列哪些事？（可複選）
□(01)用電視機看電視
□(02)用電腦上網
□(03)用手機上網
□(04)看紙本報紙
□(05)用收音機聽廣播
□(06)看紙本雜誌
□(99)以上皆無
HA5c.你同時還會做下列哪些事？（可複選）
□(01)用電視機看電視
□(02)用電腦上網
□(03)用平板上網
□(04)看紙本報紙
□(05)用收音機聽廣播
□(06)看紙本雜誌
□(99)以上皆無
HA6.你同時還會做下列哪些事？（可複選）
□(01)用電視機看電視
□(02)用網路看電視
□(03)用電腦上網
□(04)用平板上網
□(05)用手機上網
□(06)用收音機聽廣播
□(07)看紙本雜誌
□(88)以上皆無
HA7.你同時還會做下列哪些事？（可複選）
□(01)用電視機看電視
□(02)用網路看電視
□(03)用電腦上網
□(04)用平板上網
□(05)用手機上網
□(06)看紙本報紙
□(07)看紙本雜誌
□(88)以上皆無

HA1.下列四件事當中，請問你平日最常做哪一件事？（單選）

☐(01)看電視(不管用實體電視機或網路電視都算) **F1.與 F3.皆答 0 者，不需此選項**

☐(02)上網 **跳答至 HA4.、B1.答 2 者，不需此選項**

☐(03)看紙本報紙 **跳答至 HA6.、C1a.答 0 者，不需此選項**

☐(04)用收音機聽廣播 **跳答至 HA7.、E1.答 0 者，不需此選項**

HA2.你最常用哪一種方式看電視？

☐(01)電視機

☐(02)網路 **跳答至 HA3b.**

HA3a.你使用電視機看電視時，你同時還會做下列哪些事？（可複選）

☐(01)用網路看電視 **F1.與 F3.皆答 0 者，不需此選項**

☐(02)用電腦上網 **B1.答 2 者，不需此選項**

☐(03)用平板上網 **B1.答 2 者，不需此選項**

☐(04)用手機上網（例如：使用 Line、滑臉書）**B1.答 2 者，不需此選項**

☐(05)看紙本報紙 **C1a.答 0 者，不需此選項**

☐(06)用收音機聽廣播 **E1.答 0 者，不需此選項**

☐(07)看紙本雜誌 **D1a.答 0 者，不需此選項**

☐(99)以上皆無

HA3b. 你使用網路看電視時，你同時還會做下列哪些事？（可複選）**HA2.回答(01)者，不需回答此題**

☐(01)用電視機看電視 **F1.與 F3.皆答 0 者，不需此選項**

☐(02)用電腦上網 **B1.答 2 者，不需此選項**

☐(03)用平板上網 **B1.答 2 者，不需此選項**

☐(04)用手機上網（例如：使用 Line、滑臉書） **B1.答 2 者，不需此選項**

☐(05)看紙本報紙 **C1a.答 0 者，不需此選項**

☐(06)用收音機聽廣播 **E1.答 0 者，不需此選項**

☐(07)看紙本雜誌 **D1a.答 0 者，不需此選項**

☐(99)以上皆無

HA4.你最常用哪一種方式上網？ **HA1.答(01)不需回答此題.**

☐(01)電腦

☐(02)平板 **跳答至 HA5b.**

☐(03)手機 **跳答至 HA5c.**

HA5a. 你使用電腦上網時，你同時還會做下列哪些事？（可複選）**HA1.答(01)不需回答此題.**

☐(01)用電視機看電視 **F1.與 F3.皆答 0 者，不需此選項**

☐(02)用平板上網 **B1.答 2 者，不需此選項**

☐(03)用手機上網（例如：使用 Line、滑臉書） **B1.答 2 者，不需此選項**

☐(04)看紙本報紙 **C1a.答 0 者，不需此選項**

☐(05)用收音機聽廣播 **E1.答 0 者，不需此選項**

☐(06)看紙本雜誌 **D1a.答 0 者，不需此選項**

☐(99)以上皆無

HA5b. 你使用平板上網時，你同時還會做下列哪些事？（可複選）**HA1.回答(01)、HA4.回答(01)者，不需回答此題**

☐(01)用電視機看電視 **F1.與 F3.皆答 0 者，不需此選項**

☐(02)用電腦上網 **B1.答 2 者，不需此選項**

☐(03)用手機上網（例如：使用 Line、滑臉書） **B1.答 2 者，不需此選項**

☐(04)看紙本報紙 **C1a.答 0 者，不需此選項**

☐(05)用收音機聽廣播 **E1.答 0 者，不需此選項**

☐(06)看紙本雜誌 **D1a.答 0 者，不需此選項**

☐(99)以上皆無

HA5c. 你使用手機上網時，你同時還會做下列哪些事？（可複選）**HA1.回答(01)、HA4 回答(01)、(02)者，不需回答此題**

☐(01)用電視機看電視 **F1.與 F3.皆答 0 者，不需此選項**

☐(02)用電腦上網 **B1.答 2 者，不需此選項**

☐(03)用平板上網 **B1.答 2 者，不需此選項**

☐(04)看紙本報紙 **C1a.答 0 者，不需此選項**

☐(05)用收音機聽廣播 **E1.答 0 者，不需此選項**

☐(06)看紙本雜誌 **D1a.答 0 者，不需此選項**

☐(99)以上皆無

HA6. 你看紙本報紙時，你同時還會做下列哪些事？（可複選）**HA1.回答(01)、(02)者，不需回答此題**

☐(01)用電視機看電視 **F1.與 F3.皆答 0 者，不需此選項**
☐(02)用網路看電視 **F1.與 F3.皆答 0 者，不需此選項**
☐(03)用電腦上網 **B1.答 2 者，不需此選項**
☐(04)用平板上網 **B1.答 2 者，不需此選項**
☐(05)用手機上網（例如：使用 Line、滑臉書） **B1.答 2 者，不需此選項**
☐(06)用收音機聽廣播 **E1.答 0 者，不需此選項**
☐(07)看紙本雜誌 **D1a.答 0 者，不需此選項**
☐(99)以上皆無

HA7. 你用收音機聽廣播時，你同時還會做下列哪些事？（可複選）**HA1.回答(01)、(02)、(03)者，不需回答此題**

☐(01)用電視機看電視 **F1.與 F3.皆答 0 者，不需此選項**
☐(02)用網路看電視 **F1.與 F3.皆答 0 者，不需此選項**
☐(03)用電腦上網 **B1.答 2 者，不需此選項**
☐(04)用平板上網 **B1.答 2 者，不需此選項**
☐(05)用手機上網（例如：使用 Line、滑臉書） **B1.答 2 者，不需此選項**
☐(06)看紙本報紙 **C1a.答 0 者，不需此選項**
☐(07)看紙本雜誌 **D1a.答 0 者，不需此選項**
☐(99)以上皆無

I、媒體評價

接下來將詢問你關於媒體的問題，請你依真實的想法回答下列問題。

I1. 請問當你想要放鬆或消遣的時候，你會使用下列哪種媒體？（單選）

☐(01)電視 **F1.與 F3.皆答 0 者，不需此選項**

☐(02)報紙 **C1a.答 0 者，不需此選項**

☐(03)廣播 **E1.答 0 者，不需此選項**

☐(04)雜誌 **D1a.答 0 者，不需此選項**

☐(05)網路 **B1.答 2 者，不需此選項**

☐(88)其他（請說明）_____

注意事項：

3. 若受訪者回答「沒差別」，請記錄在(88)其他，原因可填上「不知道」或「沒差別」。
4. 若受訪者會因為地點（例如在家或在工作場所）而選擇不同的媒體，則請訪員追問受訪者是在家消遣時間比較長或是在工作的時候消遣時間比較長，以較長的回答。

I2. 請問你想要得到當下最新消息時，你會使用以下哪一個媒體？（單選）

☐(01)電視 **F1.與 F3.皆答 0 者，不需此選項**

☐(02)報紙 **C1a.答 0 者，不需此選項**

☐(03)廣播 **E1.答 0 者，不需此選項**

☐(04)雜誌 **D1a.答 0 者，不需此選項**

☐(05)網路 **B1.答 2 者，不需此選項**

☐(88)其他（請說明）_____

注意事項：

3. 若受訪者回答「沒差別」，請記錄在(88)其他，原因可填上「不知道」或「沒差別」。
4. 若受訪者會因為地點（例如在家或在工作場所）而選擇不同的媒體，則請訪員追問受訪者是在家的時間比較長或是在工作的時間比較長，以較長的回答。

I3. 請問在下列這些媒體中，哪一個是你最信賴的消息來源？（單選）

□(01)電視 **F1.與 F3.皆答 0 者，不需此選項**

□(02)報紙 **C1a.答 0 者，不需此選項**

□(03)廣播 **E1.答 0 者，不需此選項**

□(04)雜誌 **D1a 答 0 者，不需此選項**

□(05)網路 **B1.答 2 者，不需此選項**

□(88)其他（請說明）_____

注意事項：

2. 若受訪者回答「沒差別」，請記錄在(88)其他，原因可填上「不知道」或「沒差別」。

I4. 如果 0 分代表最不可以相信，100 分代表最可以相信，60 分代表及格，請你對下列台灣媒體所報導新聞的整體表現給一個分數。(這題請就你的一般印象來評分，沒有在使用沒關係，沒有標準答案。)

(1) 電視新聞_____分

(2) 報紙新聞_____分

(3) 廣播新聞_____分

(4) 雜誌新聞_____分

(5) 網路新聞_____分

注意事項：

3. 若受訪者表示「沒有」看電視、「沒有」看報紙、「沒有」聽廣播「沒有」看雜誌或「沒有」上網，所以不知道如何打分數，請受訪者就一般印象評分。

4. 如果受訪者真的答不出來，該選項請填「101 不知道」。

以下想了解你對臺灣媒體的看法，請從下列選出最符合你想法的答案。

I5a. 以新聞節目內容來說，請問你認為哪些是目前臺灣**電視新聞最需要解決的問題**？（可複選）（請出示平板）

□(01)電視新聞節目八卦化（台語：探聽公眾人物的私生活）
□(02)電視新聞節目聳動化（台語：新聞節目報導內容很 hum）
□(03)電視新聞節目商業化
□(04)各台電視新聞節目間內容同質性高（一窩蜂）（台語：每一台新聞節目內容攏港款）
□(05)電視新聞報導不夠中立
□(06)每家電視新聞節目一直重複報導相同新聞內容
□(07)電視新聞報導不實
□(08)報導負面新聞居多
□(09)缺乏國際新聞
□(10)電視新聞報導不夠深入
□(88)其他（請說明）_____
□(90)都沒有

選項定義：

4. 「新聞節目八卦化」是指，揭發較少人知道的事情，目的是引起更多的閱聽眾觀賞。如：揭露名人的隱私。
5. 「新聞節目聳動化」是指，新聞報導內容或文字用詞過於誇張，以此吸引更多的閱聽眾注意。
6. 「新聞節目商業化」是指，在新聞節目當中加入特定廠商的商業訊息，藉此讓觀眾對它產生好感。

I5b. 除了新聞節目之外，針對台灣的**電視節目（如：綜藝、戲劇、影集等）的內容**，你認為哪些是**最需要解決的問題**？（可複選）（請出示平板）

□(01)缺乏台灣自製節目

□(02)節目違反善良風俗（台語：教壞大人小孩）

□(03)置入性行銷太多（例如：電視台收取費用，讓特定商品或品牌在節目中出現）

□(04)節目分級不確實（例如：有限制級的內容卻不是限制級，或限制級節目卻在黃金時段播出）

□(05)節目內容不佳（例如：不好看、內容不合理）

□(06)節目內容同質化（台語：節目內容攏港款）

□(88)其他（請說明）_____

□(90)都沒有

選項定義：

5. 「節目違反善良風俗」是指，節目內容違反一般社會大眾能接受的道德或價值觀念。如：節目內容出現「性暗示」畫面，可能會誤導兒童或青少年價值觀的偏差。
6. 「置入性行銷」是指，電視台收取費用，讓特定商品或品牌在節目中出現。如：戲劇中主角所使用的產品（如：手機、飲料）。
7. 「節目分級不確實」是指，有些節目內容標示為普遍級（一般民眾皆可觀賞的節目），但實際播出內容卻是限制級（未滿 18 歲者不宜觀賞）。
8. 「節目內容同質化」是指，目前媒體所存在的、以大致相同的節目製作手段、製作流程、節目類型傳遞內容大致相同的各類信息的現象。如：談話性節目過多。

I6. 請試著回想你上週看新聞的狀況，下列哪些是你碰到的情形？（可複選）（請出示平板）

□(01)錯誤的新聞
□(02)偏頗（指不公正的偏袒其中一方）的新聞
□(03)政治或商業力介入的新聞
□(04)報導看起來像新聞，但實際卻是廣告
□(05)嘲諷式（酸人）的新聞
□(90)都沒有

你可能聽過，最近有許多被捏造的新聞（又稱假新聞或假消息），在網路上流傳。請問下面這些關於假新聞（或假消息）問題，你的看法為何？

I7a. 你覺得假新聞在你生活中有多普遍？

□(01)非常不普遍 □(02)不普遍 □(03)普通 □(04)普遍 □(05)非常普遍
□(97)不知道 □(98)拒答

注意事項：

1. 訪員詢問受訪者此題組的方式為：先問受訪者普不普遍，再詢問其程度。
   例如：你覺得假新聞在你生活中有多普遍？先詢問受訪者普遍或不普遍，若受訪者回答「普遍」，接續追問是「普遍」還是「非常普遍」？

I7b. 你覺得假新聞造成的影響有多嚴重？

□(01)非常不嚴重 □(02)不嚴重 □(03)普通 □(04)嚴重 □(05)非常嚴重
□(97)不知道 □(98)拒答

注意事項：

1. 訪員詢問受訪者此題組的方式為：先問受訪者嚴不嚴重，再詢問其程度。
   例如：你覺得假新聞造成的影響有多嚴重？先詢問受訪者嚴不嚴重，若受訪者回答「嚴重」，接續追問是「嚴重」還是「非常嚴重」？

I7c. 你覺得你可不可能受到假新聞影響？

□(01)非常不可能 □(02)不可能 □(03)普通 □(04)可能 □(05)非常可能
□(97)不知道 □(98)拒答

注意事項：

1. 訪員詢問受訪者此題組的方式為：先問受訪者可不可能，再詢問其程度。
   例如：你覺得你可不可能受到假新聞影響？先詢問受訪者可不可能，若受訪者回答「可能」，接續追問是「可能」還是「非常可能」？

I8. 你認為下列哪些人或單位，在防範假新聞流傳的工作上需負起責任？（可複選）（請出示平板）

□(01) 撰寫或發佈假新聞的人（例如：支持特定政黨的人）
□(02) 傳播媒體（例如：電視、報紙、網路等）
□(03) 記者
□(04) 社會大眾
□(05) 社群媒體平台（例如：臉書Facebook）
□(06) 政府相關官員
□(07) 網路搜尋引擎公司（例如：谷歌Google）
□(08) 沒有人或單位需要負責
□(88) 其他（請說明）_____

I9-1. 媒體上經常流傳許多假新聞（或稱假消息），你覺得這會對社會造成什麼樣的影響？（可複選）（請出示平板）

□(01) 造成政治對立
□(02) 造成社會對立
□(03) 提高社會成本
□(04) 影響選舉結果
□(05) 政府政策推行受阻礙
□(06) 造成社會恐慌、混亂
□(07) 讓社會充斥不正確資訊
□(08) 讓有心人士容易操作輿論
□(09) 產生網路霸凌等負面影響
□(10) 沒有任何影響
□(88) 其他（請說明）_____

I9-2. 媒體上經常流傳許多假新聞（或稱假消息），你覺得這會對民眾造成什麼樣的影響？（可複選）（請出示平板）

□(01) 誤導民眾
□(02) 扭曲民眾的價值觀
□(03) 浪費民眾時間
□(04) 讓民眾對公共事務冷漠
□(05) 讓民眾無法分辨資訊正確與否
□(06) 讓民眾對社會的信任降低
□(07) 讓民眾成為誤傳訊息的人
□(08) 沒有任何影響
□(88) 其他（請說明）_____

I10. 媒體上經常流傳許多假新聞（或稱假消息），你覺得這會對你自己造成什麼樣的影響？（可複選）（請出示平板）

□(01) 誤導自己
□(02) 扭曲我的價值觀
□(03) 浪費我的時間
□(04) 讓我對公共事務冷漠
□(05) 讓我無法分辨資訊正確與否
□(06) 讓我對社會的信任降低
□(07) 讓我成為誤傳訊息的人
□(08) 沒有任何影響
□(88) 其他（請說明）_____

I11. 你會透過下列哪些方式來確認你接觸到的新聞是不是假新聞？（可複選）（請出示平板）

☐(01) 依自己的知識、經驗等判斷
☐(02) 不會輕易相信，保持觀望
☐(03) 與親朋好友討論
☐(04) 聽取專業人士對那則新聞的判斷
☐(05) 參考那則新聞下方的留言 **B1.答 2 者，不需此選項**
☐(06) 使用「事實查核機制」 **B1.答 2 者，不需此選項**
☐(07) 搜尋那則新聞的相關訊息 **B1.答 2 者，不需此選項**
☐(08) 搜尋是否有澄清那則新聞的相關資訊 **B1.答 2 者，不需此選項**
☐(88) 其他（請說明）_____

注意事項：

2. 事實查核機制（Fact-Checking）：指第三方組織遵照國際標準進行公共事務相關的可疑訊息查核，秉持查核準則透明化、查核資料公開化、複查流程嚴謹化、更正機制顯著化的基本原則，抑制假新聞和錯誤訊息的傳播。
例如：台灣事實查核中心、美玉姨、MyGoPen、CoFacts 真的假的、蘭姆酒吐司或其他民間第三方查核假新聞的單位。

I12-1. 你過去是否有遇到過假新聞？

☐(01) 有遇到過假新聞
☐(02) 從未遇過假新聞 **跳答至 N1.**
☐(03) 不知道是否遇過假新聞 **跳答至 N1.**

I12-2. 遇到假新聞，你會如何處理？（可複選）（請出示平板）

☐(01) 就算知道是假新聞，也不會做任何事
☐(02) 不會再看該則新聞
☐(03) 不會再看該新聞來源的報導
☐(04) 在留言區舉發該則新聞為假新聞 **B1. 答 2 者，不需此選項**
☐(05) 分享澄清該則新聞的貼文 **B1. 答 2 者，不需此選項**
☐(06) 連絡發佈假新聞的人，請他們刪除該新聞
☐(07) 提醒親友該則新聞為假新聞
☐(08) 與親友討論該則新聞
☐(88) 其他（請說明）_____

NA、個人價值（第一部分）

N1. 接下來我會用一些句子描述人，你覺得這些描述跟你像不像？

		大部份不像你	有點不像你	有點像你	大部份像你
(01)	你重視新點子和創造力，用自己的方式做事。	1□	2□	3□	4□
(02)	你重視財富，想要擁有許多錢和昂貴的東西。	1□	2□	3□	4□
(03)	你重視居住安全，避免任何可能的危險。	1□	2□	3□	4□
(04)	你重視追求快樂，寵愛（台：疼惜）自己。	1□	2□	3□	4□
(05)	你會幫助周圍的人，且在意他們過得好不好。	1□	2□	3□	4□
(06)	成功對你來說很重要，想要讓別人知道你的成就。	1□	2□	3□	4□
(07)	你重視冒險，想要過刺激的生活。	1□	2□	3□	4□
(08)	你重視舉止合宜（台：你不會做歹事），別人認為不好的事你不會去做。	1□	2□	3□	4□
(09)	你重視環境保護，關心大自然。	1□	2□	3□	4□
(10)	你重視傳統，會遵循宗教與家庭傳下來的習俗。	1□	2□	3□	4□

注意事項：

3. 訪員詢問受訪者此題組的方式為：先問受訪者像不像，再詢問像的程度。
   例如：你重視新點子和創造力，用自己的方式做事。先詢問受訪者這樣的描述像不像你？若受訪者回答「像」，接續追問是「有點像你」還是「大部分像你」？
4. (08)舉止合宜可以進一步解釋為「行為符合社會的要求」

N2. 請問你同不同意下列說法？（請出示提示卡二）

		非常不同意	不同意	普通	同意	非常同意
(01)	你同不同意，你目前的生活和你理想中的生活差距不遠。	1□	2□	3□	4□	5□
(02)	你同不同意，目前你的一切生活狀況都很棒。	1□	2□	3□	4□	5□
(03)	你同不同意，你已經得到你人生想要的。	1□	2□	3□	4□	5□
(04)	你同不同意，若人生可以重來一次，你會想要改變目前擁有的一切。	1□	2□	3□	4□	5□
(05)	你同不同意，當你遇到困難時，你能找到信賴的人幫你解決問題。	1□	2□	3□	4□	5□
(06)	你同不同意，當你有私密的問題時，有人可以讓你放心的聊一聊。	1□	2□	3□	4□	5□
(07)	你同不同意，當你覺得孤單時，你可以找到其他人說話。	1□	2□	3□	4□	5□
(08)	你同不同意，經由和別人的來往，會讓你想要嘗試新事物。	1□	2□	3□	4□	5□
(09)	你同不同意，經由和別人的來往，會讓你對於「跟你不一樣的人」在想些什麼感到興趣。	1□	2□	3□	4□	5□
(10)	你同不同意，經由和別人的閒聊，會讓你對世界上所發生的事情感到好奇。	1□	2□	3□	4□	5□
(11)	你同不同意，和朋友合力完成一件事時，你會覺得很棒。	1□	2□	3□	4□	5□
(12)	你同不同意，家人應該儘量在一起，就算彼此需要做一些犧牲。	1□	2□	3□	4□	5□
(13)	你同不同意，你喜歡靠自己而不是倚賴他人。	1□	2□	3□	4□	5□
(14)	你同不同意，你覺得贏別人對你來說很重要。	1□	2□	3□	4□	5□

J、電玩遊戲

J1a. 請問你平均每週有幾天會玩電玩遊戲（包含：手機、電腦、Facebook 臉書、大型多人線上角色扮演遊戲及電動、VR 虛擬實境（需配戴頭戴顯示器）、AR 擴增實境（例如：Pokemon Go！））？

☐ (00)0 天 **跳答至 K1.** ☐ (01) _____ 天

注意事項：

2. 若出現不夠明確的答案，則統一取「中間值」，例如 3-5 天，請受訪者選「4」天；4-5 天，則填「4.5」天。

J1b. 在你有玩電玩遊戲（包含：手機、電腦、Facebook 臉書、大型多人線上角色扮演遊戲及電動、VR 虛擬實境（需配戴頭戴顯示器）、 AR 擴增實境（例如：Pokemon Go！））的那一天，你一整天大概玩多久？

_____ 時 _____ 分

注意事項：

3. 以平板電腦進行訪問時，看 1 小時 2 分鐘請在時的空格選 1，請在分的空格選 2，以此類推。
4. 若受訪者回答為非整數，請訪員取「中間值」，如當受訪者回答：「2~3 小時」，訪員則紀錄為「2 時 30 分」。

J1c. 請問你時常玩的電玩遊戲類型（包含 App 遊戲）為何種？（可複選）（請出示平板）

☐(01)大型線上角色扮演遊戲（MMORPG）（例如：魔獸世界、天堂、RO 仙境傳說）
☐(02)射擊遊戲（例如：絕地求生、APEX 英雄、荒野亂鬥）
☐(03)動作冒險遊戲（例如：魔物獵人、超級瑪利歐奧德賽）
☐(04)格鬥遊戲（例如：快打旋風、格鬥天王）
☐(05)休閒益智遊戲（例如：Candy Crush、旅行青蛙、紀念碑谷）
☐(06)賽車類遊戲（例如：Garena 極速領域、瑪利歐賽車）
☐(08)音樂遊戲（例如：勁舞團、DEEMO、太鼓達人）
☐(09)賭場類遊戲（例如：星城 Online、麻將明星 3 缺 1）
☐(10) VR 虛擬實境（需配戴頭戴顯示器，例如：惡靈古堡 7：生化危機）
☐(11) AR 擴增實境（例如：Pokemon Go！）
☐(12)多人線上競技遊戲 (MOBA)（例如：英雄聯盟、傳說對決、第五人格）
☐(13)卡牌遊戲（例如：爐石戰記、闇影詩章）
☐(88)其他（請說明）_____

J2. 針對下列說法，你的同意程度為何？（請出示提示卡二）

		非常不同意	不同意	普通	同意	非常同意
(01)	你對某些電玩遊戲已經玩上癮。	1□	2□	3□	4□	5□
(02)	你一有空就玩電玩遊戲。	1□	2□	3□	4□	5□
(03)	你花在玩電玩遊戲的時間超過自己預計的時間。	1□	2□	3□	4□	5□
(04)	你玩電玩遊戲時常覺得自己與現實世界脫節。	1□	2□	3□	4□	5□
(05)	你玩電玩遊戲時常覺得自己比較像活在遊戲世界裡，而非活在現實環境。	1□	2□	3□	4□	5□
(06)	你玩電玩遊戲常玩到忘記現實生活。	1□	2□	3□	4□	5□
(07)	你玩電玩遊戲是讓你能扮演其他角色。	1□	2□	3□	4□	5□
(08)	你玩電玩遊戲是因為可以打發時間。	1□	2□	3□	4□	5□
(09)	你玩電玩遊戲是讓你跟朋友的互動可以更頻繁。	1□	2□	3□	4□	5□

K、社群媒體 B1.回答 2 者，不需回答此題組

K1. 請問你大約每週有幾天會使用社群媒體（例如：臉書、推特）？

☐ (00)0 天 跳答至 K13. ☐ (01) _____ 天

注意事項：

2. 若出現不夠明確的答案，則統一取「中間值」，例如 3-5 天，請受訪者選「4」天；4-5 天，則填「4.5」天。

K2. 請問在你有使用社群媒體（例如：臉書、推特）的那一天，你一整天大概使用多久？

_____時_____分

注意事項：

3. 以平板電腦進行訪問時，看 1 小時 2 分鐘請在時的空格選 1，請在分的空格選 2，以此類推。
4. 若受訪者回答為非整數，請訪員取「中間值」，如當受訪者回答：「2~3 小時」，訪員則紀錄為「2 時 30 分」。

K3. 下列社群媒體中你有使用哪些 ？（可複選）

☐(01)Facebook(臉書)
☐(03)Twitter(推特)
☐(04)LinkedIn
☐(06)Instagram(IG)
☐(07)微博
☐(08)Plurk 噗浪
☐(88)其他（請說明）_____

注意事項：

2. WeChat、Line 與 Google Handouts 是通訊軟體，不是社群媒體。

K4. 請問下面哪些是你使用社群媒體（例如：臉書、推特）的原因或動機？（可複選）（請出示平板）

□(01)維持與舊朋友之間的關係
□(02)認識能談心的新朋友
□(03)認識在學業或工作上有幫助的新朋友
□(04)與朋友分享心情
□(05)展現你個人特色
□(06)不得不用，怕漏掉同儕（朋友）間發生的事情或話題
□(07)查看一些你有興趣的人的動態資訊
□(08)分享時事或發表個人評論
□(09)逃避學校或工作的事情
□(10)打發時間
□(11)娛樂
□(12)習慣
□(13)安排活動或行程
□(14)得到新聞訊息
□(15)學習新事物
□(88)其他（請說明）_____

K5. 請問你做下列事情的頻率為何？（請出示提示卡一）

		從來沒有	很少	有時	經常
(01)	請問你有多常在社群媒體（如：臉書）上分享或轉貼訊息？	1□	2□	3□	4□
(02)	請問你有多常在社群媒體（如：臉書）上發文或發照片？	1□	2□	3□	4□
(03)	請問你有多常在社群媒體（如：臉書）上看朋友所分享或轉貼的訊息？	1□	2□	3□	4□
(04)	請問你有多常在社群媒體(如:臉書)上看朋友的發文或照片？	1□	2□	3□	4□
(05)	當你在社群媒體上看到朋友轉貼的訊息或發文時，你多常會查證內容的真假？	1□	2□	3□	4□
(06)	當你使用社群媒體和朋友互動時，你多常不經意看到公共事務、政治相關訊息？	1□	2□	3□	4□

K6. 請問下面你平常會聯絡的人當中（不論用甚麼方式），有多少是透過臉書之外的方式（比如: LINE、電話、email）跟你聯絡？（不包含臉書 Messenger) **K3.沒回答 1 者，不需回答此題組**

		完全沒有	少數	半數	大多數	全部	不適用
(01)	你平常會連絡的家人當中，有多少是透過臉書之外的方式（比如: LINE、電話、email）跟你聯絡？	1□	2□	3□	4□	5□	6□
(02)	你平常會連絡的朋友當中，有多少是透過臉書之外的方式（比如: LINE、電話、email）跟你聯絡？	1□	2□	3□	4□	5□	6□
(03)	你平常會連絡的同事/同學當中，有多少是透過臉書之外的方式（比如: LINE、電話、email）跟你聯絡？	1□	2□	3□	4□	5□	6□
(04)	你平常會連絡的點頭之交當中，有多少是透過臉書之外的方式（比如: LINE、電話、email）跟你聯絡？	1□	2□	3□	4□	5□	6□

注意事項：

3. 使用臉書 Messenger 也算在使用臉書的範圍內。
4. 若平常沒有跟「家人」聯絡的人，請勾選「不適用」選項。同樣地，若平常沒有跟「朋友」聯繫的人，也請勾選「不適用」選項。以此類推，K6(03)與 K6(04)也是如此。

K7. 你在臉書上的「朋友」互相認識彼此嗎？**K3.沒回答 1 者，不需回答此題組**

沒有任何朋友彼此認識	少數朋友彼此認識	一些朋友彼此認識	大多數朋友彼此認識	幾乎所有朋友彼此認識	不知道
1□	2□	3□	4□	5□	6□

K9. 請問你多常做下列事情？（請出示提示卡一）**K3.沒回答 1 者，不需回答此題組**

		從來沒有	很少	有時	經常
(01)	請問你多常在自己臉書牆上分享自己的個人情感？	1□	2□	3□	4□
(02)	請問你多常在自己臉書牆上分享生活一般事情？（所在地、正在做的事情、吃飯、看的電影或聽的音樂等）	1□	2□	3□	4□
(03)	請問你多常在自己臉書牆上討論爭議性議題？（如同性婚姻、核電議題等）	1□	2□	3□	4□
(04)	請問你多常在自己臉書牆上分享當下流行非爭議性資訊？（例如心理測驗、熱門遊戲、或有趣的新聞）	1□	2□	3□	4□
(05)	請問你多常回應他人臉書上的發文（包含按讚、表情符號、留言、或轉發）？	1□	2□	3□	4□

K10. 請問你多同意下列說法？（請出示提示卡二）**K3.沒回答 1 者，不需回答此題組**

		非常不同意	不同意	普通	同意	非常同意
(01)	透過臉書上與朋友互動（比如貼文或照片、私訊），你覺得你與朋友們更親近。	1□	2□	3□	4□	5□

K11. 你在臉書 PO(發)文或照片時，你覺得下列聯絡對象多常回應你的文章或照片（比如按讚或貼文）？（請出示提示卡一）**K3.沒回答 1 者，不需回答此題組**

		從來沒有	很少	有時	經常
(01)	你覺得你的家人有多常回應你在臉書上的 PO(發)文或照片？	1□	2□	3□	4□
(02)	你覺得你的朋友有多常回應你在臉書上的 PO(發)文或照片？	1□	2□	3□	4□
(03)	你覺得你的同事/同學有多常回應你在臉書上的 PO(發)文或照片？	1□	2□	3□	4□
(04)	你覺得你的點頭之交有多常回應你在臉書上的 PO(發)文或照片？	1□	2□	3□	4□
(05)	你覺得陌生人（非臉書上的朋友）有多常回應你在臉書上的 PO(發)文或照片？	1□	2□	3□	4□

K12. 請問當你在臉書上發文（不包含轉發其他內容或文章）時，你大約會收到多少朋友的回應（包含按讚、表情符號、留言、或轉發）？**K3.沒回答 1 者，不需回答此題組**

□(01)沒有
□(02)很少
□(03)多
□(04)很多
□(05)從來沒發過文

K13. 接下來將詢問你關於線上影音平台 YouTube 的問題。請問你多常看 YouTube？（請出示提示卡一）

□(01)從來沒有
□(02)很少
□(03)有時
□(04)經常

K14. 接下來將詢問你關於在網路上關注特定公眾人物的問題，請您依自己實際的經驗回答下列問題。你平常有沒有在網路上關注特定公眾人物（例如：政治人物、明星、網紅等）？

□(01)有

□(02)沒有 **跳答至 L1a.**

K15. 你最常關注的那一位公眾人物，請問他／她屬於下列哪一種分類？（可複選）（請出示平板）

□(01)政治人物

□(02)政論名人

□(03)演藝名人

□(04)運動名人

□(05)網路紅人

□(06)宗教領袖或神職人員

□(07)其他專業領域行家（如作家、教授等）

□(88)其他（請說明）_____

注意事項：

4. 請訪員先詢問是哪位公眾人物，再請受訪者進行分類。若關注一位以上公眾人物的受訪者，請受訪者從中選出最頻繁關注的公眾人物。
5. **政治人物**：指以政治為職業投入政治活動或公共事務，像是加入政黨或參與公職選舉而受到大家注意且知名度高的人。

   政論名人：指評論政治議題和政府政策，而受到大家注意且知名度高的人。

   演藝名人：指參與戲劇（如電視劇、電影等）演出的角色、或進行歌曲音樂表演、娛樂性節目（如遊戲、談話節目等）等演藝工作，而受到大家注意且知名度高的人。

   運動名人：指參加體育（如籃球、羽球等）活動或賽事，而受到大家注意且知名度高的人。

   網路紅人：指突然發生的事件在網路上流傳，而受到大家注意且知名度高的人，以及素人透過經營社群網站或影音網站提升知名度並以此為職業的人。

   宗教領袖或神職人員：指被承認為某一宗教的領導者，或是在宗教機構中，擔任宗教性職務的人。

   其他專業領域行家：因為有特殊專長（如魔術、繪畫等）或專業知識（如作家、律師等）而受到大家注意且知名度高的人。
6. 若該公眾人物的分類有重疊的話，請複選分類。

K16. 現在請你想著這個特定公眾人物，針對下列說法，你的同意程度為何？

（請出示提示卡二）

		非常不同意	不同意	普通	同意	非常同意
(01)	你覺得他／她跟朋友一樣	1□	2□	3□	4□	5□
(02)	你會留意他／她的行蹤或消息	1□	2□	3□	4□	5□

L、 新聞媒體的選擇性暴露、偏見同化及態度極化

L1a.你在閱讀或收看 **泛藍媒體** 報導的新聞時（包含：報紙、電子報、及電視新聞台），請問你認為上面政治新聞的品質好壞？

□(01)非常差
□(02)差
□(03)好
□(04)非常好
□(94)看情形
□(95)無意見
□(97)不知道
□(98)拒答

L1b.你在閱讀或收看 **泛藍媒體** 報導的新聞時（包含：報紙、電子報、及電視新聞台）， 請問你認為上面政治新聞的可信程度為何？

□(01)很不可信
□(02)不可信
□(03)可信
□(04)很可信
□(94)看情形
□(95)無意見
□(97)不知道
□(98)拒答

L3a.你在閱讀或收看 **泛綠媒體** 報導的新聞時（包含：報紙、電子報、及電視新聞台），請問你認為上面政治新聞的品質好壞？

□(01)非常差
□(02)差
□(03)好
□(04)非常好
□(94)看情形
□(95)無意見
□(97)不知道
□(98)拒答

L3b.你在閱讀或收看 **泛綠媒體** 報導的新聞時（包含：報紙、電子報、及電視新聞台）， 請問你認為上面政治新聞的可信程度為何？

☐(01)很不可信
☐(02)不可信
☐(03)可信
☐(04)很可信
☐(94)看情形
☐(95)無意見
☐(97)不知道
☐(98)拒答

注意事項：

2. 若受訪者表示不知道閱讀或收看的新聞報導，是泛藍媒體還是泛綠媒體，所以不知道如何打分數，請受訪者就一般印象評分。

L5. 請問你多常做下列這些事情？（請出示提示卡一）

		從來沒有	很少	有時	經常
(01)	你有多常與政治立場相同的家人和朋友討論政治？	1☐	2☐	3☐	4☐
(02)	你有多常與政治立場不同的家人和朋友討論政治？	1☐	2☐	3☐	4☐

L6. 若 0 代表非常冰冷，100 代表非常溫暖，請問 **國民黨** 讓你感到溫暖的程度？

0 100
（非常**冰冷**） ----------（非常**溫暖**）

L7. 若 0 代表非常冰冷，100 代表非常溫暖，請問 **民進黨** 讓你感到溫暖的程度？

0 100
（非常**冰冷**） ----------（非常**溫暖**）

L8. 請問你對政治感興趣的程度？

☐(01)非常不感興趣
☐(02)有點不感興趣
☐(03)普通
☐(04)有點感興趣
☐(05)非常感興趣

注意事項：

2. 訪員詢問受訪者此題組的方式為：先問受訪者感不感興趣，再詢問感興趣的程度。
   例如：請問你對政治感興趣的程度？先詢問受訪者感興趣或不感興趣，若受訪者回答「感興趣」，接續追問是「有點感興趣」還是「非常感興趣」？

L9a. 請問你有沒有透過網路蒐尋、瀏覽、點閱或觀看和「政治與公共事務」有關的新聞、訊息或影片？**B1.回答 2 者，不需回答此題**

□(01)有

□(02)沒有 **跳答 L10a.**

L9b. 當你在網路上蒐尋、瀏覽、點閱或觀看和「政治與公共事務」有關的新聞、訊息或影片時，請問你多常透過下列平台？（請出示提示卡一） **B1.回答 2 者，不需回答此題**

		從來沒有	很少	有時	經常
(01)	請問你多常透過社群媒體（如：臉書、Instagram、推特等）蒐尋、瀏覽、點閱或觀看和「政治與公共事務」有關的新聞、訊息或影片？	1□	2□	3□	4□
(02)	請問你多常透過影音平台（如：YouTube、優酷、抖音等）蒐尋、瀏覽、點閱或觀看和「政治與公共事務」有關的新聞、訊息或影片？	1□	2□	3□	4□
(03)	請問你多常透過通訊軟體（如：LINE、Skype、FB messenger 等）蒐尋、瀏覽、點閱或觀看和「政治與公共事務」有關的新聞、訊息或影片？	1□	2□	3□	4□
(04)	請問你多常透過新聞網站（如：ETtoday 新聞雲、聯合新聞網等）蒐尋、瀏覽、點閱或觀看和「政治與公共事務」有關的新聞、訊息或影片？	1□	2□	3□	4□

注意事項：

1. 若上一題(L9a)勾選「(01)有」的人，此題組不能全部勾選「從來沒有」，會不符合邏輯。

L10a. 請問你有沒有透過網路轉貼、轉寄或分享和「政治與公共事務」有關的新聞、訊息或影片？**B1.回答 2 者，不需回答此題**

□(01)有

□(02)沒有 **跳答 L11a.**

L10b. 當你在網路上轉貼、轉寄或分享和「政治與公共事務」有關的新聞、訊息或影片時，請問你多常透過下列平台？（請出示提示卡一） **B1.回答 2 者，不需回答此題**

		從來沒有	很少	有時	經常
(01)	請問你多常透過社群媒體（如：臉書、Instagram、推特等）轉貼、轉寄或分享和「政治與公共事務」有關的新聞、訊息或影片？	1□	2□	3□	4□
(02)	請問你多常透過影音平台（如：YouTube、優酷、抖音等）轉貼、轉寄或分享和「政治與公共事務」有關的新聞、訊息或影片？	1□	2□	3□	4□
(03)	請問你多常透過通訊軟體（如：LINE、Skype、FB messenger 等）轉貼、轉寄或分享和「政治與公共事務」有關的新聞、訊息或影片？	1□	2□	3□	4□
(04)	請問你多常透過新聞網站（如：ETtoday 新聞雲、聯合新聞網等）轉貼、轉寄或分享和「政治與公共事務」有關的新聞、訊息或影片？	1□	2□	3□	4□

注意事項：

1. 若上一題(L10a)勾選「(01)有」的人，此題組不能全部勾選「從來沒有」，會不符合邏輯。

L11a. 請問你有沒有透過網路發佈和「政治與公共事務」有關的訊息（包含製作影片或評論新聞）？**B1.回答 2 者，不需回答此題**

□(01)有

□(02)沒有 **跳答 L12.**

L11b. 當你在網路上發佈和「政治與公共事務」有關的訊息（包含製作影片或評論新聞）時，請問你多常透過下列平台？（請出示提示卡一） **B1.回答 2 者，不需回答此題**

		從來沒有	很少	有時	經常
(01)	請問你多常透過社群媒體（如：臉書、Instagram、推特等）發佈和「政治與公共事務」有關的訊息（包含製作影片或評論新聞）？	1□	2□	3□	4□
(02)	請問你多常透過影音平台（如：YouTube、優酷、抖音等）發佈和「政治與公共事務」有關的訊息（包含製作影片或評論新聞）？	1□	2□	3□	4□
(03)	請問你多常透過通訊軟體（如：LINE、Skype、FB messenger 等）發佈和「政治與公共事務」有關的訊息（包含製作影片或評論新聞）？	1□	2□	3□	4□
(04)	請問你多常透過新聞網站（如：ETtoday 新聞雲、聯合新聞網等）發佈和「政治與公共事務」有關的訊息（包含製作影片或評論新聞）？	1□	2□	3□	4□

注意事項：

1. 若上一題(L11a)勾選「(01)有」的人，此題組不能全部勾選「從來沒有」，會不符合邏輯。

L12. 在目前國內的政黨中，請問你有沒有（台：咁有）偏向哪一個政黨？

☐(01) 有 **跳答 L14.**
☐(02) 沒有
☐(97) 不知道
☐(98) 拒答

L13. 那相對來說（台：那安捏比較起來），請問你有沒有稍微（台：咁有稍塊）偏向哪一個政黨？

☐(01) 有
☐(02) 沒有 **跳答 M1.**
☐(97) 不知道 **跳答 M1.**
☐(98) 拒答 **跳答 M1.**

L14. 請問是哪一個政黨？ （請出示平板）

☐(01) 國民黨
☐(02) 民進黨
☐(03) 新黨
☐(04) 親民黨
☐(05) 台聯
☐(06) 無黨團結聯盟
☐(09) 綠黨
☐(15) 人民民主陣線
☐(18) 樹黨
☐(19) 時代力量
☐(20) 社會民主黨
☐(23) 軍公教聯盟黨
☐(24) 信心希望聯盟
☐(50) 國會政黨聯盟
☐(90) 其他政黨 (請註明) _____
☐(97) 不知道 **跳答 M1.**
☐(98) 拒答 **跳答 M1.**

注意事項：

1. 若受訪者回答選項以外的答案，例如「柯文哲」、「白色力量」等無法分類政黨的答案，請訪員選擇「(90)其他政黨（請註明）___」的選項，並在文字欄輸入回答，並接續下一題目。

L15. 請問，你偏向這個政黨的程度是很強，普通，還是有一點？

☐(01) 很強
☐(02) 普通
☐(03) 有一點
☐(94) 看情形
☐(95) 無意見
☐(97) 不知道
☐(98) 拒答

M、問題網路使用 B1.回答 2 者，不需回答此題組

M1. 針對下列說法，你的同意程度為何？（請出示提示卡二）

		非常不同意	不同意	普通	同意	非常同意	沒有使用電腦
(01)	如果未來你買新電腦，你會安裝防毒或電腦防護軟體、或者試著更瞭解如何保護自己的網路安全。	1□	2□	3□	4□	5□	6□
(02)	電腦病毒或惡意軟體會讓你的電腦當機或揭露你的個人資料。	1□	2□	3□	4□	5□	6□
(03)	你覺得你的電腦中毒或受到惡意軟體影響的機率很高。	1□	2□	3□	4□	5□	6□
(04)	你的電腦很常中毒或受惡意軟體或駭客入侵。	1□	2□	3□	4□	5□	6□
(05)	你有能力可以保護自己的網路使用安全。	1□	2□	3□	4□	5□	
(06)	過去這一年來，你有安裝防毒或電腦防護軟體、或者試著更瞭解如何保護自己的網路安全。	1□	2□	3□	4□	5□	6□
(07)	採取網路安全保護措施是件麻煩的事。	1□	2□	3□	4□	5□	
(08)	保護自己的網路安全是你日常生活中習慣做的事。	1□	2□	3□	4□	5□	
(09)	用防毒或電腦防護軟體等網路安全保護措施，可以保護你的網路安全。	1□	2□	3□	4□	5□	6□

注意事項：

1. M1(01)(02)(03)(04)(06)(09)若受訪者回答持說他沒有使用電腦，不會回答這些題目，可以選隱藏碼「沒有使用電腦」。
2. M1(05)(07)(08)這 3 題中詢問網路安全，不限於電腦使用者，有上網者都可以回答。

M2a.針對下列說法，你的同意程度為何？（請出示提示卡二）

		非常不同意	不同意	普通	同意	非常同意	不適用
(01)	沒有辦法上網時，你會很想上網。	1□	2□	3□	4□	5□	
(02)	你會因為不能使用網路而感到沮喪、心情不好、或覺得緊張，但是只要能上網，這些情況就會改善。	1□	2□	3□	4□	5□	
(03)	你經常藉由網路來擺脫生活中令人煩惱的事。	1□	2□	3□	4□	5□	
(04)	你在網路上可以自由自在地做自己想做的事。	1□	2□	3□	4□	5□	
(05)	如果你認識一個人，透過網路互動會比面對面互動，讓你更能認識這個人。	1□	2□	3□	4□	5□	
(06)	不管你是怎麼樣的人，網路上的人都可以接受你。	1□	2□	3□	4□	5□	
(07)	你因為上網而翹了課或工作遲到。	1□	2□	3□	4□	5□	6□
(08)	沒上網時你覺得自己毫無價值，但在網路世界中你覺得自己很有價值。	1□	2□	3□	4□	5□	
(09)	因為上網讓你錯過了真實生活中的社交活動。	1□	2□	3□	4□	5□	

注意事項：

2. M2a(07)若受訪者沒有上課或上班，本題請勾選隱藏選項中的「不適用」。

NB、個人價值（第二部分）

N3a.以下想要問你對一些事物的滿意程度。

		非常不滿意	不滿意	無所謂滿不滿意	滿意	非常滿意	不適用
(01)	整體而言，你對於你的生活滿不滿意？	1□	2□	3□	4□	5□	
(02)	整體而言，你對於你的工作滿不滿意？	1□	2□	3□	4□	5□	6□
(03)	整體而言，你對於你的社交生活滿不滿意？	1□	2□	3□	4□	5□	6□
(04)	整體而言，你對自己目前的健康狀況滿不滿意？	1□	2□	3□	4□	5□	
(05)	整體而言，你對自己滿不滿意？	1□	2□	3□	4□	5□	

注意事項：

5. 題目 N3a(02)若受訪者目前沒有工作，請勾選「不適用」。
6. 題目 N3a(03)若受訪者無社交生活，請勾選「不適用」。
7. 訪員詢問受訪者此題組的方式為：先問受訪者滿不滿意，再詢問滿意的程度。
8. 例如：整體而言，你對於你的生活滿不滿意？先詢問受訪者滿意或不滿意，若受訪者回答「滿意」，接續追問是「滿意」還是「非常滿意」？

N3b.整體而言，你覺得目前的日子過得快不快樂？

□(01)非常不快樂
□(02)不快樂
□(03)無所謂快不快樂
□(04)快樂
□(05)非常快樂

注意事項：

2. 訪員詢問受訪者此題組的方式為：先問受訪者快不快樂，再詢問快樂的程度。
   例如：整體來說，你覺得目前的日子過得快不快樂？先詢問受訪者快樂或不快樂，若受訪者回答「快樂」，接續追問是「快樂」還是「非常快樂」？

N4. 整體而言，你覺得目前的你寂不寂寞？

□(01)非常不寂寞

□(02)不寂寞

□(03)無所謂寂不寂寞

□(04)寂寞

□(05)非常寂寞

注意事項：

2. 訪員詢問受訪者此題組的方式為：先問受訪者寂不寂寞，再詢問寂寞的程度。

例如：整體來說，你覺得目前的日子過得寂不寂寞？先詢問受訪者寂不寂寞，若受訪者回答「寂寞」，接續追問是「寂寞」還是「非常寂寞」？

N5. 整體來說，您對您目前的家庭狀況滿不滿意?

如果 0 代表非常不滿意，10 代表非常滿意，從 0 到 10 之間，請您選一個最符合自己感受的數字。

0 10

（非常**不滿意**） ----------（非常**滿意**）

N6. 整體來說，您對您目前的人際關係狀況滿不滿意?

如果 0 代表非常不滿意，10 代表非常滿意，從 0 到 10 之間，請您選一個最符合自己感受的數字。

0 10

（非常**不滿意**） ----------（非常**滿意**）

N7. 整體來說，您對您目前的經濟狀況滿不滿意?

如果 0 代表非常不滿意，10 代表非常滿意，從 0 到 10 之間，請您選一個最符合自己感受的數字。

0 10

（非常**不滿意**） ----------（非常**滿意**）

請根據你自己的實際狀況，回答下列問題。

N8a. 你多常覺得身體很累？（請出示提示卡一）

□(01)從來沒有 □(02)很少 □(03)有時 □(04)經常

N8b. 你多常覺得心裡很累？（請出示提示卡一）

□(01)從來沒有 □(02)很少 □(03)有時 □(04)經常

N9. 在過去七天內，你大概有幾天曾發生下列情況？

		0 天	1 天	2 天	3 天	4 天	5 天	6 天	7 天
(01)	有幾天做事時提不起勁或沒有樂趣？	0□	1□	2□	3□	4□	5□	6□	7□
(02)	有幾天感到心情低落、沮喪或絕望？	0□	1□	2□	3□	4□	5□	6□	7□
(03)	有幾天感到緊張、焦慮或不安？	0□	1□	2□	3□	4□	5□	6□	7□
(04)	有幾天對周圍的人事物擔心個沒完？	0□	1□	2□	3□	4□	5□	6□	7□

N10a. 你有多擔心別人不喜歡你？

□(01)完全不擔心 □(02)不擔心 □(03)普通 □(04)擔心 □(05)非常擔心

注意事項：

2. 訪員詢問受訪者此題組的方式為：先問受訪者擔不擔心，再詢問擔心的程度。

   例如：你有多擔心別人不喜歡你？先詢問受訪者擔心或不擔心，若受訪者回答「擔心」，接續追問是「擔心」還是「非常擔心」？

N10b. 你有多擔心別人怎麼看你？

□(01)完全不擔心 □(02)不擔心 □(03)普通 □(04)擔心 □(05)非常擔心

N11a. 你有多在意你在別人面前的樣子？

□(01)完全不在意 □(02)不在意 □(03)普通 □(04)在意 □(05)非常在意

注意事項：

2. 訪員詢問受訪者此題組的方式為：先問受訪者在不在意，再詢問在意的程度。

   例如：你有多在意你在別人面前的樣子？先詢問受訪者在意或不在意，若受訪者回答「在意」，接續追問是「在意」還是「非常在意」？

N11b. 你多想要讓別人對你留下好印象？

□(01)完全不想 □(02)不想 □(03)普通 □(04)想 □(05)非常想

注意事項：

2. 訪員詢問受訪者此題組的方式為：先問受訪者想不想，再詢問想的程度。

   例如：你多想要讓別人對你留下好印象？先詢問受訪者想或不想，若受訪者回答「想」，接續追問是「想」還是「非常想」？

O、工作狀況篇

O1. 請問你現在有沒有在工作？（請出示平板）

☐(01)有全職工作
☐(02)有兼職工作
☐(03)不固定（打零工），目前暫時沒有
☐(04)幫忙家裡的事業
☐(05)目前沒有工作**跳答至 O4.**
☐(06)學生／進修在學**且沒有工作**跳答至 O4.
☐(07)學生／進修在學**且有工作**
☐(08)已經退休**跳答至 O4.**
☐(09)家庭主婦**且沒有工作**跳答至 O4.
☐(10)高齡、身心障礙、生病不能工作**跳答至 O4.**
☐(11)服義務役**跳答至 O4.**
☐(12)服（研發）替代役**跳答至 O4.**
☐(88)其他（請說明）_____

注意事項：

9. 此題是問現在、目前的工作狀況。
10. 「工作」是指：不論是受雇者、自營作業者或是為家庭事業工作（含無酬家屬：為家庭事業工作但沒有領薪水），至少每週工作一小時。學生兼職或臨時打工都算是工作。請注意：「家庭主婦」不是「無酬家屬」。服義務役或服（研發）替代役算是工作。
11. 如果受訪者有兩份以上的工作，則以收入較高的那份來回答；若收入都差不多，則以年資較久的那一份來回答。
12. 如果回答「目前是為家庭事業工作，但沒有領薪水」，請勾選「選項(04) 幫忙家裡的事業」。如果回答「目前是為家庭事業工作，但有領薪水」，請勾選「選項(01) 有全職工作」。若受訪者回答「目前為家庭事業工作，是偶爾去，但有領薪水」，請勾選「選項(02)有兼職工作」。
13. 選項題意說明：

(01)有全職工作：一週工作至少 30 小時。

(02)有兼職工作：有固定的兼差、打工（算時薪或論件計酬）。若家庭主婦有兼職或打工，則歸在「(09)有兼職工作」。

(03)不固定（打零工）：工作不固定的人，例如臨時工。

(06)學生/進修在學且沒有工作：全職學生且沒有另外兼差或打工。

(07)學生/進修在學且有工作：目前是學生，但有全職或兼職工作。例如：學生兼家教，或夜間部學生且白天有全職工作。

(09)家庭主婦且沒有工作：全職家庭主婦且沒有另外兼差打工，則歸入此類。若家庭主婦本身有兼職、部份工時的工作，則需歸類至「(02)有兼職工作」。

(10)高齡、身心障礙、生病不能工作：「高齡不能工作」是指在無退休上限的行業工作的人，因為高齡而不繼續工作。例如，自己開小吃攤或農林漁牧經營者，因為高齡而決定不工作。

注意事項：

14. 特殊工作狀況的分類，請以受訪者認定為主（例如，受訪者是瑜珈老師，每週授課時間只有 20 小時，但認為自己是有全職工作，請勾選「(01)有全職工作」）。如遇無法歸類的情況時，請勾選「(88)其他」，並詳細記錄受訪者答案。
15. 在校生派至校外實習或建教合作，每週工作 15 小時或以上，無論是否有支薪，都算是有工作，這是教育和勞力市場的定義。例如：建教生 A 畢業前一年到校外的實習，每週實習的工作時數為 16 小時，算是有工作。夜校生 B 晚上在學校上課，白天有正式的全職或兼職工作，都可算是有工作的狀態。
16. 政府所提供大學畢業生月薪 22,000 的 1 年實習工作，也算是全職工作。

O2. 請問你的行業：（請出示平板）

(A)□(01)農林漁牧業

(B)工業

□(02)礦業及土石採取業　□(03)製造業　□(04)電力及燃氣供應業

□(05)用水供應及污染整治業　□(06)營建工程業

(C)服務業

□(07)批發及零售業　□(08)運輸及倉儲業　□(09)住宿及餐飲業

□(10)出版、影音製作、傳播及資通訊服務業　□(11)金融及保險業

□(12)不動產業

□(13)專業、科學及技術服務業　□(14)支援服務業　□(15)教育業

□(16)公共行政及國防；強制性社會安全

□(17)醫療保健及社會工作服務業

□(18)藝術、娛樂及休閒服務業

□(19)其他服務業

□(88)其他（請說明）_____

注意事項：

5. 選項題意說明：

(01)農林漁牧業：從事農作物栽培、畜牧、農事及畜牧服務、造林、伐木及採集、漁撈及水產養殖等之行業。不包括：從事農、林、漁、牧業相關之生物科技研發歸入「自專業、科學及技術服務業」。

(02)礦業及土石採取業：從事石油、天然氣、砂、石及黏土等礦物及土石之探勘、採取、初步處理（如碎解、洗選等處理作業）及準備作業（如除土、開坑、掘鑿等礦場工程）等之行業。

(03)製造業：從事以物理或化學方法，將材料、物質或零組件轉變成新產品，不論使用動力機械或人力，在工廠內或在家中作業，均歸入製造業。此外，產品實質改造、翻新、重製作業、組件組裝、產業機械及設備之維修與安裝亦歸入本類；而機械設備之專用零組件製造與其所屬機械設備主體製造原則上亦歸入本類；非專用零組件如原動機、活塞、電動機、電器配件、活閥、齒輪、軸承等製造，則亦歸入本類。

不包括：

木竹砍伐、農產品之初步處理歸入「農、林、漁、牧業」之適當類別。

礦物及土石之初步處理歸入「礦業及土石採取業」之適當類別。

廢棄物清除或處理歸入「用水供應及污染整治業」之適當類別。

於建築工地從事建造及組裝作業歸入「營建工程業」之適當類別。

從事購入大包裝商品（如桶裝酒）並分裝為小包裝（如瓶裝酒）再轉售歸入「批發及零售業」之適當類別。

(04)電力及燃氣供應業：從事電力、氣體燃料及蒸汽供應之行業。

(05)用水供應及污染整治業：從事用水供應、廢水及污水處理、廢棄物清除及處理、污染整治之行業；資源回收物分類及處理成再生原料亦歸入本類。

(06)營建工程業：從事建築及土木工程之興建、改建、修繕等及其專門營造之行業；附操作員之營造設備租賃亦歸入本類。

(07)批發及零售業：從事有形商品之批發、零售、經紀及代理之行業；銷售商品所附帶不改變商品本質之簡單處理，如包裝、清洗、分級、摻混、運送、安裝、修理等亦歸入本類。

(08)運輸及倉儲業：從事以運輸工具提供客貨運輸及其運輸輔助、倉儲、郵政及快遞之行業；附駕駛之運輸設備租賃亦歸入本類。

(09)住宿及餐飲業：從事短期或臨時性住宿服務及餐飲服務之行業。

(10)出版、影音製作、傳播及資通訊服務業：從事出版、影片及電視節目製作、後製、發行與影片放映，聲音錄製及音樂發行，廣播及電視節目編排與傳播，電信、電腦程式設計、諮詢及相關服務、資訊服務等之行業。

(11)金融及保險業：從事金融服務、保險、證券期貨及金融輔助等活動之行業。

注意事項：

(12)不動產業：從事不動產開發、經營及相關服務之行業。

(13)專業、科學及技術服務業：從事專業、科學及技術服務之行業，如法律及會計、企業管理及管理顧問、建築及工程服務、技術檢測及分析、研究發展、廣告及市場研究、專門設計及獸醫服務等。

(14)支援服務業：從事支援企業或組織營運之例行性活動（少部分服務家庭）之行業，如租賃、人力仲介及供應、旅行及相關服務、保全及偵探、建築物及綠化服務、行政支援服務等。

(15)教育業：從事正規教育體制內之各級學校與體制外之教育服務，以及教育輔助服務之行業；軍事學校及法務機構附設學校亦歸入本類。

(16)公共行政及國防；強制性社會安全：提供公共行政管理與服務之政府機關、民意機關及國防事務等；強制性社會安全事務、享有特權及豁免權之國際組織及外國機構亦歸入本類。

(17)醫療保健及社會工作服務業：從事醫療保健及社會工作服務之行業。

(18)藝術、娛樂及休閒服務業：從事創作及藝術表演，經營圖書館、檔案保存、博物館及類似機構，博弈、運動、娛樂及休閒服務等之行業。

(19)其他服務業：從事以上分類以外服務之行業，如宗教、職業及類似組織、個人及家庭用品維修、洗衣、美髮及美容美體、殯葬及相關服務、家事服務等。

O3a.請問你現在的工作屬於哪一類？

☐(01)雇主

☐(02)自雇

☐(03)受雇於私營機構（例如：私立學校、私人事業等）

☐(04)受雇於公家機構（例如：公立學校、政府機構）

☐(88)其他(請說明) _____

選項說明：

選項(01)「雇主」與選項(02)「自雇」，兩者差異是薪水來源，譬如，薪水如果是靠自己（如做生意小販）就是自雇，而雇主則是發薪水給自己或給別人者。

O3b.請問在你工作上，你有沒有管理別人？

□(01)有_____人

□(02)沒有

O4. 請問你個人平均每個月所有的（稅前）收入差不多有多少？（包括：薪資、年終獎金、年節分紅、加班費、執行業務收入、自營收入、投資利息、房租、退休金、政府津貼給付、或父母/小孩給予的生活費等收入）（請出示平板）

□(01)無收入	□(02)1 萬元以下	□(03)1 萬元以上至 2 萬元
□(04)2 萬元以上至 3 萬元	□(05)3 萬元以上至 4 萬元	□(06)4 萬元以上至 5 萬元
□(07)5 萬元以上至 6 萬元	□(08)6 萬元以上至 7 萬元	□(09)7 萬元以上至 8 萬元
□(10)8 萬元以上至 9 萬元	□(11)9 萬元以上至 10 萬元	□(12)10 萬元以上至 11 萬元
□(13)11 萬元以上至 12 萬元	□(14)12 萬元以上至 13 萬元	□(15)13 萬元以上至 14 萬元
□(16)14 萬元以上至 15 萬元	□(17)15 萬元以上至 16 萬元	□(18)16 萬元以上至 17 萬元
□(19)17 萬元以上至 18 萬元	□(20)18 萬元以上至 19 萬元	□(21)19 萬元以上至 20 萬元
□(22)20 萬元以上至 30 萬元	□(23)30 萬以上	□(98)拒答

注意事項：

當受訪者對於問到收入狀況而有疑心時，訪員應設法予以排除。可以說明對一個人收入的瞭解完全是為了研究，絕對和政府無關，受訪者絕對不可能因此而碰到麻煩；我們也絕對保密，請他放心。也可以進一步說明如果我們能得到受訪者的合作，資料完整而正確，就可以幫助大家瞭解台灣社會的狀況，對大家都有好處。

新聞頻道表單

26.TVBS	03.人間衛視
02.民視	10.原住民頻道
24.三立新聞台	30.ESPN
21.東森新聞台	31.衛視體育台
57. 中天新聞台	33.恒生財經
20.年代新聞台	34.中華財經
06.中視	35.運通財經台
04.台視	36.財訊財經台
54.壹電視新聞台	37.SBN 財經台
15.三立台灣台	38.華人商業台
07.華視	39.NHK
25.TVBS-N	40.華視教育頻道
23.民視新聞台	43.中視綜藝台
17.東森綜合台	46. 行動電視 DiMO
08.公共電視	47. 民視綜合台 FTV
28.非凡新聞台	47.HiHD 高畫質視播頻道
16.三立都會台	48.台視財經台
27.東森財經新聞台	49.台視綜合台
05.大愛	50.華視休閒頻道
56.緯來體育台	52.寰宇新聞二台
19.TVBS 歡樂台	56.BBC Lifestyle Channel
32.非凡商業台	57.BBC Knowledge Channel
51.寰宇新聞台	58.BBC Entertainment Channel
14.八大綜合台	59.tvN
12.緯來綜合台	61.Fashion TV
01.CNN	62.WeTV
13.八大第一台	63.Australia Network
42.中視新聞台	64.TV5MONDE
18.東風衛視	65.阿里郎電視台
09.好消息	66.Bloomberg TV
58. ESPN HD	67.Deutsche Welle
46.民視交通台	57.VTV4 台
53.華視新聞頻道	58.半島電視台
68. BBC	59.CNBC Asia Channel
60.大愛二台	60.歐洲新聞台
75.FOX News Channel	61.德國之聲電視台
77.全球財經網	62.TFC
11.客家電視	63.Channel NewsAsia

76.SKY NEWS HD	115.壹電視綜合台
78.好消息衛星電視	116.三立財經商業台
79.原住民族電視	117.華視新聞資訊台
80.大愛電視	118.寰宇財經台
81.華視教育文化	119. udn 新聞台
82.國家地理高畫質頻道	120.台灣交通台
83.國家地理高畫質野生頻道	121.美亞電影台
84.國家地理高畫質悠人頻道	122.龍華電影
85. Baby TV	123.龍華影劇
86. MY-KIDS TV	124.星衛 HD 電影台
87. Disney Junior	125.龍華洋片
88. ELTV 英語學習台	126. Warner TV
89.龍華動畫	127.靖天映畫
90.Nickelodeon Asia(尼克兒童頻道)	128. Star Movies HD
91.靖洋卡通台 Nice Bingo	129.福斯家庭電影台
92.靖天卡通台	130.日舞電影台 Sundance Channel
93.愛爾達綜合台	131. DIVA
94. Nice TV	132. FX
95.靖天資訊台	133. FOXCRIME
96. 靖天綜合台	134. FOX 頻道
97. 靖天日本台	135.Universal Channel
98. BBC Earth	136. Syfy
99. Smart 知識台	137. AMC
100.亞洲綜合台	138.龍華經典
101.中視經典台	139. CatchPlay 電影台
102.亞洲旅遊台	140. CinemaWorld.
103.寰宇 HD 綜合	141. Comedy Central Asia
104.美食星球頻道	142. EYE TV 旅遊台
105.中視菁采台.	143.三立綜合台
106. TVB8	144. KLT-靖天國際台
107.三立戲劇台	888.其他（請說明）
108.台灣戲劇台	
109.龍華戲劇	
110.龍華偶像	
111.愛爾達影劇台	
112.靖天戲劇台	
113.靖洋戲劇台	
114. EYE TV 戲劇台	

附錄四、一般民眾面訪預試訪談結果百分比

A、基本狀況

A1. 性別： n=101 **追蹤樣本不須回答此題** **A0.1 選擇(01)不顯示**

49.5% (01)男

50.5% (02)女

A2. 請問你是民國哪一年出生的？ n=101

11.9% (01)18~25 歲　　19.8% (02)26~35 歲

18.8% (03)36~45 歲　　17.8% (04)46~55 歲

13.9% (05)56~65 歲　　17.8% (06)66 歲以上

A3. 請問你在哪一個縣市出生？ n=101

5.0%(01)基隆市	2.0%(02)台北市	23.8%(03)新北市	0.0%(04)桃園市	0.0%(05)新竹縣
0.0%(06)新竹市	1.0%(07)苗栗縣	0.0%(08)南投縣	1.0%(09)台中市	34.7%(10)彰化縣
0.0%(11)雲林縣	0.0%(12)嘉義縣	0.0%(13)嘉義市	25.7%(14)台南市	4.0%(15)高雄市
1.0%(16)屏東縣	0.0%(17)宜蘭縣	1.0%(18)花蓮縣	1.0%(19)台東縣	0.0%(20)澎湖縣
0.0%(21)金門縣	0.0% (22)連江縣	0.0% (88)其他（請說明）_____		0.0% (99)不知道

A4. 請問你現在的居住地是否為戶籍地？ n=101

88.1% (01)是 **跳答至 A6.**

11.9% (02)否

A5. 請問你的戶籍所在地是？ n=12

0.0% (01)基隆市___區___里　　0.0% (02)台北市___區___里

58.3% (03)新北市___區___里　　0.0% (04)桃園市___區___里

0.0% (05)新竹縣___市(鄉鎮)___(村)里　　0.0% (06)新竹市___市(鄉鎮)___(村)里

0.0% (07)苗栗縣___市(鄉鎮)___(村)里　　0.0% (08)南投縣___市(鄉鎮)___(村)里

0.0% (09)台中市___區___里　　0.0% (10)彰化縣___市(鄉鎮)___(村)里

0.0% (11)雲林縣___市(鄉鎮)___(村)里　　0.0% (12)嘉義縣___市(鄉鎮)___(村)里

0.0% (13)嘉義市___區___里　　41.6% (14)台南市___區___里

0.0% (15)高雄市___區___里　　0.0% (16)屏東縣___市(鄉鎮)___(村)里

0.0% (17)宜蘭縣___市(鄉鎮)___(村)里　　0.0% (18)花蓮縣___市(鄉鎮)___(村)里

0.0% (19)台東縣___市(鄉鎮)___(村)里　　0.0% (20)澎湖縣___市(鄉鎮)___(村)里

0.0% (21)金門縣___市(鄉鎮)___(村)里　　0.0% (22)連江縣___市(鄉鎮)___(村)里

0.0% (88)其他（請說明）_____　　0.0% (99)不知道

A6. 請問你父親是哪裡人？（單選）（以籍貫為主） n=101 追蹤樣本不須回答此題 A0.1 選擇(01) 不顯示

90.1% (01)台灣閩南（河洛）人
2.0% (02)台灣客家人
4.0% (03)大陸各省市
0.0% (04)大陸籍配偶
3.0% (05)台灣原住民
0.0% (06)台灣新住民
1.0% (99)不知道
0.0% (88)其他（請說明）_____

A7. 請問你母親是哪裡人？（單選）（以籍貫為主） n=101 追蹤樣本不須回答此題 A0.1 選擇(01) 不顯示

91.1% (01)台灣閩南（河洛）人
2.0% (02)台灣客家人
3.0% (03)大陸各省市
0.0% (04)大陸籍配偶
3.0% (05)台灣原住民
0.0% (06)台灣新住民
1.0% (99)不知道
0.0% (88)其他（請說明）_____

A8. 請問你的婚姻狀況是？ n=101

32.7% (01)未婚
55.4% (02)已婚
0.0% (03)同居
5.0% (04)已離婚或分居
6.9% (05)配偶去世
0.0% (88)其他（請說明）_____

A9. 請問你的教育程度是（包含肄業、就學中）： n=101

2.0% (01)無　0.0% (02)自修　13.9% (03)小學
14.9% (04)國（初）中　1.0% (05)初職　4.0% (06)高中普通科
9.9% (07)高中職業科　11.9% (08)高職（高商、高工）
0.0% (09)士官學校　0.0% (10)五專　8.9% (11)二專
1.0% (12)三專　0.0% (13)軍警專修班　0.0% (14)軍警專科班
0.0% (15)空中行專　1.0% (16)空中大學　0.0% (17)軍警官校或大學
2.0% (18)技術學院、科大　25.7% (19)大學　3.0% (20)碩士
1.0% (21)博士　0.0% (88)其他（請說明）_____

B、傳播行為（人際及通訊篇）

B1. 請問你平常會不會利用電腦、平板或手機上網（包含：使用 Line、查詢公車動態 APP、上網看影片等）？ n=101

79.2% (01)會

20.8% (02)不會

B2a. 請問你有沒有使用手機？ n=101

90.1% (01)有

9.9% (02)沒有

B3a. 你經常會一起討論「個人」重要問題或分享心事的人，有幾位？ n=101

平均： 4.09 位 SD=4.73

B3b. 你 **平常** 一天裡面，從早到晚總共大概跟多少人接觸？（包括下列方式，對方是認識或不認識的都算。） n=101 **回答 0 者跳答至 B4**

- 面對面：例如點頭、打招呼、講話；
- 網路：例如臉書、LINE、線上遊戲接觸；
- 傳統方式：例如打電話、寫信。

平均： 33.55 位 SD=40.21

B3c. 請問在你一天接觸的人當中，有多少人是面對面接觸？（包括點頭、打招呼、講話，對方是認識或不認識的都算。） n=84 **回答 0 者跳答至 B3e.**

平均： 18.61 位 SD=19.46

B3d. 這些「面對面」接觸的人裡面，大概有多少是你認識的？ n=101

74.3% (1)幾乎都認識

9.9% (2)大部分認識

9.9% (3)大概一半認識，一半不認識

5.0% (4)大部分不認識

1.0% (5)幾乎都不認識

B3e. 請問在你一天接觸的人當中，有多少人是在網路上接觸？（包括臉書、Line、線上遊戲接觸，或因為在網路上留言而和其他人互動，對方是認識或不認識的都算。） n=66

B1.回答 2 者，不需回答此題、回答 0 者跳答至 B4.

平均： 11.24 位 SD=17.78

B3f. 這些「網路上」接觸的人裡面，大概有多少是你認識的？ n=68

B1.回答 2 者，不需回答此題

80.9% (1)幾乎都認識
10.3% (2)大部分認識
7.4% (3)大概一半認識，一半不認識
1.5% (4)大部分不認識
0.0% (5)幾乎都不認識

B4. 接下來會依據工作或課業需求的情況，詢問你平均每天透過下列幾種方式和別人互動的時間有多少（包括面對面、手機或室內通話、即時通訊軟體）？

(1)	現在請你回想每天和人**面對面**談話互動的情形 n=101	
	工作或課業需要	你每天因為工作或課業需要和別人**面對面**談話互動的時間有多少？ 平均： 2 時 45 分 SD：3 時 27分
	工作或課業需要以外	不是為了工作或課業，你每天和別人**面對面**談話互動的時間有多少？ 平均： 2 時 35 分 SD：2 時 39分

(2)	現在請你回想每天和人**以即時通訊軟體**互動的情形 n=80	
	工作或課業需要	你每天因為工作或課業需要和別人**透過即時通訊軟體**（例如：Line, Skype, 臉書即時通訊, FaceTime）互動（包括使用貼圖、文字訊息、**語音通話**、視訊）的時間有多少？ 平均：0 時 46 分 SD：1 時 33分 **B1.回答2者，不需回答此題**
	工作或課業需要以外	不是為了工作或課業，你每天和別人**透過即時通訊軟體**（例如：Line, Skype, 臉書即時通訊, FaceTime）互動（包括使用貼圖、文字訊息、**語音通話**、視訊）的時間有多少？ 平均：1 時 58 分 SD：2 時 33分 **B1.回答2者，不需回答此題**

(3)	現在請你回想每天和人**以手機或室內電話通話**（含手機簡訊和語音信箱留言；不包含FaceTime、Line等即時通訊軟體）的情形 n=101	
	工作或課業需要	你每天因為工作或課業需要和別人**透過手機或室內電話通話**（含手機簡訊和語音信箱留言；不包含FaceTime、Line等即時通訊軟體）的時間有多少？ 平均： 0 時 26 分 SD：1 時 19分
	工作或課業需要以外	不是為了工作或課業，你每天和別人**透過手機或室內電話通話**（含手機簡訊和語音信箱留言；不包含FaceTime、Line等即時通訊軟體）的時間有多少？ 平均： 0 時 36 分 SD：1 時 58分

C、傳播行為（報紙篇）

C1a.請問你每週平均有幾天會看紙本報紙？ n=101

76.2% (00)0 天 **跳答至 C3a.**

23.8% (01)_____天　平均：5.06 天 SD=2.52

C1b.請問你如果有讀紙本報紙的那一天，你一整天大概會看多久？

平均：0 時 42 分 SD：0 時 32 分

C1c.請問你最常看哪幾份紙本報紙？（可複選）（請出示提示卡） n=24

45.8% (01)自由時報　25.0% (02)蘋果日報　29.2% (03)聯合報
8.3% (04)中國時報　8.3% (05)經濟日報　4.2% (06)工商時報
4.2% (07)聯合晚報　0.0% (13)更生日報（花蓮、臺東縣）
0.0% (12)人間福報　0.0% (36)大紀元時報　20.8% (10)中華日報（臺南市）
4.2% (14)國語日報　4.2% (17)旺報　0.0% (11)臺灣時報（高雄市）
4.2% (15)青年日報　4.2% (19)Taipei Times　0.0% (41)台灣時報
0.0% (42)電子時報　0.0% (43)Taiwan News　0.0% (28)東方快報（花蓮縣）
0.0% (35)台灣新生報　4.2% (16)China Pos　0.0% (20)馬祖日報
0.0% (21)金門日報　0.0% (22)民眾日報（高雄市）
0.0% (26)台中時報（臺中市）　0.0% (30)巨報(嘉義縣、嘉義市)
0.0% (31)台灣教會公報（清領時期創立）　0.0% (32)基督教論壇報
0.0% (33)天主教週報　0.0% (34)前鋒招標日報　0.0% (37)國語週刊
0.0% (38)台灣立報　0.0% (40)都會時報　0.0% (41)The Affairs 週刊編集
0.0% (88)其他（請說明）_____

C3a.請問你每週平均有幾天會看網路新聞（用新聞網站、或以 Apps 看新聞）？ n=80 **B1.回答 2 者，不需回答此題**

32.5% (00)0 天 **跳答至 D1a.**

67.5% (01)_____ 天　平均：5.92 天 SD=2.09

C3b.請問你如果有看網路新聞（用新聞網站、或以 Apps 看新聞）的那一天，你一整天大概會看多久？ n=54 **B1.回答 2 者，不需回答此題**

平均：0 時 47 分 SD：0 時 46 分

B1.回答 2 者，不需回答此題

C3c.請問你最常看哪幾個網站的新聞？ n=54（可複選）（請出示提示卡）

51.9% (24)社群媒體（例如：臉書、推特）
51.9% (28)即時通訊軟體（例如：Line Today、WeChat 微信） 29.6% (10)BBS(電子佈告欄)
16.7% (06)Yahoo!奇摩　33.3% (07)Google 新聞
14.8% (26)整合網路新聞 App（例如：台灣電視台支援各大新聞、台灣最新即時新聞）

9.3% (21)Ettoday 東森新聞雲　13.0% (29)壹週刊　3.7% (30)蘋果日報
1.9% (01)聯合新聞網　0.0% (02)中時電子報　0.0% (04)自由時報
0.0% (05)Nownews（今日新聞）　1.9% (18)風傳媒
0.0% (08)msn（微軟 msn 臺灣新聞）
0.0% (17)新頭殼　0.0% (19)The News Lens（關鍵評論網）
0.0% (09)PChome(網路家庭)　0.0% (23)公民新聞（PEOPO）
0.0% (25)CNN　0.0% (32)BBC　0.0% (33)NHK
0.0% (16)公民行動影音紀錄資料庫　0.0% (13)苦勞網
1.9% (22)PNN 公共議題中心　0.0% (11)台灣立報　13.0% (15)環境資訊電子報
1.9% (14)上下游新聞市集　7.4% (20)Wereport（調查報導公眾委製平台）
1.9% (12)四方報　3.7% (27)報導者　1.9% (34)EBC 東森新聞
3.7% (35)EBC 東森財經新聞　1.9% (36)CTI 中天新聞　1.9% (37)民視新聞
0.0% (38)三立新聞　1.9% (39)台視新聞　0.0% (40)華視新聞
1.9% (41)中視新聞　3.7% (42)壹電視　0.0% (43)公共電視
0.0% (44)大愛電視　3.7% (45)TVBS 新聞　0.0% (46)CBC
0.0% (47)CNA 中央通訊社　0.0% (48)匯流新聞網　3.7% (49)卡提諾狂新聞
0.0% (50)地球圖輯隊　0.0% (51)iThome　0.0% (52)INSIDE
1.9% (53)癮科技　1.9% (54)經濟日報　0.0% (55)臺灣醒報
0.0% (56)民報　0.0% (57)科技新報　0.0% (58)華爾街日報
0.0% (59)端傳媒　3.7% (60)百度新聞　1.9% (61)騰訊新聞
1.9% (88)其他（請說明）_____

D、傳播行為（雜誌篇）

D1a.請問你每個月平均有幾天會看紙本雜誌（不算網路雜誌）？ n=101

84.2% (00)0 天 **跳答至 D2a.**

15.8% (01)_____ 天　平均：6.38 天 SD=6.27

D1b.請問你如果有看紙本雜誌（不算網路雜誌）的那一天，你一整天大概會看多久？ n=16

平均：1 時 20 分 SD：1 時 15 分

D2a.請問你每個月平均有幾天會在網路上看雜誌？ n=80 **B1.回答 2 者，不需回答此題**

90.0% (00)0 天 **跳答至 E1**.

10.0% (01) _____ 天　平均：3.25 天 SD=2.10

D2b.請問你如果有看網路雜誌的那一天，你一整天大概會看多久？ n=8 **B1.回答 2 者，不需回答此題**

平均：0 時 58 分 SD：0 時 42 分

E、傳播行為（廣播篇）

E1. 請問你每週平均有幾天會聽廣播（包含：線上收聽。一邊做事一邊聽也算）？ n=101
77.2% (00)0 天 **跳答至 F1.**
22.8% (01) _____ 天　平均：4.26 天 SD=2.53

E2. 請問你如果有聽廣播的那一天，你一整天大概會聽多久？ n=23
平均：2 時 13 分 SD：2 時 7 分

F、傳播行為（電視篇）

F1. 請問你每星期的星期一到星期五，平均有幾天會看電視？ n=101
21.8% (00)0 天 **跳答至 F3.**
78.2% (01) _____ 天　平均：4.58 天 SD=1.01

F2. 在你有看電視的星期一到星期五，你一整天大概會看多久？ n=79
平均：2 時 23 分 SD：2 時 2 分

F3. 請問星期六和星期日兩天，你大概有幾天會看電視？ n=101
35.6% (00)0 天 **跳答至 F5.**
64.4% (01) _____ 天　平均：1.87 天 SD=0.37

若 F1.與 F3.都填 0，請跳答至 G1.

F4. 星期六或星期日有看電視的那一天，你一整天大概會看多久？ n=65
平均：3 時 34 分 SD：2 時 51 分

F5. 每週七天中，你平均有幾天會看電視新聞？ n=82
7.3% (00)0 天 **跳答至 G1.**
92.7% (01) _____ 天　平均：5.70 天 SD=2.19

F6. 你如果有看電視新聞的那一天，你一整天大概會看多久？ n=76
平均：1 時 4 分 SD：0 時 49 分

F7. 你最常看哪一台電視新聞？_____（單選；選項參考問卷最後一頁） n=76
（請出示提示卡）

19.7% (26)TVBS	15.8% (02)民視	15.8% (24)三立新聞台
6.6% (21)東森新聞台	11.8% (55)中天新聞台	5.3% (20)年代新聞台
3.9% (06)中視	2.6% (04)台視	1.3% (54)壹電視新聞台
2.6% (07)華視	6.6% (23)民視新聞台	1.3% (17)東森綜合台
2.6% (08)公共電視	1.3% (51)寰宇新聞台	1.3% (115)壹電視綜合台
1.0% (888)其他（請說明）_____		

G、傳播行為（戲劇篇）

G1. 請問你每週平均有幾天會看戲劇節目（一般會以連續多集播出；不含電影）？(包含網路上觀看，或是從網路上下載來看的都算；例如：鄉土劇、偶像劇、韓劇、日劇、影集) n=101

51.5% (00)0 天 **跳答至 H1.**

48.5% (01) _____ 天　平均：5.70 天 SD=1.76

G2. 在你有看戲劇節目的那一天，你一整天大概會看多久？ n=49

平均：2 時 6 分 SD：1 時 5 分

G3. 請問你最常看哪一種類型的戲劇節目？ n=49（可複選）（請出示平板）

46.9% (01)台灣鄉土劇（例如：大時代、炮仔聲）

18.4% (02)台灣偶像劇（例如：你有念大學嗎？、必勝大丈夫、女兵日記女力報到）

16.3% (03)台灣迷你劇集/單元劇（例如：花甲男孩轉大人、你的孩子不是你的孩子、大愛劇場、金鐘劇場）

32.7% (04)大陸連續劇（例如：皓鑭傳、延禧攻略、如懿傳）

28.6% (05)韓劇（例如：男朋友、天空之城、金秘書為何那樣）

12.2% (06)日劇（例如：房仲女王大逆襲、警察之家、3 年 A 班）

12.2% (07)歐美影集（例如：冰與火之歌、怪奇物語、黑鏡，不包含電影）

10.2% (88)其他（請說明）_____

G4-1. 請問你主要透過什麼管道收看戲劇節目？ n=49

61.2% (01)電視 **F1 與 F3 都回答 0 者，不需此選項**

38.8% (02)線上影音串流平台 **B1.回答 2 者，不需此選項；跳答 G5.**

0.0% (88)其他（請說明）_____ **跳答 G5.**

G4-2. 請問是下列哪一種類型的電視？ n=30

6.7% (01)只有無線電視頻道

73.3% (02)有線電視頻道與無線電視頻道

0.0% (03)衛星電視

20.0% (04)MOD（數位機上盒）

0.0% (88)其他（請說明）_____

G5. 請問你同不同意下列說法？ n=49 **平板分頁面呈現**

		非常不同意	不同意	普通	同意	非常同意
(01)	你看戲劇節目是為了讓你更瞭解你人生的意義（例如：人生重要的是什麼，人生追求的是什麼）。	0.0%	26.5%	38.8%	26.5%	8.2%
(02)	你看戲劇節目是為了讓你更瞭解你和別人(親人或朋友)的關係。	2.0%	30.6%	30.6%	28.6%	8.2%

		非常不同意	不同意	普通	同意	非常同意
(03)	你看戲劇節目是為了讓自己開心。	0.0%	4.1%	14.3%	36.7%	44.9%
(04)	你看戲劇節目是為了讓你和別人有話題聊。	6.1%	20.4%	30.6%	24.5%	18.4%
(05)	你喜歡看一齣戲是因為它具啟發性。	6.1%	18.4%	28.6%	32.7%	14.3%
(06)	你喜歡看一齣戲是因為它很有娛樂性。	0.0%	6.1%	16.3%	36.7%	40.8%
(07)	你心裡常常想著沒看完的戲劇節目後面結局會是如何。	4.1%	26.5%	22.4%	30.6%	16.3%
(08)	你每天或每週期待心愛的戲劇節目播出。	2.0%	22.4%	24.5%	38.8%	12.2%
(09)	你一有空就會繼續看沒有看完的戲劇節目。	0.0%	18.4%	24.5%	32.7%	24.5%
(10)	看戲劇節目時，你會看到入迷，忘了周圍的世界。	10.2%	42.9%	20.4%	14.3%	12.2%
(11)	看戲劇節目時，你會陶醉其中，好像你是裡面的演員。	20.4%	44.9%	10.2%	12.2%	12.2%
(12)	你會和你認識的人討論劇情。	14.3%	28.6%	20.4%	26.5%	10.2%

H、網路使用情形 B1.回答 2 者，不需回答此題組

H1. 請問你每週平均有幾天會透過 **電腦** 上網（不含手機、平板上網；只算你上網時眼睛有在看螢幕的時間）？ n=80

57.5% (00)0 天

42.5% (01) _____ 天　平均：5.88 天 SD=1.92

H2. 請問你每週平均有幾天會透過 **平板** 上網（只算你上網時眼睛有在看螢幕的時間）？

78.8% (00)0 天 n=80

21.2% (01) _____ 天　平均：5.47 天 SD=2.03

H3. 請問你每週平均有幾天會透過 **手機** 上網（只算你上網時眼睛有在看螢幕的時間）？

2.5% (00)0 天 n=80

97.5% (01) _____ 天　平均：6.97 天 SD=0.23

H4. 我們想要知道在你有上網的那一天，你透過下列不同裝置上網時間的長短。會分別針對工作和休閒分開詢問（出示提示卡）。

	電腦 n=34	平板 n=17	手機 n=78
工作與學習	在你有上網的那一天，你一整天利用**電腦**上網工作、學習的時間大概有多久（不含手機、平板上網；只算你上網時眼睛有在看螢幕的時間）？ 平均：1時28分 SD：2時10分 **H1.答0者，不需回答此題**	在你有上網的那一天，你一整天利用**平板**上網工作、學習的時間大概有多久（不含電腦、手機上網；只算你上網時眼睛有在看螢幕的時間）？ 平均：0時30分 SD：1時13分 **H2.答0者，不需回答此題**	在你有上網的那一天，你一整天利用**手機**上網工作、學習的時間大概有多久（不含電腦、平板上網；只算你上網時眼睛有在看螢幕的時間）？ 平均：0時48分 SD：1時44分 **H3.答0者，不需回答此題**

	電腦 n=34	平板 n=17	手機 n=78
娛樂與休閒	扣除工作與學習的上網時間後，你一整天使用**電腦**上網娛樂與休閒的時間大概有多久（不含手機、平板上網；只算你上網時眼睛有在看螢幕的時間）？ 平均：3時10分 SD：3時37分 **H1.答0者，不需回答此題**	扣除工作與學習的上網時間後，你一整天使用**平板**上網娛樂與休閒的時間大概有多久（不含電腦、手機上網；只算你上網時眼睛有在看螢幕的時間）？ 平均：2時24分 SD：2時10分 **H2.答0者，不需回答此題**	扣除工作與學習的上網時間後，你一整天使用**手機**上網娛樂與休閒的時間大概有多久（不含電腦、平板上網；只算你上網時眼睛有在看螢幕的時間）？ 平均：3時19分 SD：3時19分 **H3.答0者，不需回答此題**
加總（系統計算）	平均：4時38分 SD：3時50分	平均：2時44分 SD：2時51分	平均：4時7分 SD：4時21分

H5. 請問你多常在網路上做下列事情？ n=80

		從來沒有	很少	有時	經常
(01)	你多常上網收發電子郵件（E-mail）？	38.8%	21.3%	11.3%	28.8%
(02)	你多常上網蒐尋、瀏覽資訊？	16.3%	0.0%	23.8%	60.0%
(03)	你多常上網使用雲端傳輸資料（例如：Dropbox、Google Drive 雲端硬碟、Sugersync、OneDrive、Box.NET）？	46.3%	25.0%	13.8%	15.0%
(04)	你多常上網看網路影音/影片（例如：YouTube MV 或電視節目）？	16.3%	13.8%	25.0%	45.0%
(05)	你多常上網看直播影片（素人或明星在網路上即時轉播打電動或吃美食的狀況讓別人看，例如：Twitch、Facebook、Yahoo 直播、唐綺陽星座直播、黃子佼的佼心食堂）？	43.8%	30.0%	12.5%	13.8%
(06)	你多常上網看網路隨選視訊平台（例如：愛奇藝、Netflix、Line TV）的影音/影片或電視節目？	67.5%	12.5%	8.8%	11.3%
(07)	你多常使用交友網站或交友 APP（如：BeeTalk、Paktor、iPair、Sweetring 甜甜圈）？	86.3%	6.3%	3.8%	3.8%
(08)	請問你平均每月在網路上消費大概花多少錢？（如：購物、購買遊戲點數、下載音樂或電影等） 平均：941.63 元 SD：2,452.74 元				

HA、多螢行為

HA1.下列四件事當中，請問你平日最常做哪一件事？（單選） n=100

35.0% (01)看電視(不管用實體電視機或網路電視都算) **F1.與 F3.皆答 0 者，不需此選項**

62.0% (02)上網 **跳答至 HA4.、B1.答 2 者，不需此選項**

3.0% (03)看紙本報紙 **跳答至 HA6.、C1a.答 0 者，不需此選項**

0.0% (04)用收音機聽廣播 **跳答至 HA7.、E1.答 0 者，不需此選項**

HA2.你最常用哪一種方式看電視？ n=35

97.1% (01)電視機

2.9% (02)網路 **跳答至 HA3b.**

HA3a.你使用電視機看電視時，你同時還會做下列哪些事？（可複選） n=33

3.0% (01)用網路看電視 **F1.與 F3.皆答 0 者，不需此選項**

3.0% (02)用電腦上網 **B1.答 2 者，不需此選項**

0.0% (03)用平板上網 **B1.答 2 者，不需此選項**

3.0% (04)用手機上網（例如：使用 Line、滑臉書）**B1.答 2 者，不需此選項**

0.0% (05)看紙本報紙 **C1a.答 0 者，不需此選項**

0.0% (06)用收音機聽廣播 **E1.答 0 者，不需此選項**

0.0% (07)看紙本雜誌 **D1a.答 0 者，不需此選項**

90.9% (99)以上皆無

HA3b. 你使用網路看電視時，你同時還會做下列哪些事？（可複選） n=1 **HA2.回答(01)者，不需回答此題**

0.0% (01)用電視機看電視 **F1.與 F3.皆答 0 者，不需此選項**

100.0% (02)用電腦上網 **B1.答 2 者，不需此選項**

0.0% (03)用平板上網 **B1.答 2 者，不需此選項**

100.0% (04)用手機上網（例如：使用 Line、滑臉書） **B1.答 2 者，不需此選項**

0.0% (05)看紙本報紙 **C1a.答 0 者，不需此選項**

0.0% (06)用收音機聽廣播 **E1.答 0 者，不需此選項**

0.0% (07)看紙本雜誌 **D1a.答 0 者，不需此選項**

0.0% (99)以上皆無

HA4.你最常用哪一種方式上網？ n=62 **HA1.答(01)不需回答此題.**

11.3% (01)電腦

0.0% (02)平板 **跳答至 HA5b.**

88.7% (03)手機 **跳答至 HA5c.**

HA5a. 你使用電腦上網時，你同時還會做下列哪些事？（可複選） n=7 **HA1.答(01)不需回答此題.**

42.9% (01)用電視機看電視 **F1.與 F3.皆答 0 者，不需此選項**

14.3% (02)用平板上網 **B1.答 2 者，不需此選項**

28.6% (03)用手機上網（例如：使用 Line、滑臉書） **B1.答 2 者，不需此選項**

0.0% (04)看紙本報紙 **C1a.答 0 者，不需此選項**

0.0% (05)用收音機聽廣播 **E1.答 0 者，不需此選項**

0.0% (06)看紙本雜誌 **D1a.答 0 者，不需此選項**

42.9% (99)以上皆無

HA5b. 你使用平板上網時，你同時還會做下列哪些事？（可複選） n=0 **HA1.回答(01)、HA4.回答(01)者，不需回答此題**

0.0% (01)用電視機看電視 **F1.與 F3.皆答 0 者，不需此選項**
0.0% (02)用電腦上網 **B1.答 2 者，不需此選項**
0.0% (03)用手機上網（例如：使用 Line、滑臉書） **B1.答 2 者，不需此選項**
0.0% (04)看紙本報紙 **C1a.答 0 者，不需此選項**
0.0% (05)用收音機聽廣播 **E1.答 0 者，不需此選項**
0.0% (06)看紙本雜誌 **D1a.答 0 者，不需此選項**
0.0% (99)以上皆無

HA5c. 你使用手機上網時，你同時還會做下列哪些事？（可複選） n=55 **HA1.回答(01)、HA4回答(01)、(02)者，不需回答此題**

40.0% (01)用電視機看電視 **F1.與 F3.皆答 0 者，不需此選項**
14.5% (02)用電腦上網 **B1.答 2 者，不需此選項**
10.9% (03)用平板上網 **B1.答 2 者，不需此選項**
0.0% (04)看紙本報紙 **C1a.答 0 者，不需此選項**
3.6% (05)用收音機聽廣播 **E1.答 0 者，不需此選項**
1.8% (06)看紙本雜誌 **D1a.答 0 者，不需此選項**
49.1% (99)以上皆無

HA6. 你看紙本報紙時，你同時還會做下列哪些事？（可複選） n=3 **HA1.回答(01)、(02)者，不需回答此題**

0.0% (01)用電視機看電視 **F1.與 F3.皆答 0 者，不需此選項**
0.0% (02)用網路看電視 **F1.與 F3.皆答 0 者，不需此選項**
0.0% (03)用電腦上網 **B1.答 2 者，不需此選項**
0.0% (04)用平板上網 **B1.答 2 者，不需此選項**
0.0% (05)用手機上網（例如：使用 Line、滑臉書） **B1.答 2 者，不需此選項**
0.0% (06)用收音機聽廣播 **E1.答 0 者，不需此選項**
33.3% (07)看紙本雜誌 **D1a.答 0 者，不需此選項**
66.7% (99)以上皆無

HA7. 你用收音機聽廣播時，你同時還會做下列哪些事？（可複選） n=0 **HA1.回答(01)、(02)、(03)者，不需回答此題**

0.0% (01)用電視機看電視 **F1.與 F3.皆答 0 者，不需此選項**
0.0% (02)用網路看電視 **F1.與 F3.皆答 0 者，不需此選項**
0.0% (03)用電腦上網 **B1.答 2 者，不需此選項**
0.0% (04)用平板上網 **B1.答 2 者，不需此選項**
0.0% (05)用手機上網（例如：使用 Line、滑臉書） **B1.答 2 者，不需此選項**
0.0% (06)看紙本報紙 **C1a.答 0 者，不需此選項**
0.0% (07)看紙本雜誌 **D1a.答 0 者，不需此選項**
0.0% (99)以上皆無

I、媒體評價

接下來將詢問你關於媒體的問題，請你依真實的想法回答下列問題。

I1. 請問當你想要放鬆或消遣的時候，你會使用下列哪種媒體？（單選） n=101

43.6% (01)電視 **F1.與 F3.皆答 0 者，不需此選項**
1.0% (02)報紙 **C1a.答 0 者，不需此選項**
2.0% (03)廣播 **E1.答 0 者，不需此選項**
1.0% (04)雜誌 **D1a.答 0 者，不需此選項**
47.5% (05)網路 **B1.答 2 者，不需此選項**
5.0% (88)其他（請說明）_____

I2. 請問你想要得到當下最新消息時，你會使用以下哪一個媒體？（單選） n=101

37.6% (01)電視 **F1.與 F3.皆答 0 者，不需此選項**
1.0% (02)報紙 **C1a.答 0 者，不需此選項**
0.0% (03)廣播 **E1.答 0 者，不需此選項**
0.0% (04)雜誌 **D1a.答 0 者，不需此選項**
60.4% (05)網路 **B1.答 2 者，不需此選項**
1.0% (88)其他（請說明）_____

I3. 請問在下列這些媒體中，哪一個是你最信賴的消息來源？（單選） n=101

42.6% (01)電視 **F1.與 F3.皆答 0 者，不需此選項**
3.0% (02)報紙 **C1a.答 0 者，不需此選項**
0.0% (03)廣播 **E1.答 0 者，不需此選項**
4.0% (04)雜誌 **D1a 答 0 者，不需此選項**
40.6% (05)網路 **B1.答 2 者，不需此選項**
9.9% (88)其他（請說明）_____

I4. 如果 0 分代表最不可以相信，100 分代表最可以相信，60 分代表及格，請你對下列台灣媒體所報導新聞的整體表現給一個分數。(這題請就你的一般印象來評分，沒有在使用沒關係，沒有標準答案。） n=101

(1) 電視新聞　平均：55.31　SD=22.54
(2) 報紙新聞　平均：57.65　SD=25.55
(3) 廣播新聞　平均：47.03　SD=31.85
(4) 雜誌新聞　平均：40.75　SD=28.77
(5) 網路新聞　平均：51.68　SD=27.48

以下想了解你對臺灣媒體的看法，請從下列選出最符合你想法的答案。

I5a. 以新聞節目內容來說，請問你認為哪些是目前臺灣**電視新聞最需要解決的問題**？ n=101（可複選）（請出示平板）

45.5% (01)電視新聞節目八卦化（台語：探聽公眾人物的私生活）
29.7% (02)電視新聞節目聳動化（台語：新聞節目報導內容很 hum）
22.8% (03)電視新聞節目商業化
43.6% (04)各台電視新聞節目間內容同質性高（一窩蜂）（台語：每一台新聞節目內容攏港款）
41.6% (05)電視新聞報導不夠中立
54.5% (06)每家電視新聞節目一直重複報導相同新聞內容
32.7% (07)電視新聞報導不實
46.5% (08)報導負面新聞居多
24.8% (09)缺乏國際新聞
24.8% (10)電視新聞報導不夠深入
0.0% (88)其他（請說明）_____
17.8% (90)都沒有

I5b. 除了新聞節目之外，針對台灣的**電視節目（如：綜藝、戲劇、影集等）的內容**，你認為哪些是**最需要解決的問題**？ n=101（可複選）（請出示平板）

25.7% (01)缺乏台灣自製節目
35.6% (02)節目違反善良風俗（台語：教壞大人小孩）
33.7% (03)置入性行銷太多（例如：電視台收取費用，讓特定商品或品牌在節目中出現）
14.9% (04)節目分級不確實（例如：有限制級的內容卻不是限制級，或限制級節目卻在黃金時段播出）
48.5% (05)節目內容不佳（例如：不好看、內容不合理）
33.7% (06)節目內容同質化（台語：節目內容攏港款）
0.0% (88)其他（請說明）_____
22.8% (90)都沒有

I6. 請試著回想你上週看新聞的狀況，下列哪些是你碰到的情形？ n=100（可複選）（請出示平板）

22.0% (01)錯誤的新聞
38.0% (02)偏頗的新聞
39.0% (03)政治或商業力介入的新聞
24.0% (04)報導看起來像新聞，但實際卻是廣告
24.0% (05)嘲諷式（酸人）的新聞
37.0% (90)都沒有

你可能聽過，最近有許多被捏造的新聞（又稱假新聞或假消息），在網路上流傳。請問下面這些關於假新聞（或假消息）問題，你的看法為何？

I7a. 你覺得假新聞在你生活中有多普遍？ n=101

1.0% (01)非常不普遍
10.9% (02)不普遍
39.6% (03)普通
26.7% (04)普遍
21.8% (05)非常普遍

I7b. 你覺得假新聞造成的影響有多嚴重？ n=101

3.0% (01)非常不嚴重
22.8% (02)不嚴重
24.8% (03)普通
31.7% (04)嚴重
17.8% (05)非常嚴重

I7c. 你覺得你可不可能受到假新聞影響？ n=101

12.9% (01)非常不可能
41.6% (02)不可能
26.7% (03)普通
15.8% (04)可能
3.0% (05)非常可能

I8. 你認為下列哪些人或單位，在防範假新聞流傳的工作上需負起責任？ n=101 （可複選）（請出示平板）

56.4% (01) 撰寫或發佈假新聞的人（例如：支持特定政黨的人）
61.4% (02) 傳播媒體（例如：電視、報紙、網路等）
34.7% (03) 記者
20.8% (04) 社會大眾
17.8% (05) 社群媒體平台（例如：臉書Facebook）
58.4% (06) 政府相關官員
8.9% (07) 網路搜尋引擎公司（例如：谷歌Google）
2.0% (08) 沒有人或單位需要負責
0.0% (88) 其他（請說明）_____

I9-1. 媒體上經常流傳許多假新聞（或稱假消息），你覺得這會對社會造成什麼樣的影響？ n=101 （可複選）（請出示平板）

44.6% (01) 造成政治對立
44.6% (02) 造成社會對立
39.6% (03) 提高社會成本
33.7% (04) 影響選舉結果
27.7% (05) 政府政策推行受阻礙
72.3% (06) 造成社會恐慌、混亂
43.6% (07) 讓社會充斥不正確資訊
59.4% (08) 讓有心人士容易操作輿論
31.7% (09) 產生網路霸凌等負面影響
4.0% (10) 沒有任何影響
0.0% (88) 其他（請說明）_____

I9-2. 媒體上經常流傳許多假新聞（或稱假消息），你覺得這會對民眾造成什麼樣的影響？
n=101 （可複選）（請出示平板）

71.3% (01) 誤導民眾
48.5% (02) 扭曲民眾的價值觀
58.4% (03) 浪費民眾時間
38.6% (04) 讓民眾對公共事務冷漠
43.6% (05) 讓民眾無法分辨資訊正確與否
51.5% (06) 讓民眾對社會的信任降低
39.6% (07) 讓民眾成為誤傳訊息的人
3.0% (08) 沒有任何影響
0.0% (88) 其他（請說明）_____

I10. 媒體上經常流傳許多假新聞（或稱假消息），你覺得這會對你自己造成什麼樣的影響？
n=101 （可複選）（請出示平板）

21.8% (01) 誤導自己
22.8% (02) 扭曲你的價值觀
67.3% (03) 浪費你的時間
23.8% (04) 讓你對公共事務冷漠
28.7% (05) 讓你無法分辨資訊正確與否
42.6% (06) 讓你對社會的信任降低
18.8% (07) 讓你成為誤傳訊息的人
12.9% (08) 沒有任何影響
0.0% (88) 其他（請說明）_____

I11. 你會透過下列哪些方式來確認你接觸到的新聞是不是假新聞？ n=101 （可複選）（請出示平板）

50.5% (01) 依自己的知識、經驗等判斷
61.4% (02) 不會輕易相信，保持觀望
39.6% (03) 與親朋好友討論
15.8% (04) 聽取專業人士對那則新聞的判斷
14.9% (05) 參考那則新聞下方的留言 **B1.答 2 者，不需此選項**
6.9% (06) 使用「事實查核機制」 **B1.答 2 者，不需此選項**
9.9% (07) 搜尋那則新聞的相關訊息 **B1.答 2 者，不需此選項**
11.9% (08) 搜尋是否有澄清那則新聞的相關資訊 **B1.答 2 者，不需此選項**
0.0% (88) 其他（請說明）_____

I12-1. 你過去是否有遇到過假新聞？ n=101

41.6% (01) 有遇到過假新聞
48.5% (02) 從未遇過假新聞 **跳答至 N1.**
9.9% (03) 不知道是否遇過假新聞（隱藏選項）**跳答至 N1.**

I12-2. 遇到假新聞，你會如何處理？ n=42（可複選）（請出示平板）

40.5% (01) 就算知道是假新聞，也不會做任何事
52.4% (02) 不會再看該則新聞
31.0% (03) 不會再看該新聞來源的報導
7.1% (04) 在留言區舉發該則新聞為假新聞 **B1.答 2 者，不需此選項**
19.0% (05) 分享澄清該則新聞的貼文 **B1.答 2 者，不需此選項**
14.3% (06) 連絡發佈假新聞的人，請他們刪除該新聞
35.7% (07) 提醒親友該則新聞為假新聞
16.7% (08) 與親友討論該則新聞
2.4% (88) 其他（請說明）_____

NA、個人價值（第一部分）

N1. 接下來我會用一些句子描述人，你覺得這些描述跟你像不像？ n=101

		大部份不像你	有點不像你	有點像你	大部份像你
(01)	你重視新點子和創造力，用自己的方式做事。	6.9%	18.8%	44.6%	29.7%
(02)	你重視財富，想要擁有許多錢和昂貴的東西。	17.8%	41.6%	28.7%	11.9%
(03)	你重視居住安全，避免任何可能的危險。	0.0%	5.9%	29.7%	64.4%
(04)	你重視追求快樂，寵愛（台：疼惜）自己。	2.0%	17.8%	44.6%	35.6%
(05)	你會幫助周圍的人，且在意他們過得好不好。	0.0%	5.9%	43.6%	50.5%
(06)	成功對你來說很重要，想要讓別人知道你的成就。	19.8%	38.6%	27.7%	13.9%
(07)	你重視冒險，想要過刺激的生活。	25.7%	32.7%	27.7%	13.9%
(08)	你重視舉止合宜（台：你不會做歹事），別人認為不好的事你不會去做。	7.9%	5.0%	37.6%	49.5%
(09)	你重視環境保護，關心大自然。	1.0%	5.0%	32.7%	61.4%
(10)	你重視傳統，會遵循宗教與家庭傳下來的習俗。	5.0%	8.9%	33.7%	52.5%

N2. 請問你同不同意下列說法？ n=101

		非常不同意	不同意	普通	同意	非常同意
(01)	你同不同意，你目前的生活和你理想中的生活差距不遠。	2.0%	12.9%	18.8%	47.5%	18.8%
(02)	你同不同意，目前你的一切生活狀況都很棒。	1.0%	5.9%	23.8%	50.5%	18.8%
(03)	你同不同意，你已經得到你人生想要的。	5.0%	18.8%	25.7%	36.6%	13.9%
(04)	你同不同意，若人生可以重來一次，你會想要改變目前擁有的一切。	5.9%	24.8%	16.8%	31.7%	20.8%
(05)	你同不同意，當你遇到困難時，你能找到信賴的人幫你解決問題。	0.0%	5.0%	6.9%	47.5%	40.6%
(06)	你同不同意，當你有私密的問題時，有人可以讓你放心的聊一聊。	0.0%	5.0%	9.9%	46.5%	38.6%
(07)	你同不同意，當你覺得孤單時，你可以找到其他人說話。	0.0%	5.0%	5.9%	50.5%	38.6%
(08)	你同不同意，經由和別人的來往，會讓你想要嘗試新事物。	0.0%	9.9%	13.9%	51.5%	24.8%
(09)	你同不同意，經由和別人的來往，會讓你對於「跟你不一樣的人」在想些什麼感到興趣。	3.0%	14.9%	13.9%	52.5%	15.8%
(10)	你同不同意，經由和別人的閒聊，會讓你對世界上所發生的事情感到好奇。	1.0%	9.9%	14.9%	44.6%	29.7%
(11)	你同不同意，和朋友合力完成一件事時，你會覺得很棒。	0.0%	1.0%	8.9%	53.5%	36.6%
(12)	你同不同意，家人應該儘量在一起，就算彼此需要做一些犧牲。	3.0%	3.0%	13.9%	48.5%	31.7%
(13)	你同不同意，你喜歡靠自己而不是倚賴他人。	2.0%	4.0%	6.9%	50.5%	36.6%
(14)	你同不同意，你覺得贏別人對你來說很重要。	29.7%	24.8%	18.8%	19.8%	6.9%

J、電玩遊戲

J1a. 請問你平均每週有幾天會玩電玩遊戲（包含：手機、電腦、Facebook 臉書、大型多人線上角色扮演遊戲及電動、VR 虛擬實境（需配戴頭戴顯示器）、AR 擴增實境（例如：Pokemon Go！））？ n=101

75.2% (00)0 天 **跳答至 K1.**

24.8% (01) _____ 天 平均：6.60 天 SD=1.04

J1b. 在你有玩電玩遊戲（包含：手機、電腦、Facebook 臉書、大型多人線上角色扮演遊戲及電動、VR 虛擬實境（需配戴頭戴顯示器）、 AR 擴增實境（例如：Pokemon Go！））的那一天，你一整天大概玩多久？ n=25

平均：4 時 40 分 SD：4 時 19 分

J1c. 請問你時常玩的電玩遊戲類型（包含 App 遊戲）為何種？n=25（可複選）（請出示平板）

28.0% (01)大型線上角色扮演遊戲（MMORPG）

20.0% (02)射擊遊戲

16.0% (03)動作冒險遊戲

4.0% (04)格鬥遊戲

28.0% (05)休閒益智遊戲（如：Candy Crush、FB 小遊戲）

12.0% (06)賽車類遊戲

12.0% (07)運動遊戲

4.0% (08)音樂遊戲

4.0% (09)賭場類遊戲

0.0% (10) VR 虛擬實境（需配戴頭戴顯示器）

8.0% (11) AR 擴增實境（例如：Pokemon Go！）

4.0% (12) 多人線上競技遊戲 (MOBA)

8.0% (13) 卡牌遊戲

0.0% (88)其他（請說明）_____

J2. 針對下列說法，你的同意程度為何？ n=25

		非常不同意	不同意	普通	同意	非常同意
(01)	你對某些電玩遊戲已經玩上癮。	4.0%	32.0%	32.0%	12.0%	20.0%
(02)	你一有空就玩電玩遊戲。	4.0%	16.0%	20.0%	36.0%	24.0%
(03)	你花在玩電玩遊戲的時間超過自己預計的時間。	12.0%	28.0%	24.0%	24.0%	12.0%
(04)	你玩電玩遊戲時常覺得自己與現實世界脫節。	20.0%	36.0%	24.0%	8.0%	12.0%
(05)	你玩電玩遊戲時常覺得自己比較像活在遊戲世界裡，而非活在現實環境。	28.0%	44.0%	16.0%	8.0%	4.0%
(06)	你玩電玩遊戲常玩到忘記現實生活。	24.0%	56.0%	12.0%	8.0%	0.0%
(07)	你玩電玩遊戲是讓你能扮演其他角色。	24.0%	48.0%	20.0%	4.0%	4.0%
(08)	你玩電玩遊戲是因為可以打發時間。	0.0%	8.0%	4.0%	32.0%	56.0%
(09)	你玩電玩遊戲是讓你跟朋友的互動可以更頻繁。	12.0%	20.0%	24.0%	28.0%	16.0%

K、社群媒體 B1.回答 2 者，不需回答此題組

K1. 請問你大約每週有幾天會使用社群媒體（例如：臉書、推特）？ n=80

35.0% (00)0 天 跳答至 K13.

65.0% (01) _____ 天 平均：6.63 天 SD=1.25

K2. 請問在你有使用社群媒體(例如：臉書、推特)的那一天，你一整天大概使用多久？ n=52

平均：2 時 59 分 SD：3 時 21 分

K3. 下列社群媒體中你有使用哪些? n=52（可複選）

100.0% (01)Facebook(臉書)

5.8% (03)Twitter(推特)

15.4% (04)LinkedIn

36.5% (06)Instagram

1.9% (07)微博

0.0% (08)Plurk 噗浪

0.0% (88)其他（請說明）_____

K4. 請問下面哪些是你使用社群媒體（例如：臉書、推特）的原因或動機？ n=52（可複選）

（請出示平板）

73.1% (01)維持與舊朋友之間的關係

5.8% (02)認識能談心的新朋友

11.5% (03)認識在學業或工作上有幫助的新朋友

51.9% (04)與朋友分享心情

3.8% (05)展現你個人特色

5.8% (06)不得不用，怕漏掉同儕（朋友）間發生的事情或話題

48.1% (07)查看一些你有興趣的人的動態資訊

15.4% (08)分享時事或發表個人評論

0.0% (09)逃避學校或工作的事情

65.4% (10)打發時間

34.6% (11)娛樂

46.2% (12)習慣

9.6% (13)安排活動或行程

28.8% (14)得到新聞訊息

23.1% (15)學習新事物

0.0% (88)其他（請說明）_____

K5. 請問你做下列事情的頻率為何？ n=52

		從來沒有	很少	有時	經常
(01)	請問你有多常在社群媒體（如：臉書）上分享或轉貼訊息？	21.2%	38.5%	30.8%	9.6%
(02)	請問你有多常在社群媒體（如：臉書）上發文或發照片？	23.1%	44.2%	26.9%	5.8%
(03)	請問你有多常在社群媒體（如：臉書）上看朋友所分享或轉貼的訊息？	5.8%	17.3%	34.6%	42.3%
(04)	請問你有多常在社群媒體(如：臉書)上看朋友的發文或照片？	3.8%	9.6%	36.5%	50.0%
(05)	當你在社群媒體上看到朋友轉貼的訊息或發文時，你多常會查證內容的真假？	50.0%	19.2%	21.2%	9.6%
(06)	當你使用社群媒體和朋友互動時，你多常不經意看到公共事務、政治相關訊息？	25.0%	30.8%	30.8%	13.5%

K6. 請問下面你平常會聯絡的人當中（不論用甚麼方式），有多少是透過臉書之外的方式跟你聯絡?(不包含臉書 Messenger) n=52 **K3.沒回答 1 者，不需回答此題組**

		完全沒有	少數	半數	大多數	全部	不適用
(01)	你平常會連絡的家人當中，有多少是透過臉書之外的方式跟你聯絡？	15.4%	15.4%	7.7%	51.9%	9.6%	0.0%
(02)	你平常會連絡的朋友當中，有多少是透過臉書之外的方式跟你聯絡？	9.6%	13.5%	13.5%	53.8%	7.7%	1.9%
(03)	你平常會連絡的同事/同學當中，有多少是透過臉書之外的方式跟你聯絡？	17.3%	11.5%	7.7%	53.8%	5.8%	3.8%
(04)	你平常會連絡的點頭之交當中，有多少是透過臉書之外的方式跟你聯絡？	28.8%	23.1%	7.7%	30.8%	5.8%	3.8%

K7. 你在臉書上的「朋友」互相認識彼此嗎？ n=52 **K3.沒回答 1 者，不需回答此題組**

沒有任何朋友彼此認識	少數朋友彼此認識	一些朋友彼此認識	大多數朋友彼此認識	幾乎所有朋友彼此認識	不知道
1.9%	13.5%	11.5%	44.2%	28.8%	0.0%

K9. 請問你多常做下列事情？ n=52 **K3.沒回答 1 者，不需回答此題組**

		從來沒有	很少	有時	經常
(01)	請問你多常在自己臉書牆上分享自己的個人情感？	38.5%	36.5%	21.2%	3.8%
(02)	請問你多常在自己臉書牆上分享生活一般事情？（所在地、正在做的事情、吃飯、看的電影或聽的音樂等）	26.9%	38.5%	32.7%	1.9%
(03)	請問你多常在自己臉書牆上討論爭議性議題？（如同性婚姻、核電議題等）	69.2%	25.0%	3.8%	1.9%
(04)	請問你多常在自己臉書牆上分享當下流行非爭議性資訊？（例如心理測驗、熱門遊戲、或有趣的新聞）	63.5%	25.0%	7.7%	3.8%
(05)	請問你多常回應他人臉書上的發文（包含按讚、表情符號、留言、或轉發）？	21.2%	21.2%	21.2%	36.5%

K10. 請問你多同意下列說法？ n=52 **K3.沒回答 1 者，不需回答此題組**

		非常不同意	不同意	普通	同意	非常同意
(01)	透過臉書上與朋友互動（比如貼文或照片、私訊），你覺得你與朋友們更親近。	5.8%	21.2%	46.2%	23.1%	3.8%

K11. 你在臉書 PO(發)文或照片時，你覺得下列聯絡對象多常回應你的文章或照片（比如按讚或貼文）？ n=52 **K3.沒回答 1 者，不需回答此題組**

		從來沒有	很少	有時	經常	不適用
(01)	你覺得你的家人有多常回應你在臉書上的 PO(發)文或照片？	23.1%	25.0%	26.9%	25.0%	0.0%
(02)	你覺得你的朋友有多常回應你在臉書上的 PO(發)文或照片？	13.5%	15.4%	36.5%	34.6%	0.0%
(03)	你覺得你的同事/同學有多常回應你在臉書上的 PO(發)文或照片？	15.4%	25.0%	30.8%	28.8%	0.0%
(04)	你覺得你的點頭之交有多常回應你在臉書上的 PO(發)文或照片？	32.7%	40.4%	19.2%	7.7%	0.0%
(05)	你覺得陌生人（非臉書上的朋友）有多常回應你在臉書上的 PO(發)文或照片？	71.2%	17.3%	9.6%	1.9%	0.0%

K12. 請問當你在臉書上發文（不包含轉發其他內容或文章）時，你大約會收到多少朋友的回應（包含按讚、表情符號、留言、或轉發）？ n=52 **K3.沒回答 1 者，不需回答此題組**

1.9% (01)沒有
30.8% (02)很少
42.3% (03)多
15.4% (04)很多
9.6% (05)從來沒發過文

K13. 接下來將詢問你關於線上影音平台 YouTube 的問題。請問你多常看 YouTube？ n=80

15.0% (01)從來沒有
22.5% (02)很少
21.3% (03)有時
41.3% (04)經常

K14. 接下來將詢問你關於在網路上關注特定公眾人物的問題，請您依自己實際的經驗回答下列問題。你平常有沒有在網路上關注特定公眾人物（例如：政治人物、明星、網紅等）？ n=80

28.8% (01)有
71.3% (02)沒有 **跳答至 L1a.**

K15.請問他／她屬於下列哪一種分類？ n=23（可複選）（請出示平板）

43.5% (01)政治人物
8.7% (02)政論名人
47.8% (03)演藝名人
21.7% (04)運動名人
60.9% (05)網路紅人
0.0% (06)宗教領袖或神職人員
13.0% (07)其他專業領域行家（如作家、教授等）
0.0% (88)其他（請說明）_____

K16. 現在請你想著這個特定公眾人物，針對下列說法，你的同意程度為何？ n=23

		非常不同意	不同意	普通	同意	非常同意
(01)	你覺得他／她跟朋友一樣	13.0%	34.8%	26.1%	21.7%	4.3%
(02)	你會留意他／她的行蹤或消息	0.0%	17.4%	26.1%	47.8%	8.7%

L、 新聞媒體的選擇性暴露、偏見同化及態度極化

L1a.你在閱讀或收看 **泛藍媒體** 報導的新聞時（包含：報紙、電子報、及電視新聞台），請問你認為上面政治新聞的品質好壞？ n=101

5.9% (01)非常差
24.8% (02)差
20.8% (03)好
2.0% (04)非常好
4.0% (94)看情形
20.8% (95)無意見
8.9% (97)不知道
12.9% (98)拒答

L1b.你在閱讀或收看 **泛藍媒體** 報導的新聞時（包含：報紙、電子報、及電視新聞台）， 請問你認為上面政治新聞的可信程度為何？ n=101

7.9% (01)很不可信
23.8% (02)不可信
18.8%.(03)可信
3.0% (04)很可信
4.0% (94)看情形
20.8% (95)無意見
10.9% (97)不知道
10.9% (98)拒答

L3a.你在閱讀或收看 **泛綠媒體** 報導的新聞時（包含：報紙、電子報、及電視新聞台），請問你認為上面政治新聞的品質好壞？ n=101

11.9% (01)非常差
29.7% (02)差
7.9% (03)好
2.0% (04)非常好
4.0% (94)看情形
17.8% (95)無意見
13.9% (97)不知道
12.9% (98)拒答

L3b.你在閱讀或收看 **泛綠媒體** 報導的新聞時（包含：報紙、電子報、及電視新聞台）， 請問你認為上面政治新聞的可信程度為何？ n=101

7.9% (01)很不可信
32.7% (02)不可信
9.9% (03)可信
1.0% (04)很可信
4.0% (94)看情形
19.8% (95)無意見
11.9% (97)不知道
12.9% (98)拒答

L5. 請問你多常做下列這些事情？ n=101

		從來沒有	很少	有時	經常
(01)	你有多常與政治立場相同的家人和朋友討論政治？	60.9%	25.7%	9.9%	4.0%
(02)	你有多常與政治立場不同的家人和朋友討論政治？	68.3%	25.7%	5.9%	0.0%

L6. 若 0 代表非常冰冷，100 代表非常溫暖，請問 **國民黨** 讓你感到溫暖的程度？

0 100
（非常**冰冷**） ----------（非常**溫暖**）
平均：38.49 SD：32.01

L7. 若 0 代表非常冰冷，100 代表非常溫暖，請問 **民進黨** 讓你感到溫暖的程度？

0 100
（非常**冰冷**） ----------（非常**溫暖**）
平均：35.95 SD：30.31

L8. 請問你對政治感興趣的程度？ n=101

60.4% (01)非常不感興趣
9.9% (02)有點不感興趣
19.8% (03)普通
8.9% (04)有點感興趣
1.0% (05)非常感興趣

L9. 請問你做下列事情的頻率為何？ n=101**B1.回答 2 者，不需回答此題**

		從來沒有	很少	有時	經常
(01)	請問你多常透過社群媒體（如：臉書、Instagram、推特等）蒐尋、瀏覽、點閱或觀看和「政治與公共事務」有關的新聞、訊息或影片？	62.5%	21.3%	8.8%	7.5%
(02)	請問你多常透過影音平台（如：YouTube、優酷、抖音等）蒐尋、瀏覽、點閱或觀看和「政治與公共事務」有關的新聞、訊息或影片？	62.5%	21.3%	12.5%	3.8%
(03)	請問你多常透過通訊軟體（如：LINE、Skype、FB messenger 等）蒐尋、瀏覽、點閱或觀看和「政治與公共事務」有關的新聞、訊息或影片？	61.3%	22.5%	10.0%	6.3%
(04)	請問你多常透過新聞網站（如：ETtoday 新聞雲、聯合新聞網等）蒐尋、瀏覽、點閱或觀看和「政治與公共事務」有關的新聞、訊息或影片？	61.3%	21.3%	10.0%	7.5%

L10. 請問你做下列事情的頻率為何？ **B1.回答 2 者，不需回答此題**

		從來沒有	很少	有時	經常
(01)	請問你多常透過社群媒體（如：臉書、Instagram、推特等）轉貼、轉寄或分享和「政治與公共事務」有關的新聞、訊息或影片？	81.3%	13.8%	2.5%	2.5%
(02)	請問你多常透過影音平台（如：YouTube、優酷、抖音等）轉貼、轉寄或分享和「政治與公共事務」有關的新聞、訊息或影片？	82.5%	11.3%	5.0%	1.3%
(03)	請問你多常透過通訊軟體（如：LINE、Skype、FB messenger 等）轉貼、轉寄或分享和「政治與公共事務」有關的新聞、訊息或影片？	82.5%	11.3%	3.8%	2.5%
(04)	請問你多常透過新聞網站（如：ETtoday 新聞雲、聯合新聞網等）轉貼、轉寄或分享和「政治與公共事務」有關的新聞、訊息或影片？	82.5%	13.8%	2.5%	1.3%

L11. 請問你做下列事情的頻率為何？ **B1.回答 2 者，不需回答此題**

		從來沒有	很少	有時	經常
(01)	請問你多常透過社群媒體（如：臉書、Instagram、推特等）發佈和「政治與公共事務」有關的訊息（包含製作影片或評論新聞）？	86.3%	7.5%	5.0%	1.3%

		從來沒有	很少	有時	經常
(02)	請問你多常透過影音平台（如：YouTube、優酷、抖音等）發佈和「政治與公共事務」有關的訊息（包含製作影片或評論新聞）？	88.8%	8.8%	2.5%	0.0%
(03)	請問你多常透過通訊軟體（如：LINE、Skype、FB messenger 等）發佈和「政治與公共事務」有關的訊息（包含製作影片或評論新聞）？	88.8%	7.5%	3.8%	0.0%
(04)	請問你多常透過新聞網站（如：ETtoday 新聞雲、聯合新聞網等）發佈和「政治與公共事務」有關的訊息（包含製作影片或評論新聞）？	90.0%	8.8%	1.3%	0.0%

L12. 在目前國內的政黨中，請問你有沒有（台：咁有）偏向哪一個政黨？ n=101

12.9% (01) 有 (跳問 L14 題)　　0.0% (97) 不知道 (續問 L13 題)
87.1% (02) 沒有 (續問 L13 題)　　0.0% (98) 拒答 (續問 L13 題)

L13. 那相對來說（台：那安捏比較起來），請問你有沒有稍微（台：咁有稍塊）偏向哪一個政黨？ n=101

8.0% (01) 有 (續問 L14 題)　　0.0% (97) 不知道 (跳出此題組)
92.0% (02) 沒有(跳出此題組)　　0.0% (98) 拒答 (跳出此題組)

L14. 請問是哪一個政黨？【除回答不知道與拒答外，請續問 L15 題】 n=20

50.0% (01) 國民黨　　5.0% (19) 時代力量
35.0% (02) 民進黨　　0.0% (20) 社會民主黨
0.0% (03) 新黨　　0.0% (21) 民國黨
0.0% (04) 親民黨　　0.0% (23) 軍公教聯盟黨
0.0% (05) 台聯　　0.0% (24) 信心希望聯盟
0.0% (06) 無黨團結聯盟　　0.0% (90) 其他政黨 (請註明) _
0.0% (09) 綠黨　　5.0% (97) 不知道
0.0% (15) 人民民主陣線　　0.0% (98) 拒答
5.0% (18) 樹黨

L15. 請問，你偏向這個政黨的程度是很強，普通，還是有一點？ n=19

21.1% (01) 很強　　0.0% (94) 看情形
47.4% (02) 普通　　0.0% (95) 無意見
31.6% (03) 有一點　　0.0% (97) 不知道
0.0% (98) 拒答

M、問題網路使用 B1.回答 2 者，不需回答此題組

M1. 針對下列說法，你的同意程度為何？ n=80 H1.回答 0 者，不需回答此題組

		非常不同意	不同意	普通	同意	非常同意
(01)	如果未來你買新電腦，你會安裝防毒或電腦防護軟體、或者試著更瞭解如何保護自己的網路安全。	3.8%	11.3%	10.0%	36.3%	38.8%
(02)	電腦病毒或惡意軟體會讓你的電腦當機或揭露你的個人資料。	7.5%	7.5%	11.3%	50.0%	23.8%
(03)	你覺得你的電腦中毒或受到惡意軟體影響的機率很高。	13.8%	28.8%	23.8%	22.5%	11.3%
(04)	你的電腦很常中毒或受惡意軟體或駭客入侵。	22.5%	36.3%	25.0%	11.3%	5.0%
(05)	你有能力可以保護自己的網路使用安全。	12.5%	20.0%	21.3%	23.8%	22.5%
(06)	過去這一年來，你有安裝防毒或電腦防護軟體、或者試著更瞭解如何保護自己的網路安全。	12.5%	16.3%	17.5%	28.8%	25.0%
(07)	採取網路安全保護措施是件麻煩的事。	16.3%	17.5%	20.0%	27.5%	18.8%
(08)	保護自己的網路安全是你日常生活中習慣做的事。	10.0%	15.0%	17.5%	30.0%	27.5%
(09)	用防毒或電腦防護軟體等網路安全保護措施，可以保護你的網路安全。	5.0%	7.5%	18.8%	37.5%	31.3%

M2a.針對下列說法，你的同意程度為何？ n=80

		非常不同意	不同意	普通	同意	非常同意	不適用
(01)	沒有辦法上網時，你會很想上網。	15.0%	30.0%	16.3%	16.3%	22.5%	
(02)	你會因為不能使用網路而感到沮喪、心情不好、或覺得緊張，但是只要能上網，這些情況就會改善。	25.0%	40.0%	15.0%	7.5%	12.5%	
(03)	你經常藉由網路來擺脫生活中令人煩惱的事。	23.8%	36.3%	13.8%	17.5%	8.8%	
(04)	你在網路上可以自由自在地做自己想做的事。	16.3%	31.3%	17.5%	21.3%	13.8%	
(05)	如果你認識一個人，透過網路互動會比面對面互動，讓你更能認識這個人。	27.5%	31.3%	20.0%	12.5%	8.8%	
(06)	不管你是怎麼樣的人，網路上的人都可以接受你。	20.0%	37.5%	23.8%	15.0%	3.8%	
(07)	你因為上網而翹了課或工作遲到。	63.8%	23.8%	8.8%	1.3%	0.0%	2.5%
(08)	沒上網時你覺得自己毫無價值，但在網路世界中你覺得自己很有價值。	71.3%	22.5%	5.0%	1.3%	0.0%	
(09)	因為上網讓你錯過了真實生活中的社交活動。	62.5%	25.0%	7.5%	3.8%	1.3%	

NB、個人價值（第二部分）

N3a.以下想要問你對一些事物的滿意程度。 n=101

		非常不滿意	不滿意	無所謂滿不滿意	滿意	非常滿意	不適用
(01)	整體而言，你對於你的生活滿不滿意？	0.0%	5.0%	18.8%	47.5%	28.7%	
(02)	整體而言，你對於你的工作滿不滿意？	1.0%	5.0%	13.9%	37.6%	24.8%	17.8%
(03)	整體而言，你對於你的社交生活滿不滿意？	0.0%	0.0%	13.9%	54.5%	29.7%	2.0%
(04)	整體而言，你對自己目前的健康狀況滿不滿意？	0.0%	11.9%	9.9%	50.5%	27.7%	
(05)	整體而言，你對自己滿不滿意？	0.0%	5.9%	12.9%	48.5%	32.7%	

N3b.整體而言，你覺得目前的日子過得快不快樂？ n=101

0.0% (01)非常不快樂
3.0% (02)不快樂
12.9% (03)無所謂快不快樂
49.5% (04)快樂
34.7% (05)非常快樂

N4.整體而言，你覺得目前的你寂不寂寞？ n=101

49.5% (01)非常不寂寞
34.7% (02)不寂寞
8.9% (03)無所謂寂不寂寞
6.9% (04)寂寞
0.0% (05)非常寂寞

N5.整體來說，您對您目前的家庭狀況滿不滿意？如果 0 代表非常不滿意，10 代表非常滿意，從 0 到 10 之間，請您選一個最符合自己感受的數字。 n=101 平均：8.56 分 SD：1.74 分

N6.整體來說，您對您目前的人際關係狀況滿不滿意？如果 0 代表非常不滿意，10 代表非常滿意，從 0 到 10 之間，請您選一個最符合自己感受的數字。 n=101 平均：8.32 分 SD：1.66 分

N7.整體來說，您對您目前的經濟狀況滿不滿意？如果 0 代表非常不滿意，10 代表非常滿意，從 0 到 10 之間，請您選一個最符合自己感受的數字。n=101 平均：7.49 分 SD：2.25 分

請根據你自己的實際狀況，回答下列問題。

N8a. 你多常覺得身體很累？

37.6% (01)從來沒有 24.8% (02)很少 30.7% (03)有時 6.9% (04)經常

N8b. 你多常覺得心裡很累？

41.6% (01)從來沒有 24.8% (02)很少 26.7% (03)有時 6.9% (04)經常

N9. 在過去兩週裡，你多常被下列問題困擾著？ n=101

		從來沒有	少於七天	多於七天	幾乎每天
(01)	在過去兩週裡，你多常做事時提不起勁或沒有樂趣？	67.3%	31.7%	0.0%	1.0%
(02)	在過去兩週裡，你多常感到心情低落、沮喪或絕望？	72.3%	26.7%	0.0%	1.0%
(03)	在過去兩週裡，你多常感到緊張、焦慮或不安？	78.2%	17.8%	3.0%	1.0%
(04)	在過去兩週裡，你多常對周圍的人事物擔心個沒完？	77.2%	19.8%	1.0%	2.0%

N10a. 你有多擔心別人不喜歡你？ n=101

37.6%(01)完全不擔心 33.7%(02)不擔心 21.8%(03)普通 5.9%(04)擔心 1.0%(05)非常擔心

N10b. 你有多擔心別人怎麼看你？ n=101

39.6%(01)完全不擔心 32.7%(02)不擔心 18.8%(03)普通 7.9%(04)擔心 1.0%(05)非常擔心

N11a. 你有多在意你在別人面前的樣子？ n=101

33.7%(01)完全不在意 27.7%(02)不在意 20.8%(03)普通 15.8%(04)在意 2.0%(05)非常在意

N11b. 你多想要讓別人對你留下好印象？ n=101

9.9%(01)完全不想 10.9%(02)不想 48.5%(03)普通 26.7%(04)想 4.0%(05)非常想

O、工作狀況篇

O1. 請問你現在有沒有在工作？（請出示平板） n=101

55.4% (01)有全職工作
8.9% (02)有兼職工作
0.0% (03)不固定（打零工），目前暫時沒有
7.9% (04)幫忙家裡的事業
3.0% (05)目前沒有工作**跳答至 O4.**
3.0% (06)學生/進修在學**且沒有工作**跳答至 O4.
1.0% (07)學生/進修在學**且有工作**
9.9% (08)已經退休**跳答至 O4.**
6.9% (09)家庭主婦**且沒有工作**跳答至 O4.
4.0% (10)高齡、身心障礙、生病不能工作**跳答至 O4.**
0.0% (11)服義務役**跳答至 O4.**
0.0% (12)服（研發）替代役**跳答至 O4.**
0.0% (88)其他（請說明）_____

O2. 請問你的行業：（請出示平板） n=101

(A) 2.7% (01)農林漁牧業

(B)工業

0.0% (02)礦業及土石採取業 12.2% (03)製造業 2.7% (04)電力及燃氣供應業
0.0% (05)用水供應及污染整治業 6.8% (06)營建工程業

(C)服務業

14.9% (07)批發及零售業 2.7% (08)運輸及倉儲業
23.0% (09)住宿及餐飲業 1.4% (10)出版、影音製作、傳播及資通訊服務業

1.4% (11)金融及保險業　　1.4% (12)不動產業
2.7% (13)專業、科學及技術服務業
2.7% (14)支援服務業
8.1% (15)教育業
1.4% (16)公共行政及國防；強制性社會安全
0.0% (17)醫療保健及社會工作服務業
2.7% (18)藝術、娛樂及休閒服務業
12.2% (19)其他服務業
1.4% (88)其他（請說明）_____

O3a.請問你現在的工作屬於哪一類？ n=74
13.5% (01)雇主
16.2% (02)自雇
67.6% (03)受雇於私營機構（例如：私立學校、私人事業等）
2.7% (04)受雇於公家機構（例如：公立學校、政府機構）
0.0% (88)其他(請說明) _____

O3b.請問在你工作上，你有沒有管理別人？ n=74
14.9% (01)有_____人 平均：10.82　SD：12.31
85.1% (02)沒有

O4. 請問你個人平均每個月所有的（稅前）收入差不多有多少？（包括：薪資、年終獎金、年節分紅、加班費、執行業務收入、自營收入、投資利息、房租、退休金、政府津貼給付、或父母/小孩給予的生活費等收入）（請出示平板） n=101

17.8% (01)無收入	12.9% (02)1 萬元以下	5.9% (03)1 萬元以上至 2 萬元
26.7% (04)2 萬元以上至 3 萬元	17.8% (05)3 萬元以上至 4 萬元	7.9% (06)4 萬元以上至 5 萬元
5.0% (07)5 萬元以上至 6 萬元	1.0% (08)6 萬元以上至 7 萬元	1.0% (09)7 萬元以上至 8 萬元
1.0% (10)8 萬元以上至 9 萬元	1.0% (11)9 萬元以上至 10 萬元	0.0% (12)10 萬元以上至 11 萬元
1.0% (13)11 萬元以上至 12 萬元	0.0% (14)12 萬元以上至 13 萬元	0.0% (15)13 萬元以上至 14 萬元
0.0% (16)14 萬元以上至 15 萬元	0.0% (17)15 萬元以上至 16 萬元	0.0% (18)16 萬元以上至 17 萬元
0.0% (19)17 萬元以上至 18 萬元	0.0% (20)18 萬元以上至 19 萬元	0.0% (21)19 萬元以上至 20 萬元
1.0% (22)20 萬元以上至 30 萬元	0.0% (23)30 萬以上	1.0% (98)拒答

附錄五、一般民眾面訪正式調查結果百分比

註：百分比取至小數點第一位，部分題項百分比加總或有超過或未達 100%之現象，乃因四捨五入進位所致，為合理之現象，特此說明。

本次調查結果編輯方式如下圖例所示：

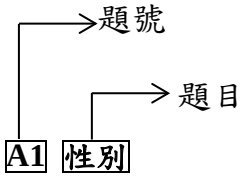

		資料庫 二期三次 2019	
題號	變數名稱	A1	A1
選項		次數	%
男		983	49.2
女		1,017	50.8
總和		2,000	100.0

A1.性別

		資料庫 二期三次 2019		資料庫 二期二次 2018		資料庫 二期一次 2017	
題號	變數名稱	A1	A1	A1	A1	A1	A1
選項		次數	%	次數	%	次數	%
男		983	49.2	998	49.2	1,053	49.3
女		1,017	50.8	1,030	50.8	1,085	50.7
總和		2,000	100.0	2,028	100.0	2,138	100.0

A2.年齡層

		資料庫 二期三次 2019		資料庫 二期二次 2018		資料庫 二期一次 2017	
題號	變數名稱	A2	A2	A2	A2	A2	A2
選項		次數	%	次數	%	次數	%
18-19 歲		58	2.9	56	2.8	60	2.8
20-29 歲		314	15.7	329	16.2	345	16.1
30-39 歲		363	18.1	382	18.8	404	18.9
40-49 歲		373	18.7	379	18.7	398	18.6
50-59 歲		367	18.3	376	18.6	397	18.6
60-69 歲		303	15.1	292	14.4	307	14.4
70 歲以上		223	11.1	213	10.5	226	10.6
總和		2,000	100.0	2,028	100.0	2,138	100.0

A3.請問你在哪一個縣市出生？

		資料庫 二期三次 2019		資料庫 二期二次 2018		資料庫 二期一次 2017	
題號	變數名稱	A3	A3	A3	A3	A3	A3
選項		次數	%	次數	%	次數	%
基隆市		14	0.7	21	1.0	17	0.8
台北市		195	9.8	201	9.9	207	9.7
新北市		236	11.8	209	10.3	236	11.0
桃園市		65	3.3	96	4.7	55	2.6
新竹縣		96	4.8	74	3.7	97	4.6
新竹市		43	2.1	13	0.6	57	2.7
苗栗縣		106	5.3	94	4.6	105	4.9
南投縣		32	1.6	27	1.3	26	1.2
台中市		172	8.6	111	5.5	160	7.5
彰化縣		208	10.4	317	15.6	254	11.9
雲林縣		77	3.8	64	3.1	69	3.2
嘉義縣		82	4.1	106	5.2	94	4.4
嘉義市		30	1.5	16	0.8	45	2.1
台南市		180	9.0	222	10.9	183	8.6
高雄市		194	9.7	183	9.0	219	10.2
屏東縣		116	5.8	121	6.0	129	6.0
宜蘭縣		36	1.8	62	3.1	46	2.2
花蓮縣		46	2.3	41	2.0	55	2.6
台東縣		15	0.8	7	0.3	13	0.6
澎湖縣		8	0.4	9	0.4	7	0.3
金門縣		4	0.2	4	0.2	6	0.3
連江縣		1	0.1	1	0.1	3	0.1
其他		43	2.1	29	1.4	52	2.4
不知道		1	0.1	1	0.1	2	0.1
總和		2,000	100.0	2,028	100.0	2,138	100.0

A4.請問你現在的居住地是否為戶籍地？

		資料庫 二期三次 2019		資料庫 二期二次 2018		資料庫 二期一次 2017	
題號	變數名稱	A4	A4	A4b	A4b	A4	A4
選項		次數	%	次數	%	次數	%
是		1,591	79.6	1,585	78.2	1,810	84.6
否		409	20.4	443	21.8	328	15.4
總和		2,000	100.0	2,028	100.0	2,138	100.0

A5.請問你的戶籍所在地是？

		資料庫 二期三次 2019		資料庫 二期二次 2018		資料庫 二期一次 2017	
題號	變數名稱	A5	A5	A4a	A4a	A5	A5
選項		次數	%	次數	%	次數	%
基隆市		-	-	3	0.1	1	0.3
台北市		62	15.3	251	12.4	26	8.0
新北市		79	19.3	339	16.7	48	14.8
桃園市		12	2.8	119	5.9	9	2.6
新竹縣		14	3.4	94	4.7	16	4.8
新竹市		12	2.8	7	0.3	4	1.2
苗栗縣		11	2.7	89	4.4	13	4.0
南投縣		3	0.7	4	0.2	7	2.1
台中市		30	7.2	91	4.5	27	8.2
彰化縣		23	5.6	310	15.3	24	7.4
雲林縣		14	3.3	8	0.4	12	3.6
嘉義縣		8	1.9	86	4.2	17	5.1
嘉義市		6	1.5	4	0.2	2	0.5
台南市		35	8.4	215	10.6	21	6.3
高雄市		52	12.7	202	10.0	53	16.2
屏東縣		21	5.2	107	5.3	21	6.4
宜蘭縣		5	1.3	45	2.2	8	2.5
花蓮縣		12	3.0	41	2.0	12	3.7
台東縣		2	0.6	2	0.1	2	0.6
澎湖縣		3	0.8	4	0.2	2	0.6
金門縣		5	1.2	9	0.4	3	1.0
連江縣		1	0.2	-	-	-	-
總和		409	100.0	2,028	100.0	326	100.0

A6.請問你父親是哪裡人？

		資料庫 二期三次 2019		資料庫 二期二次 2018		資料庫 二期一次 2017	
題號	變數名稱	A6	A6	A5	A5	A6	A6
選項		次數	%	次數	%	次數	%
台灣閩南(河洛)人		1,474	73.7	1,593	78.5	1,579	73.8
台灣客家人		304	15.2	223	11.0	276	12.9
大陸各省市		159	8.0	149	7.3	198	9.2
大陸籍配偶		1	0.1	3	0.2	1	0.1
台灣原住民		22	1.1	22	1.1	30	1.4
台灣新住民		18	0.9	4	0.2	5	0.2
其他		3	0.1	24	1.2	13	0.6
不知道		19	1.0	9	0.5	36	1.7
總和		2,000	100.0	2,028	100.0	2,138	100.0

A7.請問你母親是哪裡人？

		資料庫 二期三次 2019		資料庫 二期二次 2018		資料庫 二期一次 2017	
題號	變數名稱	A7	A7	A6	A6	A7	A7
選項		次數	%	次數	%	次數	%
台灣閩南(河洛)人		1,531	76.6	1,644	81.0	1,631	76.3
台灣客家人		296	14.8	220	10.8	281	13.1
大陸各省市		85	4.3	87	4.3	125	5.8
大陸籍配偶		-	-	4	0.2	-	-
台灣原住民		34	1.7	26	1.3	40	1.9
台灣新住民		32	1.6	12	0.6	10	0.5
其他		3	0.1	11	0.6	19	0.9
不知道		19	0.9	24	1.2	33	1.5
總和		2,000	100.0	2,028	100.0	2,138	100.0

A8.請問你的婚姻狀況是？

		資料庫 二期三次 2019		資料庫 二期二次 2018		資料庫 二期一次 2017	
題號	變數名稱	A8	A8	A7	A7	A8	A8
選項		次數	%	次數	%	次數	次數
未婚		564	28.2	592	29.2	598	28.0
已婚		1,196	59.8	1,227	60.5	1,301	60.8
同居		8	0.4	11	0.5	9	0.4
已離婚或分居		115	5.7	79	3.9	110	5.2
配偶去世		117	5.9	117	5.8	118	5.5
其他		1	0.1	1	0.1	2	0.1
總和		2,000	100.0	2,028	100.0	2,138	100.0

A9.請問你的教育程度是（包含肄業、就學中）

	資料庫 二期三次 2019		資料庫 二期二次 2018		資料庫 二期一次 2017	
題號　變數名稱	A9	A9	A8	A8	A9	A9
選項	次數	%	次數	%	次數	%
無	22	1.1	24	1.2	29	1.4
自修	7	0.4	9	0.4	4	0.2
小學	217	10.8	224	11.1	261	12.2
國（初中）	236	11.8	239	11.8	260	12.1
初職	1	0.1	5	0.2	5	0.2
高中普通科	85	4.3	99	4.9	114	5.3
高中職業科	157	7.8	184	9.1	185	8.7
高職（高商、高工）	363	18.1	332	16.4	318	14.9
士官學校	1	0.1	3	0.2	7	0.3
五專	44	2.2	87	4.3	70	3.3
二專	126	6.3	106	5.2	146	6.8
三專	14	0.7	15	0.7	13	0.6
軍警專修班	1	0.1	1	0.1	2	0.1
軍警專科班	4	0.2	2	0.1	6	0.3
空中行專	4	0.2	1	0.1	2	0.1
空中大學	6	0.3	6	0.3	5	0.2
軍警官校或大學	6	0.3	7	0.3	18	0.8
技術學院、科大	95	4.7	79	3.9	73	3.4
大學	471	23.6	505	24.9	487	22.8
碩士	132	6.6	92	4.5	124	5.8
博士	8	0.4	8	0.4	10	0.4
總和	2,000	100.0	2,028	100.0	2,138	100.0

B1.請問你平常會不會利用電腦、平板或手機上網？

		資料庫 二期三次 2019		資料庫 二期二次 2018		資料庫 二期一次 2017	
題號	變數名稱	B1	B1	D1	D1	B1	B1
選項		次數	%	次數	%	次數	%
會		1,740	87.0	1,674	82.6	1,685	78.8
不會		260	13.0	354	17.4	453	21.2
總和		2,000	100.0	2,028	100.0	2,138	100.0

B2a.請問你有沒有使用手機？

		資料庫 二期三次 2019		資料庫 二期一次 2017		資料庫 一期五次 2016	
題號	變數名稱	B2a	B2a	B2a	B2a	B2a	B2a
選項		次數	%	次數	%	次數	%
有		1,886	94.3	1,974	92.3	1,934	92.2
沒有		114	5.7	164	7.7	164	7.8
總和		2,000	100.0	2,138	100.0	1,912	100.0

	資料庫 二期三次 2019		資料庫 二期二次 2018		資料庫 二期一次 2017	
題號　變數名稱	B3a	B3a	G1a	G1a	B3a	B3a
選項	次數	%	次數	%	次數	%
9 位以下	1,809	90.5	1,866	92.0	1,911	89.4
10-19 位	147	7.4	118	5.8	166	7.8
20-29 位	28	1.4	23	1.1	44	2.0
30-39 位	7	0.4	4	0.2	11	0.5
40 位以上	9	0.5	17	0.8	6	0.3
總和	2,000	100.0	2,028	100.0	2,138	100.0

	資料庫 二期三次 2019		資料庫 二期二次 2018		資料庫 二期一次 2017	
題號　變數名稱	B3b	B3b	G1b	G1b	B3b	B3b
選項	次數	%	次數	%	次數	%
9 人以下	373	18.6	411	20.3	409	19.1
10-19 人	572	28.6	558	27.5	628	29.4
20-29 人	371	18.5	394	19.4	397	18.6
30-39 人	225	11.2	230	11.4	235	11.0
40-49 人	90	4.5	63	3.1	86	4.0
50-59 人	144	7.2	141	7.0	106	4.9
60-69 人	48	2.4	39	1.9	41	1.9
70-79 人	30	1.5	20	1.0	31	1.4
80-89 人	19	1.0	13	0.6	28	1.3
90-99 人	9	0.5	5	0.3	9	0.4
100-109 人	47	2.3	83	4.1	69	3.2
110 人以上	74	3.7	70	3.4	100	4.6
總和	2,000	100.0	2,028	100.0	2,138	100.0

	資料庫 二期三次 2019		資料庫 二期二次 2018		資料庫 二期一次 2017	
題號　變數名稱	B3c	B3c	G1c	G1c	B3c	B3c
選項	次數	%	次數	%	次數	%
9 人以下	727	36.4	701	34.9	780	36.6
10-19 人	607	30.4	621	30.9	698	32.8
20-29 人	307	15.4	300	14.9	304	14.3
30-39 人	141	7.1	159	7.9	128	6.0
40-49 人	62	3.1	62	3.1	54	2.5
50-59 人	52	2.6	76	3.8	51	2.4
60-69 人	24	1.2	14	0.7	26	1.2
70-79 人	12	0.6	11	0.5	11	0.5
80-89 人	13	0.6	11	0.5	18	0.8
90-99 人	4	0.2	4	0.2	5	0.2
100-109 人	20	1.0	31	1.5	37	1.7
110 人以上	26	1.3	21	1.0	17	0.8
總和	1,994	100.0	2,009	100.0	2,129	100.0

B3d.這些「面對面」接觸的人裡面，大概有多少是你認識的？

	資料庫 二期三次 2019		資料庫 二期二次 2018		資料庫 二期一次 2017	
題號 變數名稱	B3d	B3d	G1d	G1d	B3d	B3d
選項	次數	%	次數	%	次數	%
幾乎都認識	1,264	63.7	1,239	62.3	1,432	67.7
大部分認識	502	25.3	479	24.1	443	21.0
大概一半認識，一半不認識	168	8.4	191	9.6	167	7.9
大部分不認識	48	2.4	73	3.7	55	2.6
幾乎都不認識	4	0.2	8	0.4	17	0.8
總和	1,986	100.0	1,989	100.0	2,115	100.0

	資料庫 二期三次 2019		資料庫 二期二次 2018		資料庫 二期一次 2017	
題號　變數名稱	B3e	B3e	G1e	G1e	B3e	B3e
選項	次數	%	次數	%	次數	%
9 人以下	940	54.2	956	57.5	987	58.8
10-19 人	412	23.7	388	23.3	361	21.5
20-29 人	169	9.7	141	8.5	117	7.0
30-39 人	84	4.8	67	4.0	54	3.2
40-49 人	37	2.1	24	1.5	40	2.4
50-59 人	35	2.0	23	1.4	42	2.5
60-69 人	8	0.5	6	0.3	10	0.6
70-79 人	10	0.6	7	0.4	11	0.6
80-89 人	9	0.5	12	0.8	9	0.5
90-99 人	2	0.1	7	0.4	8	0.5
100-109 人	8	0.5	11	0.7	16	1.0
110 人以上	21	1.2	20	1.2	25	1.4
總和	1,735	100.0	1,663	100.0	1,680	100.0

B3f.這些「網路上」接觸的人裡面，大概有多少是你認識的？

	資料庫 二期三次 2019		資料庫 二期二次 2018		資料庫 二期一次 2017	
題號 變數名稱	B3f	B3f	G1f	G1f	B3f	B3f
選項	次數	%	次數	%	次數	%
幾乎都認識	991	64.6	837	61.9	865	64.2
大部分認識	380	24.7	346	25.7	299	22.2
大概一半認識，一半不認識	121	7.9	120	8.9	128	9.5
大部分不認識	31	2.1	40	3.0	33	2.5
幾乎都不認識	11	0.7	8	0.6	22	1.6
總和	1,535	100.0	1,351	100.0	1,349	100.0

B4.(1).你每天因為工作或課業需要和別人面對面談話互動的時間有多少？

	資料庫 二期三次 2019		資料庫 二期二次 2018		資料庫 二期一次 2017	
題號 變數名稱	B4.(1)	B4.1.a	G2.(1)	G2.1.a	B4.1	B4.1.a
選項	次數	%	次數	%	次數	%
不到 30 分鐘	677	33.9	677	34.0	731	34.2
30 分鐘以上(含)不到 1 小時	88	4.4	92	4.6	72	3.4
1 小時以上(含)不到 2 小時	190	9.5	252	12.7	175	8.2
2 小時以上(含)不到 3 小時	162	8.1	226	11.4	177	8.3
3 小時以上(含)不到 4 小時	131	6.5	191	9.6	262	12.2
4 小時以上(含)不到 5 小時	95	4.7	160	8.0	129	6.0
5 小時以上(含)不到 6 小時	164	8.2	91	4.6	116	5.4
6 小時以上(含)不到 7 小時	98	4.9	90	4.5	86	4.0
7 小時以上(含)不到 8 小時	50	2.5	27	1.4	42	2.0
8 小時以上(含)不到 9 小時	208	10.4	129	6.5	243	11.4
9 小時以上(含)不到 10 小時	44	2.2	14	0.7	26	1.2
10 小時以上(含)	93	4.6	40	2.0	80	3.7
總和	2,000	100.0	1,989	100.0	2,138	100.0

B4.(1).不是為了工作或課業，你每天和別人面對面談話互動的時間有多少？

	資料庫 二期三次 2019		資料庫 二期二次 2018		資料庫 二期一次 2017	
題號　變數名稱	B4.(1)	B4.1.b	G2.(2)	G2.2.a	B4.1	B4.1.b
選項	次數	%	次數	%	次數	%
不到 30 分鐘	190	9.5	328	16.5	207	9.7
30 分鐘以上(含)不到 1 小時	156	7.8	260	13.1	159	7.4
1 小時以上(含)不到 2 小時	479	23.9	584	29.4	501	23.4
2 小時以上(含)不到 3 小時	432	21.6	385	19.3	536	25.1
3 小時以上(含)不到 4 小時	304	15.2	201	10.1	273	12.8
4 小時以上(含)不到 5 小時	166	8.3	87	4.4	166	7.8
5 小時以上(含)不到 6 小時	112	5.6	58	2.9	121	5.7
6 小時以上(含)不到 7 小時	59	3.0	30	1.5	73	3.4
7 小時以上(含)不到 8 小時	16	0.8	8	0.4	16	0.7
8 小時以上(含)不到 9 小時	49	2.5	26	1.3	48	2.2
9 小時以上(含)不到 10 小時	2	0.1	3	0.2	5	0.2
10 小時以上(含)	34	1.7	19	0.9	33	1.6
總和	2,000	100.0	1,989	100.0	2,138	100.0

B4.(2).你每天因為工作或課業需要和別人透過即時通訊軟體互動的時間有多少？

	資料庫 二期三次 2019		資料庫 二期二次 2018		資料庫 二期一次 2017	
題號　變數名稱	B4.(2)	B4.2.a	G2.(1)	G2.1.b	B4.2	B4.2.a
選項	次數	%	次數	%	次數	%
不到 30 分鐘	813	46.7	598	44.3	772	45.9
30 分鐘以上(含)不到 1 小時	143	8.2	135	10.0	107	6.4
1 小時以上(含)不到 2 小時	272	15.7	255	18.9	484	28.8
2 小時以上(含)不到 3 小時	256	14.7	220	16.3	166	9.9
3 小時以上(含)不到 4 小時	98	5.6	59	4.4	72	4.3
4 小時以上(含)不到 5 小時	58	3.3	37	2.8	49	2.9
5 小時以上(含)不到 6 小時	37	2.1	13	0.9	14	0.8
6 小時以上(含)不到 7 小時	19	1.1	14	1.0	8	0.5
7 小時以上(含)不到 8 小時	10	0.6	6	0.5	3	0.2
8 小時以上(含)不到 9 小時	22	1.2	12	0.9	7	0.4
9 小時以上(含)不到 10 小時	2	0.1	-	-	1	0.1
10 小時以上(含)	10	0.6	-	-	1	0.1
總和	1,740	100.0	1,350	100.0	1,685	100.0

B4.(2).不是為了工作或課業，你每天和別人透過即時通訊軟體互動的時間有多少？

	資料庫 二期三次 2019		資料庫 二期二次 2018		資料庫 二期一次 2017	
題號　變數名稱	B4.(2)	B4.2.b	G2.(2)	G2.2.b	B4.2	B4.2.b
選項	次數	%	次數	%	次數	%
不到 30 分鐘	282	16.2	279	20.7	322	19.1
30 分鐘以上(含)不到 1 小時	215	12.3	205	15.2	195	11.6
1 小時以上(含)不到 2 小時	495	28.5	456	33.8	644	38.2
2 小時以上(含)不到 3 小時	383	22.0	217	16.1	248	14.7
3 小時以上(含)不到 4 小時	165	9.5	108	8.0	123	7.3
4 小時以上(含)不到 5 小時	76	4.4	47	3.5	66	3.9
5 小時以上(含)不到 6 小時	48	2.8	24	1.8	38	2.2
6 小時以上(含)不到 7 小時	29	1.7	6	0.4	28	1.6
7 小時以上(含)不到 8 小時	10	0.6	3	0.3	7	0.4
8 小時以上(含)不到 9 小時	14	0.8	4	0.3	10	0.6
9 小時以上(含)不到 10 小時	2	0.1	-	-	2	0.1
10 小時以上(含)	21	1.2	-	-	3	0.2
總和	1,740	100.0	1,350	100.0	1,685	100.0

B4.(3).你每天因為工作或課業需要和別人透過手機或室內電話通話的時間有多少？

	資料庫 二期三次 2019		資料庫 二期二次 2018		資料庫 二期一次 2017	
題號　變數名稱	B4.(3)	B4.3.a	G2.(1)	G2.1.c	B4.3	B4.3.a
選項	次數	%	次數	%	次數	%
不到 30 分鐘	1,348	67.4	1,321	65.7	1,341	62.7
30 分鐘以上(含)不到 1 小時	189	9.5	178	8.8	294	13.8
1 小時以上(含)不到 2 小時	307	15.3	345	17.2	286	13.4
2 小時以上(含)不到 3 小時	100	5.0	91	4.5	124	5.8
3 小時以上(含)不到 4 小時	31	1.5	48	2.4	52	2.5
4 小時以上(含)不到 5 小時	9	0.4	17	0.8	19	0.9
5 小時以上(含)不到 6 小時	7	0.4	6	0.3	9	0.4
6 小時以上(含)不到 7 小時	8	0.4	2	0.1	6	0.3
7 小時以上(含)不到 8 小時	1	0.1	2	0.1	4	0.2
8 小時以上(含)	1	0.1	1	0.1	3	0.2
總和	2,000	100.0	2,009	100.0	2,138	100.0

B4.(3).不是為了工作或課業，你每天和別人透過手機或室內電話通話的時間有多少？

	資料庫 二期二次 2018		資料庫 二期二次 2018		資料庫 二期一次 2017	
題號　變數名稱	B4.(3)	B4.3.b	G2.(2)	G2.2.c	B4.3	B4.3.b
選項	次數	%	次數	%	次數	%
不到 30 分鐘	1,410	70.5	1,424	70.9	1,387	64.9
30 分鐘以上(含)不到 1 小時	283	14.2	253	12.6	354	16.6
1 小時以上(含)不到 2 小時	203	10.2	236	11.7	261	12.2
2 小時以上(含)不到 3 小時	64	3.2	75	3.7	97	4.6
3 小時以上(含)不到 4 小時	25	1.2	16	0.8	22	1.0
4 小時以上(含)不到 5 小時	9	0.5	2	0.1	9	0.4
5 小時以上(含)不到 6 小時	1	0.1	3	0.2	3	0.2
6 小時以上(含)不到 7 小時	3	0.1	1	0.1	2	0.1
8 小時以上(含)	1	0.1	-	-	2	0.1
總和	2,000	100.0	2,009	100.0	2,138	100.0

C1a.請問你每週平均有幾天會看紙本報紙？

		資料庫 二期三次 2019		資料庫 二期二次 2018		資料庫 二期一次 2017	
題號	變數名稱	C1a	C1a	F1a	F1a	C1a	C1a
選項		次數	%	次數	%	次數	%
0 天		1,376	68.8	1,418	69.9	1,424	66.6
0.5 天		78	3.9	52	2.6	50	2.3
1.0 天		83	4.2	77	3.8	91	4.2
1.5 天		15	0.8	15	0.7	16	0.8
2.0 天		91	4.5	83	4.1	80	3.7
2.5 天		8	0.4	9	0.5	10	0.5
3.0 天		30	1.5	60	3.0	55	2.6
3.5 天		5	0.2	11	0.5	13	0.6
4.0 天		17	0.9	27	1.3	23	1.1
4.5 天		1	0.1	1	0.1	3	0.1
5.0 天		51	2.5	52	2.5	57	2.6
5.5 天		3	0.1	-	-	1	0.1
6.0 天		6	0.3	4	0.2	16	0.7
6.5 天		-	-	3	0.1	-	-
7.0 天		237	11.8	216	10.6	299	14.0
總和		2,000	100.0	2,028	100.0	2,138	100.0

C1b.請問你如果有讀紙本報紙的那一天，你一整天大概會看多久？

		資料庫 二期三次 2019		資料庫 二期二次 2018		資料庫 二期一次 2017	
題號	變數名稱	C1b	C1b	F1b	F1b	C1b	C1b
選項		次數	%	次數	%	次數	%
不到 30 分鐘		215	34.4	168	27.5	224	31.4
30 分鐘以上不到 1 小時		215	34.5	181	29.7	230	32.2
1 小時以上不到 2 小時		154	24.7	205	33.7	196	27.5
2 小時以上不到 3 小時		26	4.1	33	5.4	49	6.9
3 小時以上不到 4 小時		6	0.9	7	1.1	6	0.8
4 小時以上不到 5 小時		2	0.3	1	0.1	3	0.4
5 小時以上不到 6 小時		2	0.3	2	0.3	3	0.4
6 小時以上		4	0.6	13	2.1	3	0.4
總和		624	100.0	610	100.0	714	100.0

C1c.請問你最常看哪幾份紙本報紙？（頁 1/2）

		資料庫 二期三次 2019		資料庫 二期二次 2018		資料庫 二期一次 2017	
題號	變數名稱	C1c	C1c	F1c	F1c	C1c	C1c
選項		次數	%	次數	%	次數	%
自由時報		361	57.9	339	55.6	393	55.1
蘋果日報		284	45.6	236	38.7	300	42.0
聯合報		146	23.3	158	25.8	195	27.4
中國時報		129	20.7	113	18.5	124	17.4
經濟日報		39	6.2	38	6.3	37	5.2
工商時報		16	2.6	27	4.4	21	2.9
聯合晚報		30	4.8	16	2.6	19	2.7
更生日報（花蓮縣、臺東縣）		4	0.7	9	1.5	11	1.5
人間福報		8	1.3	11	1.9	8	1.1
大紀元時報		8	1.3	7	1.1	4	0.5
中華日報（臺南市）		13	2.0	13	2.1	13	1.9
國語日報		9	1.5	8	1.3	11	1.5
旺報		4	0.6	6	1.0	5	0.7
臺灣時報（高雄市）		2	0.4	2	0.3	3	0.4
青年日報		1	0.1	2	0.3	-	-
Taipei Times		5	0.8	1	0.1	5	0.7
台灣時報		5	0.8	3	0.5	2	0.3
電子時報		7	1.1	1	0.2	7	1.0
東方快報（花蓮縣）		1	0.1	2	0.3	4	0.6
台灣新生報		1	0.1	1	0.1	2	0.2
基督教論壇報		4	0.6	1	0.1	1	0.1
國語週刊		7	1.1	3	0.5	4	0.6
民眾日報（高雄市）		2	0.4	1	0.1	-	-
都會時報		2	0.3	1	0.1%	-	-
巨報（嘉義縣、嘉義市）		7	1.1	-	-	1	0.1
台灣教會公報（清領時期創立）		3	0.5	-	-	-	-
The Affairs 週刊編集		5	0.8	-	-	-	-
爽報（免費報紙）		-	-	15	2.5	22	3.0

C1c.請問你最常看哪幾份紙本報紙？（頁 2/2）

		資料庫 二期三次 2019		資料庫 二期二次 2018		資料庫 二期一次 2017	
題號	變數名稱	C1c	C1c	F1c	F1c	C1c	C1c
選項		次數	%	次數	%	次數	%
Upaper（免費報紙）		-	-	-	-	5	0.7
Taiwan News		-	-	1	0.1	3	0.4
China Post		-	-	2	0.3	2	0.3
天主教週報		-	-	2	0.4	-	-
前鋒招標日報		-	-	1	0.2	-	-
台灣立報		-	-	2	0.3	-	-
馬祖日報		-	-	-	-	1	0.1
台灣新聞報（高雄市）		-	-	-	-	-	-
其他		10	1.6	3	0.6%	2	0.3
總和		1,110	178.0	1,023	167.9%	1,204	168.6

C3a.請問你每週平均有幾天會看網路新聞？

		資料庫 二期三次 2019		資料庫 二期二次 2018		資料庫 二期一次 2017	
題號	變數名稱	C3a	C3a	F2a	F2a	C3a	C3a
選項		次數	%	次數	%	次數	%
0 天		281	16.2	335	20.0	379	22.5
0.5 天		51	2.9	43	2.6	35	2.1
1.0 天		50	2.9	71	4.3	58	3.4
1.5 天		21	1.2	18	1.1	17	1.0
2.0 天		77	4.4	78	4.6	78	4.6
2.5 天		14	0.8	17	1.0	15	0.9
3.0 天		84	4.8	85	5.1	98	5.8
3.5 天		18	1.0	22	1.3	18	1.1
4.0 天		59	3.4	44	2.6	33	2.0
4.5 天		4	0.2	7	0.4	6	0.4
5.0 天		61	3.5	89	5.3	75	4.4
5.5 天		5	0.3	3	0.2	7	0.4
6.0 天		23	1.3	41	2.5	27	1.6
6.5 天		7	0.4	13	0.8	4	0.2
7.0 天		985	56.6	809	48.3	835	49.6
總和		1,740	100.0	1,674	100.0	1,685	100.0

C3b.請問你如果有看網路新聞的那一天，你一整天大概會看多久？

		資料庫 二期三次 2019		資料庫 二期二次 2018		資料庫 二期一次 2017	
題號	變數名稱	C3b	C3b	F2b	F2b	C3b	C3b
選項		次數	%	次數	%	次數	%
不到 30 分鐘		404	27.7	424	31.7	393	30.1
30 分鐘以上不到 1 小時		414	28.4	380	28.4	375	28.7
1 小時以上不到 2 小時		425	29.2	410	30.6	359	27.5
2 小時以上不到 3 小時		138	9.5	76	5.6	122	9.4
3 小時以上不到 4 小時		41	2.8	21	1.5	28	2.2
4 小時以上不到 5 小時		12	0.8	12	0.9	10	0.8
5 小時以上不到 6 小時		13	0.9	1	0.1	7	0.5
6 小時以上不到 7 小時		2	0.2	1	0.1	6	0.4
7 小時以上不到 8 小時		-	-	-	-	2	0.2
8 小時以上不到 9 小時		1	0.1	4	0.3	1	0.1
9 小時以上		7	0.5	13	1.0	1	0.1
總和		1,459	100.0	1,339	100.0	1,305	100.0

C3c.請問你最常看哪幾個網站的新聞？（頁 1/2）

		資料庫 二期三次 2019		資料庫 二期二次 2018		資料庫 二期一次 2017	
題號	變數名稱	C3c	C3c	F2c	F2c	C3c	C3c
選項		次數	%	次數	%	次數	%
社群媒體		746	51.1	674	50.3	516	39.5
即時通訊軟體		756	51.8	674	50.3	483	37.0
Yahoo!奇摩		556	38.1	591	44.1	664	50.9
蘋果日報		209	14.3	280	20.9	-	-
壹週刊		62	4.3	77	5.7	-	-
Ettoday 東森新聞雲		450	30.9	269	20.1	430	32.9
Google 新聞		258	17.7	563	42.1	441	33.8
整合網路新聞 APP		198	13.6	144	10.7	119	9.2
聯合新聞網		154	10.5	71	5.3	159	12.2
中時電子報		94	6.4	43	3.2	100	7.6
自由時報		135	9.2	72	5.4	83	6.4
Nownews（今日新聞）		98	6.7	51	3.8	96	7.3
msn（微軟 msn 臺灣新聞）		14	1.0	8	0.6	17	1.3
新頭殼		16	1.1	13	1.0	10	0.8
The News Lens（關鍵評論網）		29	2.0	32	2.4	20	1.5
PC Home（網路家庭)		20	1.4	5	0.4	13	1.0
公民新聞（PEOPO）		18	1.3	5	0.3	19	1.5
公民行動影音紀錄料庫		8	0.5	9	0.7	2	0.1
苦勞網		1	0.1	6	0.4	1	0.1
PNN 公共議題中心		5	0.3	6	0.4	2	0.1
台灣立報		1	0.1	-	-	2	0.2
環境資訊電子報		3	0.2	3	0.2	4	0.3
BBS（電子佈告欄）		39	2.7	88	6.6	47	3.6
CNN		42	2.9	25	1.9	31	2.3
BBC		24	1.6	25	1.8	-	-
NHK		6	0.4	11	0.8	-	-
報導者		6	0.4	9	0.7	4	0.3
風傳媒		78	5.4	41	3.1	-	-
上下游新聞市集		3	0.2	2	0.2	-	-
EBC 東森新聞		103	7.0	46	3.4	-	-
EBC 東森財經新聞		51	3.5	27	2.0	-	-
CTI 中天新聞		72	4.9	38	2.9	-	-

C3c 請問你最常看哪幾個網站的新聞？（頁 2/2）

		資料庫 二期三次 2019		資料庫 二期二次 2018		資料庫 二期一次 2017	
題號	變數名稱	C3c	C3c	F2c	F2c	C3c	C3c
選項		次數	%	次數	%	次數	%
民視新聞		85	5.8	52	3.9	-	-
三立新聞		122	8.4	60	4.4	-	-
台視新聞		36	2.5	20	1.5	-	-
華視新聞		31	2.1	14	1.1	-	-
中視新聞		35	2.4	22	1.6	-	-
壹電視		64	4.4	48	3.6	-	-
公共電視		32	2.2	19	1.4	-	-
大愛電視		26	1.8	24	1.8	-	-
TVBS 新聞		110	7.6	-	-	-	-
CNA 中央通訊社		5	0.4	-	-	-	-
匯流新聞網		2	0.2	-	-	-	-
卡提諾狂新聞		97	6.7	-	-	-	-
地球圖輯隊		9	0.6	-	-	-	-
iThome		3	0.2	-	-	-	-
癮科技		26	1.8	-	-	-	-
經濟日報		19	1.3	-	-	-	-
臺灣醒報		1	0.1	-	-	-	-
民報		3	0.2	-	-	-	-
科技新報		10	0.7	-	-	-	-
華爾街日報		9	0.6	-	-	-	-
端傳媒		2	0.1	-	-	-	-
百度新聞		13	0.9	-	-	-	-
騰訊新聞		8	0.5	-	-	-	-
壹蘋果		-	-	-	-	341	26.1
三立新聞網		-	-	92	6.9	-	-
Wereport		-	-	1	0.1	1	0.1
四方報		-	-	4	0.3	-	-
其他		18	1.2	15	1.1	18	1.4
總和		5,024	344.5	4,276	319.3	3,620	277.3

D1a.請問你每個月平均有幾天會看紙本雜誌？（頁 1/2）

		資料庫 二期三次 2019		資料庫 二期二次 2018		資料庫 二期一次 2017	
題號	變數名稱	D1a	D1a	E1a.	E1a.	D1a	D1a
選項		次數	%	次數	%	次數	%
0 天		1,497	74.8	1564	77.1	1,574	73.6
0.5 天		58	2.9	34	1.7	44	2.1
1.0 天		98	4.9	60	3.0	82	3.8
1.5 天		18	0.9	14	0.7	18	0.8
2.0 天		88	4.4	68	3.3	82	3.8
2.5 天		6	0.3	10	0.5	10	0.4
3.0 天		66	3.3	44	2.2	55	2.6
3.5 天		2	0.1	5	0.2	7	0.3
4.0 天		31	1.5	27	1.3	39	1.8
4.5 天		1	0.1	1	0.1	6	0.3
5.0 天		34	1.7	48	2.4	48	2.3
5.5 天		-	-	3	0.1	1	0.1
6.0 天		9	0.4	10	0.5	10	0.5
6.5 天		1	0.1	1	0.1	-	-
7.0 天		13	0.6	22	1.1	31	1.5
7.5 天		-	-	1	0.1	3	0.1
8.0 天		8	0.4	10	0.5	13	0.6
9.0 天		-	-	1	0.1	2	0.1
10.0 天		24	1.2	29	1.4	28	1.3
12.0 天		3	0.2	1	0.1	9	0.4
12.5 天		-	-	-	-	1	0.1
13.0 天		-	-	2	0.1	2	0.1
14.0 天		2	0.1	4	0.2	-	-
15.0 天		11	0.5	17	0.8	13	0.6
16.0 天		1	0.1	2	0.1	2	0.1
17.0 天		2	0.1	-	-	-	-
18.0 天		1	0.1	1	0.1	1	0.1
19.0 天		-	-	-	-	-	-
20.0 天		9	0.5	13	0.6	18	0.8
20.5 天		-	-	-	-	-	-
21.0 天		-	-	3	0.2	-	-
22.0 天		-	-	2	0.1	1	0.1

D1a.請問你每個月平均有幾天會看紙本雜誌？（頁 2/2）

		資料庫 二期三次 2019		資料庫 二期二次 2018		資料庫 二期一次 2017	
題號	變數名稱	D1a	D1a	E1a.	E1a.	D1a	D1a
選項		次數	%	次數	%	次數	%
22.5 天		-	-	-	-	1	0.1
23.0 天		-	-	-	-	-	-
24.0 天		-	-	-	-	3	0.1
24.5 天		-	-	-	-	1	0.1
25.0 天		-	-	3	0.1	2	0.1
25.5 天		-	-	1	0.1	1	0.1
26.0 天		-	-	1	0.1	-	-
28.0 天		2	0.1	3	0.2	2	0.1
29.0 天		-	-	1	0.1	1	0.1
29.5 天		-	-	-	-	-	-
30.0 天以上		18	0.9	22	1.1	25	1.1
總和		2,000	100.0	2,028	100.0	2,138	100.0

D1b.請問你如果有看紙本雜誌（不算網路雜誌）的那一天，你一整天大概會看多久？

		資料庫 二期三次 2019		資料庫 二期二次 2018		資料庫 二期一次 2017	
題號	變數名稱	D1b	D1b	E1b	E1b	D1b	D1b
選項		次數	%	次數	%	次數	%
不到 30 分鐘		100	20.0	52	11.1	107	19.0
30 分鐘以上不到 1 小時		162	32.2	113	24.4	144	25.5
1 小時以上不到 2 小時		166	32.9	213	45.9	204	36.1
2 小時以上不到 3 小時		55	10.9	55	11.8	81	14.4
3 小時以上不到 4 小時		10	2.0	13	2.7	16	2.9
4 小時以上不到 5 小時		8	1.6	8	1.7	7	1.2
5 小時以上不到 6 小時		1	0.2	1	0.1	1	0.1
6 小時以上不到 7 小時		1	0.2	-	-	2	0.4
8 小時以上		1	0.2	10	2.2	2	0.4
總和		503	100.0	464	100.0	564	100.0

D2a.請問你每個月平均有幾天會在網路上看雜誌？（頁 1/2）

		資料庫 二期三次 2019		資料庫 二期二次 2018		資料庫 二期一次 2017	
題號	變數名稱	D2a	D2a	E2a.	E2a.	D2a	D2a
選項		次數	%	次數	%	次數	%
0.0 天		1,335	76.7	1,416	84.6	1,300	77.1
0.5 天		45	2.6	19	1.2	33	1.9
1.0 天		46	2.6	27	1.6	39	2.3
1.5 天		5	0.3	6	0.4	6	0.4
2.0 天		51	2.9	32	1.9	49	2.9
2.5 天		6	0.4	4	0.2	5	0.3
3.0 天		25	1.4	21	1.3	39	2.3
3.5 天		2	0.1	2	0.1	1	0.1
4.0 天		17	1.0	13	0.8	9	0.5
4.5 天		6	0.4	2	0.1	3	0.2
5.0 天		25	1.4	22	1.3	24	1.4
5.5 天		2	0.1	1	0.1	2	0.1
6.0 天		9	0.5	5	0.3	5	0.3
6.5 天		1	0.1	1	0.1	-	-
7.0 天		19	1.1	11	0.7	13	0.8
7.5 天		-	-	-	-	-	-
8.0 天		8	0.5	5	0.3	7	0.4
8.5 天		1	0.1	-	-	-	-
9.0 天		2	0.1	-	-	2	0.1
9.5 天		-	-	-	-	-	-
10.0 天		20	1.1	21	1.2	30	1.8
11.0 天		-	-	1	0.1	-	-
11.5 天		-	-	-	-	-	-
12.0 天		3	0.2	6	0.3	6	0.3
13.0 天		3	0.2	-	-	-	-
14.0 天		2	0.1	1	0.1	-	-
15.0 天		22	1.3	7	0.4	16	1.0
16.0 天		-	-	-	-	3	0.1
17.0 天		1	0.1	1	0.1	4	0.2
17.5 天		1	0.1	-	-	-	-
19.0 天		-	-	-	-	1	0.1
19.5 天		-	-	-	-	1	0.1

D2a.請問你每個月平均有幾天會在網路上看雜誌？（頁 2/2）

		資料庫 二期三次 2019		資料庫 二期二次 2018		資料庫 二期一次 2017	
題號	變數名稱	D2a	D2a	E2a.	E2a.	D2a	D2a
選項		次數	%	次數	%	次數	%
20.0 天		9	0.5	8	0.5	17	1.0
20.5 天		-	-	-	-	-	-
21.0 天		1	0.1	1	0.1	1	0.1
22.0 天		2	0.1	1	0.1	5	0.3
23.0 天		-	-	-	-	2	0.1
23.5 天		-	-	-	-	-	-
24.0 天		1	0.1	1	0.1	-	-
25.0 天		6	0.3	3	0.2	7	0.4
26.0 天		1	0.1	-	-	5	0.3
26.5 天		-	-	-	-	-	-
27.0 天		-	-	1	0.1	-	-
28.0 天		-	-	2	0.1	-	-
28.5 天		-	-	4	0.2	-	-
29.0 天		-	-	-	-	3	0.2
30.0 天以上		63	3.7	29	1.7	46	2.8
總和		1,740	100.0	1,674	100.0	1,685	100.0

D2b.請問你如果有看網路雜誌的那一天，你一整天大概會看多久？

	資料庫 二期三次 2019		資料庫 二期二次 2018		資料庫 二期一次 2017	
題號　變數名稱	D2b	D2b	E2b	E2b	D2b	D2b
選項	次數	%	次數	%	次數	%
不到 30 分鐘	87	21.5	37	14.2	78	20.3
30 分鐘(含)以上不到 1 小時	117	28.8	58	22.6	88	22.8
1 小時(含)以上不到 2 小時	124	30.6	99	38.5	137	35.6
2 小時(含)以上不到 3 小時	42	10.3	39	15.2	58	15.0
3 小時(含)以上不到 4 小時	23	5.6	8	3.2	13	3.5
4 小時(含)以上不到 5 小時	4	1.0	4	1.6	3	0.8
5 小時(含)以上不到 6 小時	3	0.7	1	0.6	3	0.7
6 小時以上	6	1.4	11	4.3	5	1.5
總和	405	100.0	258	100.0	385	100.0

E1.請問你每週平均有幾天會聽廣播？

		資料庫 二期三次 2019		資料庫 二期二次 2018		資料庫 二期一次 2017	
題號	變數名稱	E1	E1	C1	C1	E1	E1
選項		次數	%	次數	%	次數	%
0 天		1,262	63.1	1,439	70.9	1,370	64.1
0.5 天		38	1.9	42	2.1	44	2.1
1.0 天		90	4.5	49	2.4	67	3.1
1.5 天		6	0.3	11	0.6	12	0.6
2.0 天		67	3.3	44	2.2	63	2.9
2.5 天		5	0.2	12	0.6	7	0.3
3.0 天		57	2.9	44	2.1	55	2.6
3.5 天		2	0.1	7	0.4	17	0.8
4.0 天		26	1.3	24	1.2	34	1.6
4.5 天		3	0.2	4	0.2	3	0.1
5.0 天		163	8.2	147	7.3	159	7.5
5.5 天		5	0.3	4	0.2	1	0.1
6.0 天		34	1.7	30	1.5	30	1.4
6.5 天		2	0.1	-	-	3	0.1
7.0 天		239	12.0	171	8.4	272	12.7
總和		2,000	100.0	2,028	100.0	2,138	100.0

E2.請問你如果有聽廣播的那一天，你一整天大概會聽多久？

		資料庫 二期三次 2019		資料庫 二期二次 2018		資料庫 二期一次 2017	
題號	變數名稱	E2	E2	C2	C2	E2	E2
選項		次數	%	次數	%	次數	%
不到 30 分鐘		67	9.1	45	7.6	58	7.6
30 分鐘以上不到 1 小時		132	17.8	99	16.7	107	14.0
1 小時以上不到 2 小時		217	29.4	189	32.1	201	26.2
2 小時以上不到 3 小時		106	14.3	79	13.4	117	15.3
3 小時以上不到 4 小時		47	6.3	44	7.5	61	7.9
4 小時以上不到 5 小時		31	4.2	29	5.0	43	5.5
5 小時以上不到 6 小時		19	2.6	18	3.0	28	3.6
6 小時以上不到 7 小時		18	2.4	12	2.1	34	4.5
7 小時以上不到 8 小時		13	1.7	9	1.5	23	3.0
8 小時以上不到 9 小時		62	8.5	44	7.5	69	9.0
9 小時以上不到 10 小時		5	0.7	2	0.4	4	0.5
10 小時以上		22	2.9	18	3.1	23	3.0
總和		738	100.0	589	100.0	768	100.0

F1、F3.請問你每星期的星期一到星期五加星期六和星期日平均有幾天會看電視？

		資料庫 二期三次 2019		資料庫 二期二次 2018		資料庫 二期一次 2017	
題號	變數名稱	F1、F3	F1、F3	B1、B3	B1、B3	F1、F3	F1、F3
選項		次數	%	次數	%	次數	%
0 天		194	9.7	182	9.0	190	8.9
0.5 天		25	1.2	10	0.5	11	0.5
1 天		44	2.2	40	2.0	50	2.3
1.5 天		16	0.8	22	1.1	25	1.1
2 天		63	3.2	53	2.6	76	3.5
2.5 天		18	0.9	12	0.6	24	1.1
3 天		49	2.4	54	2.7	46	2.1
3.5 天		9	0.4	17	0.8	13	0.6
4 天		45	2.2	67	3.3	61	2.8
4.5 天		8	0.4	21	1.0	10	0.5
5 天		86	4.3	170	8.4	137	6.4
5.5 天		27	1.3	32	1.6	23	1.1
6 天		118	5.9	145	7.1	98	4.6
6.5 天		16	0.8	40	2.0	22	1.0
7 天		1,283	64.2	1,163	57.4	1,353	63.3
總和		2,000	100.0	2,028	100.0	2,138	100.0

F2.在你有看電視的星期一到星期五，你一整天大概會看多久？

	資料庫 二期三次 2019		資料庫 二期二次 2018		資料庫 二期一次 2017	
題號　　變數名稱	F2	F2	B2	B2	F2	F2
選項	次數	%	次數	%	次數	%
不到 30 分鐘	59	3.3	43	2.4	52	2.8
30 分鐘以上不到 1 小時	148	8.4	100	5.5	153	8.1
1 小時以上不到 2 小時	401	22.8	440	24.3	446	23.7
2 小時以上不到 3 小時	454	25.8	550	30.3	517	27.5
3 小時以上不到 4 小時	287	16.3	291	16.0	318	16.9
4 小時以上不到 5 小時	144	8.2	164	9.1	158	8.4
5 小時以上不到 6 小時	129	7.4	115	6.3	96	5.1
6 小時以上不到 7 小時	63	3.6	40	2.2	51	2.7
7 小時以上不到 8 小時	15	0.8	11	0.6	12	0.6
8 小時以上不到 9 小時	35	2.0	16	0.9	35	1.9
9 小時以上不到 10 小時	3	0.2	6	0.3	5	0.3
10 小時以上	20	1.1	36	2.0	37	2.0
總和	1,758	100.0	1,814	100.0	1,880	100.0

F4.星期六或星期日有看電視的那一天，你一整天大概會看多久？

	資料庫 二期三次 2019		資料庫 二期二次 2018		資料庫 二期一次 2017	
題號　　變數名稱	F4	F4	B4	B4	F4	F4
選項	次數	%	次數	%	次數	%
不到 30 分鐘	35	2.1	18	1.1	28	1.6
30 分鐘以上不到 1 小時	90	5.4	50	2.9	83	4.6
1 小時以上不到 2 小時	287	17.1	314	18.5	297	16.6
2 小時以上不到 3 小時	384	22.9	457	27.0	456	25.5
3 小時以上不到 4 小時	327	19.5	335	19.8	339	18.9
4 小時以上不到 5 小時	215	12.8	193	11.4	200	11.1
5 小時以上不到 6 小時	136	8.1	119	7.0	159	8.9
6 小時以上不到 7 小時	96	5.7	87	5.1	100	5.6
7 小時以上不到 8 小時	23	1.4	18	1.1	21	1.1
8 小時以上不到 9 小時	45	2.7	47	2.8	57	3.2
9 小時以上不到 10 小時	-	-	4	0.2	5	0.3
10 小時以上	41	2.5	52	3.1	47	2.6
總和	1,678	100.0	1,693	100.0	1,792	100.0

F5.每週七天中，你平均有幾天會看電視新聞？

		資料庫 二期三次 2019		資料庫 二期二次 2018		資料庫 二期一次 2017	
題號	變數名稱	F5	F5	B5	B5	F5	F5
選項		次數	%	次數	%	次數	%
0 天		114	6.3	85	4.6	119	6.1
0.5 天		31	1.7	33	1.8	26	1.3
1.0 天		63	3.5	91	4.9	63	3.2
1.5 天		15	0.8	28	1.5	22	1.1
2.0 天		90	5.0	107	5.8	85	4.4
2.5 天		13	0.7	16	0.9	12	0.6
3.0 天		73	4.1	108	5.9	85	4.4
3.5 天		12	0.6	23	1.3	12	0.6
4.0 天		36	2.0	79	4.3	60	3.1
4.5 天		-	-	12	0.7	1	0.1
5.0 天		145	8.0	189	10.2	128	6.6
5.5 天		7	0.4	20	1.1	5	0.3
6.0 天		47	2.6	79	4.3	40	2.1
6.5 天		2	0.1	9	0.5	3	0.1
7.0 天		1,158	64.1	965	52.3	1,287	66.1
總和		1,806	100.0	1,846	100.0	1,948	100.0

F6.你如果有看電視新聞的那一天，你一整天大概會看多久？

	資料庫 二期三次 2019		資料庫 二期二次 2018		資料庫 二期一次 2017	
題號　　變數名稱	F6	F6	B6	B6	F6	F6
選項	次數	%	次數	%	次數	%
不到 30 分鐘	197	11.7	225	12.8	227	12.4
30 分鐘(含)以上不到 1 小時	428	25.3	463	26.3	468	25.6
1 小時(含)以上不到 2 小時	704	41.6	740	42.0	770	42.1
2 小時(含)以上不到 3 小時	228	13.5	227	12.9	246	13.5
3 小時(含)以上不到 4 小時	65	3.8	54	3.1	60	3.3
4 小時(含)以上不到 5 小時	22	1.3	16	0.9	22	1.2
5 小時(含)以上不到 6 小時	19	1.2	11	0.6	16	0.9
6 小時(含)以上不到 7 小時	6	0.3	6	0.4	8	0.5
7 小時(含)以上不到 8 小時	2	0.1	2	0.1	2	0.1
8 小時(含)以上不到 9 小時	7	0.4	5	0.3	5	0.3
9 小時(含)以上不到 10 小時	1	0.1	-	-	-	-
10 小時(含)以上	12	0.8	12	0.6	5	0.2
總和	1,692	100.0	1,760	100.0	1,829	100.0

F7.你最常看哪一台電視新聞？（頁 1/3）

		資料庫 二期三次 2019		資料庫 二期二次 2018		資料庫 二期一次 2017	
題號	變數名稱	F7	F7	B7	B7	F7	F7
選項		次數	%	次數	%	次數	%
TVBS		278	16.4	241	13.7	383	21.0
民視		174	10.3	269	15.3	241	13.2
三立新聞台		196	11.6	158	9.0	182	10.0
東森新聞台		159	9.4	194	11.0	234	12.8
中天新聞台		248	14.6	177	10.1	163	8.9
年代新聞台		58	3.4	47	2.7	47	2.6
中視		84	5.0	89	5.1	114	6.2
台視		68	4.0	75	4.3	82	4.5
壹電視新聞台		66	3.9	76	4.3	64	3.5
三立台灣台		16	1.0	30	1.7	37	2.0
華視		33	1.9	26	1.5	39	2.1
TVBS-N		18	1.1	161	9.2	15	0.8
民視新聞台		81	4.8	70	4.0	76	4.2
東森綜合台		8	0.5	11	0.6	18	1.0
公共電視		35	2.1	15	0.8	17	0.9
非凡新聞台		15	0.9	15	0.9	25	1.4
三立都會台		4	0.2	5	0.3	7	0.4
東森財經新聞台		9	0.5	4	0.2	9	0.5
大愛		13	0.7	11	0.6	11	0.6
緯來體育台		8	0.5	4	0.2	14	0.8
TVBS 歡樂台		4	0.2	7	0.4	3	0.2
非凡商業台		11	0.6	4	0.2	8	0.4
寰宇新聞台		17	1.0	12	0.7	6	0.3
八大綜合台		4	0.2	1	0.1	2	0.1
中視新聞台		3	0.1	8	0.4	3	0.1
三立綜合台		7	0.4	5	0.3	-	-
CNN		2	0.1	4	0.2	2	0.1
大愛電視		2	0.1	4	0.2	1	0.1
寰宇新聞二台		5	0.3	2	0.1	-	-
客家電視		2	0.1	1	0.1	1	0.1
ESPN HD		1	0.1	1	0.1	-	-

F7.你最常看哪一台電視新聞？（頁 2/3）

		資料庫 二期三次 2019		資料庫 二期二次 2018		資料庫 二期一次 2017	
題號	變數名稱	F7	F7	B7	B7	F7	F7
選項		次數	%	次數	%	次數	%
華視新聞頻道		2	0.1	1	0.1	-	-
大愛二台		1	0.1	1	0.1	-	-
壹電視綜合台		1	0.1	1	0.1	-	-
三立財經商業台		1	0.1	1	0.1	-	-
台視財經台		4	0.3	1	0.1	-	-
台視綜合台		1	0.1	1	0.1	-	-
國家地理高畫質野生頻道		5	0.3	1	0.1	-	-
三立戲劇台		3	0.2	1	0.1	-	-
緯來綜合台		1	0.1	-	-	1	0.1
原住民族電視		3	0.2	-	-	1	0.1
衛視體育台		1	0.1	-	-	3	0.1
NHK		2	0.1	-	-	2	0.1
靖天日本台		1	0.1	-	-	-	-
人間衛視		1	0.1	-	-	-	-
Star Movies HD		4	0.3	-	-	-	-
ESPN		1	0.1	-	-	-	-
財訊財經台		2	0.1	-	-	-	-
華視教育文化		1	0.1	-	-	-	-
國家地理高畫質頻道		1	0.1	-	-	-	-
亞洲綜合台		2	0.1	-	-	-	-
寰宇 HD 綜合		2	0.1	-	-	-	-
靖洋戲劇台		1	0.1	-	-	-	-
龍華電影		1	0.1	-	-	-	-
龍華影劇		1	0.1	-	-	-	-
龍華洋片		1	0.1	-	-	-	-
FOX 頻道		2	0.1	-	-	-	-
龍華經典		1	0.1	-	-	-	-
KLT-靖天國際台		3	0.2	-	-	-	-
FOX News Channel		-	-	4	0.2	-	-
福斯家庭電影台		-	-	4	0.2	-	-
民視綜合台 FTV		-	-	1	0.1	1	0.1

F7.你最常看哪一台電視新聞？（頁 3/3）

		資料庫 二期三次 2019		資料庫 二期二次 2018		資料庫 二期一次 2017	
題號	變數名稱	F7	F7	B7	B7	F7	F7
選項		次數	%	次數	%	次數	%
東風衛視		-	-	-	-	2	0.1
民視交通台		-	-	-	-	2	0.1
BBC		-	-	-	-	2	0.1
全球財經網		-	-	-	-	1	0.1
中華財經		-	-	-	-	1	0.1
中視綜藝台		-	-	-	-	1	0.1
VTV4 台		-	-	-	-	1	0.1
亞洲旅遊台		-	-	-	-	1	0.1
美食星球頻道		-	-	-	-	2	0.1
華視新聞資訊台		-	-	-	-	1	0.1
寰宇財經台		-	-	-	-	1	0.1
好消息		-	-	-	-	-	-
八大第一台		-	-	-	-	-	-
ELTV 英語學習台		-	-	-	-	-	-
Nice TV		-	-	-	-	-	-
BBC Earth		-	-	-	-	-	-
運通財經台		-	-	-	-	-	-
Deutsche Welle		-	-	-	-	-	-
台灣交通台		-	-	-	-	-	-
其他		13	0.7	13	0.7	-	-
總和		1,692	100.0	1,760	100.0	1,828	100.0

G1.請問你每週平均有幾天會看戲劇節目（一般會以連續多集播出；不含電影）？(包含網路上觀看，或是從網路上下載來看的都算；例如：鄉土劇、偶像劇、韓劇、日劇、影集)

	資料庫 二期三次 2019		資料庫 二期一次 2017	
題號　變數名稱	G1	G1	G1	G1
選項	次數	%	次數	%
0 天	715	35.7	877	41.0
0.5 天	45	2.3	27	1.2
1.0 天	86	4.3	82	3.8
1.5 天	14	0.7	15	0.7
2.0 天	111	5.6	134	6.3
2.5 天	7	0.4	12	0.5
3.0 天	105	5.3	137	6.4
3.5 天	13	0.6	10	0.5
4.0 天	63	3.2	63	2.9
4.5 天	2	0.1	6	0.3
5.0 天	380	19.0	310	14.5
5.5 天	8	0.4	5	0.2
6.0 天	37	1.9	23	1.1
6.5 天	4	0.2	1	0.1
7.0 天	408	20.4	436	20.4
總和	2,000	100.0	2,138	100.0

G2.在你有看戲劇節目的那一天，你一整天大概會看多久？

	資料庫 二期三次 2019		資料庫 二期一次 2017	
題號　變數名稱	G2	G2	G2	G2
選項	次數	次數	次數	%
不到 30 分鐘	20	1.6	27	2.1
30 分鐘以上(含)不到 1 小時	68	5.3	70	5.6
1 小時以上(含)不到 2 小時	384	29.9	428	34.0
2 小時以上(含)不到 3 小時	537	41.8	478	37.9
3 小時以上(含)不到 4 小時	151	11.8	147	11.7
4 小時以上(含)不到 5 小時	57	4.4	50	3.9
5 小時以上(含)不到 6 小時	24	1.9	24	1.9
6 小時以上(含)不到 7 小時	15	1.2	16	1.2
7 小時以上(含)不到 8 小時	5	0.4	5	0.4
8 小時以上(含)不到 9 小時	10	0.8	7	0.5
9 小時以上(含)不到 10 小時	2	0.2	-	-
10 小時以上(含)不到 11 小時	6	0.5	6	0.4
12 小時以上(含)	5	0.4	4	0.3
總和	1,285	100.0	1,261	100.0

G3.請問你最常看哪些類型的戲劇節目？（頁 1/2）

		資料庫 二期三次 2019	
題號	變數名稱	G3.	G3.
選項		次數	%
懸疑推理		235	18.3
愛情文藝		279	21.7
宮廷劇		362	28.2
奇幻魔法		88	6.8
鄉土		374	29.1
歷史劇		244	19.0
犯罪		113	8.8
喜劇		324	25.2
武俠		102	7.9
科幻		171	13.3
家庭劇		381	29.7
穿越劇		95	7.4
動作冒險		204	15.9
溫馨		185	14.4
校園		57	4.5
驚悚		89	6.9
社會寫實		217	16.9
職場		58	4.5
英雄		91	7.1
勵志		122	9.5
醫療		114	8.9
靈異		71	5.5
戰爭		59	4.6
政治		30	2.3
恐怖		57	4.4
催淚		39	3.1
料理美食		161	12.5
權力鬥爭		66	5.1
災難		35	2.8
運動		86	6.7

G3.請問你最常看哪些類型的戲劇節目？（頁 2/2）

		資料庫 二期三次 2019	
題號	變數名稱	G3.	G3.
選項		次數	%
復仇		31	2.4
悲劇		13	1.0
音樂		75	5.8
情慾		15	1.2
傳記		31	2.4
軍教		22	1.7
其他		2	0.1
總數		4,696	365.4

G4-1.請問你主要透過什麼管道收看戲劇節目？

		資料庫 二期三次 2019	
題號	變數名稱	G4.1.	G4.1.
選項		次數	%
電視		820	63.8
線上影音串流平台		462	35.9
其他		3	0.2
總和		1,285	100.0

G4-2.請問是下列哪一種類型的電視？

		資料庫 二期三次 2019	
題號	變數名稱	G4.2	G4.2
選項		次數	%
只有無線電視頻道		62	7.6
有線電視頻道與無線電視頻道		622	75.8
衛星電視		12	1.5
MOD（數位機上盒）		124	15.1
總和		820	100.0

G5-0.請問你為何會想看戲劇節目？

		資料庫 二期三次 2019	
題號	變數名稱	G5.0.	G5.0.
選項		次數	%
因為看戲劇節目很享受		405	31.6
可以讓人開心		413	32.2
可以讓人放鬆		716	55.7
可以打發時間		888	69.1
因為無聊沒事做		549	42.7
可以暫時拋開生活壓力		433	33.7
可以從戲劇中瞭解人生的意義		291	22.6
可以從戲劇中探索關係（親情、友情、愛情）的意義		252	19.6
可以從戲劇中知道別人如何過生活		167	13.0
可以從戲劇中瞭解各行各業		179	14.0
可以從戲劇中知道歷史故事		206	16.0
因為看戲劇時會覺得好像有人陪伴		104	8.1
因為喜歡裡面的演員		197	15.3
可以跟朋友討論戲劇的內容		174	13.5
怕大家在討論某些戲劇時不知道他們在講什麼		32	2.5
其他		9	0.7
總數		5,016	390.3

G5.(05).你喜歡看一齣戲是因為它具啟發性

	資料庫 二期三次 2019		資料庫 二期一次 2017	
題號 變數名稱	G5.(05)	G5.5	G5.(05)	G5.5
選項	次數	%	次數	%
非常不同意	18	1.4	36	2.9
不同意	163	12.7	248	19.7
普通	393	30.6	434	34.4
同意	592	46.0	451	35.8
非常同意	120	9.3	91	7.3
總和	1,285	100.0	1,261	100.0

G5.(06).你喜歡看一齣戲是因為它很有娛樂性

		資料庫 二期三次 2019		資料庫 二期一次 2017	
題號	變數名稱	G5.(06)	G5.6	G5.(06)	G5.6
選項		次數	%	次數	%
非常不同意		15	1.2	10	0.8
不同意		44	3.4	64	5.1
普通		204	15.9	242	19.2
同意		837	65.1	749	59.4
非常同意		185	14.4	196	15.6
總和		1,285	100.0	1,261	100.0

G5.(07).你心裡常常想著沒看完的戲劇節目後面結局會是如何

	資料庫 二期三次 2019		資料庫 二期一次 2017	
題號 變數名稱	G5.(07)	G5.7	G5.(07)	G5.7
選項	次數	%	次數	%
非常不同意	39	3.0	86	6.8
不同意	253	19.7	333	26.4
普通	281	21.9	278	22.1
同意	558	43.4	461	36.5
非常同意	154	12.0	103	8.2
總和	1,285	100.0	1,261	100.0

G5.(08).你花在看戲劇節目的時間經常超過自己預計的時間

		資料庫 二期三次 2019	
題號	變數名稱	G5.(08)	G5.8
選項		次數	%
非常不同意		65	5.1
不同意		369	28.7
普通		319	24.8
同意		416	32.4
非常同意		116	9.0
總和		1,285	100.0

G5.(09).你一看戲劇節目，就停不下來

		資料庫 二期三次 2019	
題號	變數名稱	G5.(09)	G5.9
選項		次數	%
非常不同意		102	7.9
不同意		396	30.8
普通		314	24.4
同意		343	26.7
非常同意		130	10.1
總和		1,285	100.0

G5.(10).看戲劇節目時，你會看到入迷，忘了周圍的世界

	資料庫 二期三次 2019		資料庫 二期一次 2017	
題號 變數名稱	G5.(10)	G5.10	G5.(10)	G5.10
選項	次數	%	次數	%
非常不同意	106	8.3	139	11.0
不同意	558	43.5	568	45.0
普通	318	24.7	293	23.2
同意	251	19.5	202	16.0
非常同意	52	4.0	60	4.8
總和	1,285	100.0	1,261	100.0

G5.(11).看戲劇節目時，你會陶醉其中，好像你是裡面的演員

	資料庫 二期三次 2019		資料庫 二期一次 2017	
題號 變數名稱	G5.(11)	G5.11	G5.(11)	G5.11
選項	次數	%	次數	%
非常不同意	134	10.4	156	12.4
不同意	632	49.2	591	46.9
普通	294	22.9	307	24.3
同意	197	15.3	160	12.7
非常同意	28	2.1	47	3.8
總和	1,285	100.0	1,261	100.0

G5.(12).你會和你認識的人討論劇情

	資料庫 二期三次 2019		資料庫 二期一次 2017	
題號 變數名稱	G5.(12)	G5.12	G5.(12)	G5.12
選項	次數	%	次數	%
非常不同意	67	5.2	90	7.1
不同意	277	21.6	330	26.2
普通	268	20.8	307	24.4
同意	560	43.6	451	35.8
非常同意	113	8.8	83	6.6
總和	1,285	100.0	1,261	100.0

G5.(14).如果可能的話，你會連續看一集以上的戲劇節目或影集

		資料庫 二期三次 2019	
題號	變數名稱	G5.(14)	G5.14
選項		次數	%
非常不同意		49	3.8
不同意		207	16.1
普通		192	14.9
同意		639	49.8
非常同意		199	15.5
總和		1,285	100.0

H1.請問你每週平均有幾天會透過電腦上網？

		資料庫 二期三次 2019		資料庫 二期二次 2018		資料庫 二期一次 2017	
題號	變數名稱	H1	H1	D2	D2	H1	H1
選項		次數	%	次數	%	次數	%
0 天		693	39.8	704	42.0	617	36.6
0.5 天		16	0.9	-	-	31	1.8
1 天		51	3.0	63	3.8	58	3.4
1.5 天		8	0.4	-	-	6	0.4
2 天		70	4.0	62	3.7	67	4.0
2.5 天		7	0.4	-	-	9	0.5
3 天		35	2.0	56	3.4	47	2.8
3.5 天		12	0.7	-	-	6	0.3
4 天		25	1.4	38	2.2	27	1.6
4.5 天		1	0.1	-	-	4	0.2
5 天		191	11.0	167	10.0	204	12.1
5.5 天		7	0.4	-	-	4	0.2
6 天		30	1.7	27	1.6	32	1.9
6.5 天		10	0.6	-	-	5	0.3
7 天		583	33.5	558	33.3	569	33.8
總和		1,740	100.0	1,674	100.0	1,685	100.0

H2.請問你每週平均有幾天會透過平板上網？

		資料庫 二期三次 2019		資料庫 二期二次 2018		資料庫 二期一次 2017	
題號	變數名稱	H2	H2	D3	D3	H2	H2
選項		次數	%	次數	%	次數	%
0 天		1,313	75.4	1,250	74.7	1,218	72.3
0.5 天		11	0.7	-	-	31	1.8
1 天		37	2.1	47	2.8	30	1.8
1.5 天		7	0.4	-	-	6	0.4
2 天		49	2.8	40	2.4	40	2.4
2.5 天		3	0.1	-	-	2	0.1
3 天		30	1.8	28	1.7	30	1.8
3.5 天		5	0.3	-	-	6	0.4
4 天		9	0.5	14	0.8	19	1.1
4.5 天		2	0.1	-	-	2	0.1
5 天		26	1.5	34	2.0	29	1.7
5.5 天		1	0.1	-	-	1	0.1
6 天		3	0.2	17	1.0	12	0.7
6.5 天		1	0.1	-	-	2	0.1
7 天		243	14.0	245	14.6	256	15.2
總和		1,740	100.0	1,674	100.0	1,685	100.0

H3.請問你每週平均有幾天會透過手機上網？

		資料庫 二期三次 2019		資料庫 二期二次 2018		資料庫 二期一次 2017	
題號	變數名稱	H3	H3	D4	D4	H3	H3
選項		次數	%	次數	%	次數	%
0 天		30	1.7	40	2.4	78	4.6
0.5 天		6	0.3	-	-	6	0.4
1 天		11	0.6	16	1.0	42	2.5
1.5 天		7	0.4	-	-	7	0.4
2 天		14	0.8	24	1.5	17	1.0
2.5 天		1	0.1	-	-	1	0.1
3 天		14	0.8	14	0.8	24	1.4
3.5 天		8	0.4	-	-	7	0.4
4 天		10	0.6	15	0.9	10	0.6
4.5 天		-	-	-	-	4	0.2
5 天		11	0.6	26	1.5	29	1.7
5.5 天		3	0.2	-	-	2	0.1
6 天		9	0.5	16	1.0	6	0.3
6.5 天		1	0.1	-	-	3	0.2
7 天		1,615	92.8	1,523	91.0	1,449	86.0
總和		1,740	100.0	1,674	100.0	1,685	100.0

H4.在你有上網的那一天，你一整天利用電腦上網工作、學習的時間大概有多久？

	資料庫 二期三次 2019		資料庫 二期二次 2018		資料庫 二期一次 2017	
題號　變數名稱	H4	H4.1.a	D5	D5.1.a	H4	H4.1.a
選項	次數	%	次數	%	次數	%
沒有使用	241	23.0	169	17.4	235	22.0
不到 1 小時	66	6.3	36	3.7	72	6.7
1 小時(含)以上不到 2 小時	135	12.9	148	15.2	142	13.3
2 小時(含)以上不到 3 小時	123	11.7	129	13.3	126	11.8
3 小時(含)以上不到 4 小時	111	10.6	185	19.0	136	12.7
4 小時(含)以上不到 5 小時	85	8.1	78	8.0	87	8.2
5 小時(含)以上不到 6 小時	54	5.2	46	4.8	69	6.5
6 小時(含)以上不到 7 小時	58	5.5	46	4.7	58	5.5
7 小時(含)以上不到 8 小時	29	2.7	29	3.0	30	2.8
8 小時(含)以上不到 9 小時	103	9.8	67	6.9	83	7.8
9 小時(含)以上不到 10 小時	15	1.4	14	1.4	15	1.4
10 小時(含)以上	28	2.7	25	2.5	14	1.3
總和	1,047	100.0	971	100.0	1,067	100.0

H4.扣除工作與學習的上網時間後，你一整天使用電腦上網娛樂與休閒的時間大概有多久？

	資料庫 二期三次 2019		資料庫 二期二次 2018		資料庫 二期一次 2017	
題號　　變數名稱	H4	H4.1.b	D5	D5.1.b	H4	H4.1.b
選項	次數	%	次數	%	次數	%
沒有使用	158	15.1	155	16.0	177	8.3
不到 1 小時	109	10.4	56	5.7	111	5.2
1 小時(含)以上不到 2 小時	262	25.0	236	24.3	250	11.7
2 小時(含)以上不到 3 小時	212	20.3	286	29.5	257	12.0
3 小時(含)以上不到 4 小時	121	11.5	116	12.0	118	5.5
4 小時(含)以上不到 5 小時	64	6.1	64	6.6	72	3.4
5 小時(含)以上不到 6 小時	41	3.9	35	3.6	30	1.4
6 小時(含)以上不到 7 小時	32	3.1	15	1.5	13	0.6
7 小時(含)以上不到 8 小時	16	1.5	3	0.3	7	0.3
8 小時(含)以上不到 9 小時	18	1.7	3	0.3	18	0.9
9 小時(含)以上不到 10 小時	3	0.3	1	0.1	4	0.2
10 小時(含)以上	11	1.1	1	0.1	10	0.5
總和	1,047	100.0	971	100.0	1,067	100.0

H4.在你有上網的那一天，你一整天利用平板上網工作、學習的時間大概有多久？

	資料庫 二期三次 2019		資料庫 二期二次 2018		資料庫 二期一次 2017	
題號　變數名稱	H4	H4.2.a	D5	D5.2.a	H4	H4.2.a
選項	次數	%	次數	%	次數	%
沒有使用	197	46.0	211	49.7	218	46.7
不到 1 小時	33	7.7	43	10.2	40	8.6
1 小時(含)以上不到 2 小時	95	22.1	110	25.9	103	22.0
2 小時(含)以上不到 3 小時	61	14.2	31	7.2	71	15.2
3 小時(含)以上不到 4 小時	13	2.9	18	4.3	18	3.8
4 小時(含)以上不到 5 小時	9	2.2	6	1.5	4	0.8
5 小時(含)以上不到 6 小時	8	1.8	2	0.5	5	1.0
6 小時(含)以上不到 7 小時	9	2.0	-	-	2	0.5
7 小時(含)以上不到 8 小時	2	0.4	-	-	3	0.6
8 小時(含)以上不到 9 小時	1	0.2	2	0.5	2	0.5
10 小時(含)以上	2	0.5	-	-	2	0.3
總和	427	100.0	424	100.0	467	100.0

H4.扣除工作與學習的上網時間後，你一整天使用平板上網娛樂與休閒的時間大概有多久？

	資料庫 二期三次 2019		資料庫 二期二次 2018		資料庫 二期一次 2017	
題號　變數名稱	H4	H4.2.b	D5	D5.2.b	H4	H4.2.b
選項	次數	%	次數	%	次數	%
沒有使用	29	6.9	29	7.0	52	11.2
不到 1 小時	56	13.1	24	5.7	37	7.9
1 小時(含)以上不到 2 小時	143	33.5	141	33.2	131	28.1
2 小時(含)以上不到 3 小時	97	22.8	159	37.6	158	33.8
3 小時(含)以上不到 4 小時	42	9.9	29	6.9	61	13.0
4 小時(含)以上不到 5 小時	24	5.7	21	5.0	19	4.2
5 小時(含)以上不到 6 小時	17	3.9	10	2.4	2	0.4
6 小時(含)以上不到 7 小時	4	0.9	6	1.4	5	1.1
7 小時(含)以上不到 8 小時	4	0.9	-	-	-	-
8 小時(含)以上不到 9 小時	8	1.9	1	0.2	1	0.2
10 小時(含)以上	2	0.6	2	0.5	1	0.1
總和	427	100.0	424	100.0	467	100.0

H4.在你有上網的那一天，你一整天利用手機上網工作、學習的時間大概有多久？

	資料庫 二期三次 2019		資料庫 二期二次 2018		資料庫 二期一次 2017	
題號　變數名稱	H4	H4.3.a	D5	D5.3.a	H4	H4.3.a
選項	次數	%	次數	%	次數	%
沒有使用	669	39.1	767	46.9	628	39.1
不到 1 小時	274	16.0	156	9.5	217	13.5
1 小時(含)以上不到 2 小時	339	19.8	368	22.5	422	26.3
2 小時(含)以上不到 3 小時	184	10.8	169	10.3	176	10.9
3 小時(含)以上不到 4 小時	86	5.1	71	4.3	55	3.4
4 小時(含)以上不到 5 小時	47	2.8	35	2.1	44	2.8
5 小時(含)以上不到 6 小時	33	1.9	24	1.5	23	1.5
6 小時(含)以上不到 7 小時	17	1.0	13	0.8	19	1.2
7 小時(含)以上不到 8 小時	6	0.4	10	0.6	6	0.3
8 小時(含)以上不到 9 小時	32	1.9	16	0.9	14	0.9
9 小時(含)以上不到 10 小時	3	0.2	-	-	1	0.1
10 小時(含)以上	18	1.1	7	0.4	1	0.1
總和	1,710	100.0	1,634	100.0	1,607	100.0

H4.扣除工作與學習的上網時間後，你一整天使用手機上網娛樂與休閒的時間大概有多久？

	資料庫 二期三次 2018		資料庫 二期二次 2018		資料庫 二期一次 2017	
題號　變數名稱	H4	H4.3.b	D5	D5.3.b	H4	H4.3.b
選項	次數	%	次數	%	次數	%
沒有使用	25	1.5	27	1.6	29	1.8
不到 1 小時	206	12.0	170	10.4	197	12.2
1 小時(含)以上不到 2 小時	454	26.5	333	20.4	395	24.6
2 小時(含)以上不到 3 小時	411	24.0	482	29.5	466	29.0
3 小時(含)以上不到 4 小時	226	13.2	233	14.3	261	16.2
4 小時(含)以上不到 5 小時	139	8.1	158	9.7	100	6.2
5 小時(含)以上不到 6 小時	97	5.7	114	7.0	71	4.4
6 小時(含)以上不到 7 小時	69	4.0	46	2.8	38	2.4
7 小時(含)以上不到 8 小時	22	1.3	16	1.0	12	0.7
8 小時(含)以上不到 9 小時	36	2.1	32	2.0	23	1.4
9 小時(含)以上不到 10 小時	2	0.1	3	0.2	2	0.1
10 小時(含)以上	25	1.4	20	1.2	13	0.8
總和	1,710	100.0	1,634	100.0	1,607	100.0

H5.(01).你多常上網收發電子郵件(E-mail)？

		資料庫 二期三次 2019		資料庫 二期二次 2018		資料庫 二期一次 2017	
題號	變數名稱	H5.(01)	H5.1	D6.(01)	D6.1	H5.(01)	H5.1
選項		次數	%	次數	%	次數	%
從來沒有		450	25.9	436	26.1	424	25.1
很少		424	24.4	431	25.7	383	22.7
有時		363	20.8	284	17.0	358	21.2
經常		503	28.9	523	31.3	521	30.9
總和		1,740	100.0	1,674	100.0	1,685	100.0

H5.(02).你多常上網蒐尋、瀏覽資訊？

		資料庫 二期三次 2019		資料庫 二期二次 2018		資料庫 二期一次 2017	
題號	變數名稱	H5.(02)	H5.2	D6.(02)	D6.2	H5.(02)	H5.2
選項		次數	%	次數	%	次數	%
從來沒有		178	10.2	162	9.7	161	9.6
很少		167	9.6	178	10.6	167	9.9
有時		424	24.4	418	25.0	413	24.5
經常		972	55.9	916	54.7	943	56.0
總和		1,740	100.0	1,674	100.0	1,685	100.0

H5.(03).你多常上網使用雲端傳輸資料？

		資料庫 二期三次 2019		資料庫 二期二次 2018		資料庫 二期一次 2017	
題號	變數名稱	H5.(03)	H5.3	D6.(03)	D6.3	H5.(03)	H5.3
選項		次數	%	次數	%	次數	%
從來沒有		614	35.3	603	36.0	595	35.3
很少		415	23.9	395	23.6	429	25.5
有時		347	19.9	314	18.8	320	19.0
經常		364	20.9	362	21.6	341	20.3
總和		1,740	100.0	1,674	100.0	1,685	100.0

H5.(04).你多常上網看網路影音/影片？

		資料庫 二期三次 2019		資料庫 二期二次 2018		資料庫 二期一次 2017	
題號	變數名稱	H5.(04)	H5.4	D6.(04a)	D6.4.a	H5.(04a)	H5.4.a
選項		次數	%	次數	%	次數	%
從來沒有		226	13.0	229	13.6	295	17.5
很少		206	11.9	240	14.3	258	15.3
有時		402	23.1	473	28.3	449	26.6
經常		905	52.0	732	43.7	683	40.5
總和		1,740	100.0	1,674	100.0	1,685	100.0

H5.(05).你多常上網看直播影片？

	資料庫 二期三次 2019		資料庫 二期二次 2018		資料庫 二期一次 2017	
題號 變數名稱	H5.(05)	H5.5	D6.(04b)	D6.4.b	H5.(04b)	H5.4.b
選項	次數	%	次數	%	次數	%
從來沒有	583	33.5	662	39.5	702	41.7
很少	545	31.3	471	28.1	439	26.1
有時	372	21.4	330	19.7	326	19.4
經常	240	13.8	211	12.6	218	12.9
總和	1,740	100.0	1,674	100.0	1,685	100.0

H5.(06).你多常上網看網路隨選視訊平台的影音/影片或電視節目？

	資料庫 二期三次 2019		資料庫 二期二次 2018		資料庫 二期一次 2017	
題號 變數名稱	H5.(06)	H5.6	D6.(04c)	D6.4.c	H5.(04c)	H5.4.c
選項	次數	%	次數	%	次數	%
從來沒有	595	34.2	650	38.8	762	45.3
很少	389	22.4	405	24.2	379	22.5
有時	421	24.2	340	20.3	318	18.9
經常	335	19.2	279	16.7	225	13.4
總和	1,740	100.0	1,674	100.0	1,685	100.0

H5.(07).你多常使用交友網站或交友 APP？

	資料庫 二期三次 2019		資料庫 二期二次 2018		資料庫 二期一次 2017	
題號　變數名稱	H5.(07)	H5.7	D6.(05)	D6.5	H5.(05)	H5.5
選項	次數	%	次數	%	次數	%
從來沒有	1,298	74.6	1,218	72.8	1,241	73.6
很少	273	15.7	249	14.9	240	14.2
有時	101	5.8	130	7.7	119	7.0
經常	68	3.9	77	4.6	86	5.1
總和	1,740	100.0	1,674	100.0	1,685	100.0

H5.(08).請問你平均每月在網路上消費大概花多少錢？

	資料庫 二期三次 2019		資料庫 二期二次 2018		資料庫 二期一次 2017	
題號　變數名稱	H5.(08)	H5.8	D6.(06)	D6.6	H5.(06)	H5.6
選項	次數	%	次數	%	次數	%
0 元	877	50.4	903	54.0	913	54.2
1 元以上(含)不到 200 元	69	4.0	57	3.4	49	2.9
200 元以上(含)不到 400 元	81	4.6	95	5.7	82	4.9
400 元以上(含)不到 600 元	130	7.5	130	7.8	142	8.4
600 元以上(含)不到 800 元	15	0.9	13	0.7	20	1.2
800 元以上(含)不到 1000 元	10	0.6	16	1.0	18	1.1
1000 元以上(含)不到 1500 元	227	13.1	171	10.2	179	10.6
1500 元以上(含)不到 2000 元	33	1.9	38	2.3	34	2.0
2000 元以上(含)不到 3000 元	115	6.6	116	6.9	110	6.5
3000 元以上(含)不到 4000 元	83	4.7	68	4.0	59	3.5
4000 元以上(含)不到 5000 元	12	0.7	11	0.6	11	0.6
5000 元以上	88	5.0	57	3.4	67	4.0
總和	1,740	100.0	1,673	100.0	1,685	100.0

HA1.下列四件事當中，請問你平日最常做哪一件事？

	資料庫 二期三次 2019		資料庫 二期一次 2017	
題號　變數名稱	HA1	HA1	HA1	HA1
選項	次數	%	次數	%
看電視	724	36.3	891	41.7
上網	1,170	58.6	1,096	51.3
看紙本報紙	33	1.6	53	2.5
用收音機聽廣播	69	3.5	96	4.5
總和	1,996	100.0	2,136	100.0

HA2.你最常用哪一種方式看電視？

	資料庫 二期三次 2019		資料庫 二期一次 2017	
題號　變數名稱	HA2	HA2	HA2	HA2
選項	次數	%	次數	%
電視機	693	95.7	873	98.0
網路	31	4.3	18	2.0
總和	724	100.0	891	100.0

HA3a.你使用電視機看電視時，你同時還會做下列哪些事？

	資料庫 二期三次 2019		資料庫 二期一次 2017	
題號　變數名稱	HA3a	HA3a	HA3a	HA3a
選項	次數	%	次數	%
用網路看電視	23	3.4	28	3.2
用電腦上網	25	3.7	51	5.8
用平板上網	20	2.8	29	3.4
用手機上網	238	34.3	249	28.5
看紙本報紙	34	4.9	89	10.2
用收音機聽廣播	10	1.4	42	4.8
看紙本雜誌	7	1.1	23	2.6
以上皆無	395	57.0	495	56.6
總和	752	108.6	1,005	115.1

HA3b.你使用網路看電視時，你同時還會做下列哪些事？

	資料庫 二期三次 2019		資料庫 二期一次 2017	
題號　變數名稱	HA3b	HA3b	HA3b	HA3b
選項	次數	%	次數	%
用電視機看電視	11	34.0	8	41.7
用電腦上網	4	12.3	3	15.0
用平板上網	5	16.0	1	5.5
用手機上網	17	54.7	13	70.7
以上皆無	8	25.1	1	5.1
總和	44	142.1	25	138.0

HA4.你最常用哪一種方式上網？

	資料庫 二期三次 2019		資料庫 二期一次 2017	
題號　變數名稱	HA4	HA4	HA4	HA4
選項	次數	%	次數	%
電腦	230	19.6	262	23.9
平板	31	2.6	49	4.5
手機	910	77.8	785	71.6
總和	1,170	100.0	1,096	100.0

HA5a.你使用電腦上網時，你同時還會做下列哪些事？

	資料庫 二期三次 2019		資料庫 二期一次 2017	
題號　變數名稱	HA5a	HA5a	HA5a	HA5a
選項	次數	%	次數	%
用電視機看電視	35	15.4	72	27.6
用平板上網	5	2.4	29	10.9
用手機上網	125	54.2	145	55.5
看紙本報紙	4	1.9	16	6.2
用收音機聽廣播	14	6.1	16	6.0
看紙本雜誌	5	2.1	21	8.1
以上皆無	84	36.4	85	32.3
總和	272	118.5	384	146.5

HA5b.你使用平板上網時，你同時還會做下列哪些事？

	資料庫 二期三次 2019		資料庫 二期一次 2017	
題號　變數名稱	HA5b	HA5b	HA5b	HA5b
選項	次數	%	次數	%
用電視機看電視	7	23.9	22	45.1
用電腦上網	9	29.6	13	26.0
用手機上網	17	55.3	27	54.9
看紙本報紙	6	18.6	4	7.2
用收音機聽廣播	1	2.4	1	2.3
看紙本雜誌	-	-	1	1.5
以上皆無	10	31.9	12	24.7
總和	50	161.8	80	161.7

HA5c.你使用手機上網時，你同時還會做下列哪些事？

	資料庫 二期三次 2019		資料庫 二期一次 2017	
題號　變數名稱	HA5c	HA5c	HA5c	HA5c
選項	次數	%	次數	%
用電視機看電視	419	46.1	485	61.8
用電腦上網	267	29.3	252	32.1
用平板上網	75	8.2	77	9.8
看紙本報紙	16	1.7	35	4.5
用收音機聽廣播	37	4.1	74	9.4
看紙本雜誌	33	3.6	47	5.9
以上皆無	272	29.9	89	11.3
總和	1,119	122.9	1,059	134.9

HA6.你看紙本報紙時，你同時還會做下列哪些事？

	資料庫 二期三次 2019		資料庫 二期一次 2017	
題號　變數名稱	HA6	HA6	HA6	HA6
選項	次數	%	次數	%
用電視機看電視	3	9.1	20	37.0
用網路看電視	-	-	1	1.6
用電腦上網	1	4.6	6	11.3
用平板上網	-	-	3	5.8
用手機上網	4	13.4	3	5.1
用收音機聽廣播	1	1.2	-	-
看紙本雜誌	3	7.9	10	18.7
以上皆無	24	73.0	28	51.8
總和	36	109.2	70	131.3

HA7.你用收音機聽廣播時，你同時還會做下列哪些事？

	資料庫 二期三次 2019		資料庫 二期一次 2017	
題號　變數名稱	HA7	HA7	HA7	HA7
選項	次數	%	次數	%
用電視機看電視	5	7.7	21	22.2
用網路看電視	2	2.5	1	1.1
用電腦上網	9	12.3	13	13.6
用平版上網	3	4.9	3	2.8
用手機上網	27	38.8	37	38.9
看紙本報紙	10	13.8	5	4.9
看紙本雜誌	4	6.5	4	4.4
以上皆無	36	52.4	41	42.3
總和	96	139.0	125	130.2

I1.請問當你想要放鬆或消遣的時候，你會使用下列哪種媒體？

		資料庫 二期三次 2019		資料庫 二期二次 2018		資料庫 二期一次 2017	
題號	變數名稱	I1	I1	J1	J1	I1	I1
選項		次數	%	次數	%	次數	%
電視		827	41.4	867	42.8	1,050	49.1
報紙		26	1.3	32	1.6	34	1.6
廣播		66	3.3	58	2.9	105	4.9
雜誌		17	0.9	27	1.3	22	1.0
網路		1,024	51.2	974	48.0	846	39.6
其他		40	2.0	70	3.4	82	3.8
總和		2,000	100.0	2,028	100.0	2,138	100.0

I2.請問你想要得到當下最新消息時，你會使用以下哪一個媒體？

		資料庫 二期三次 2019		資料庫 二期二次 2018		資料庫 二期一次 2017	
題號	變數名稱	I2	I2	J2	J2	I2	I2
選項		次數	%	次數	%	次數	%
電視		760	38.0	786	38.7	927	43.3
報紙		23	1.1	25	1.2	36	1.7
廣播		23	1.1	31	1.5	52	2.4
雜誌		-	-	6	0.3	6	0.3
網路		1,184	59.2	1,162	57.3	1,096	51.3
其他		11	0.5	18	0.9	21	1.0
總和		2,000	100.0	2,028	100.0	2,138	100.0

I3.請問在下列這些媒體中，哪一個是你最信賴的消息來源？

		資料庫 二期三次 2019		資料庫 二期二次 2018		資料庫 二期一次 2017	
題號	變數名稱	I3	I3	J3	J3	I3	I3
選項		次數	%	次數	%	次數	%
電視		1,005	50.2	921	45.4	1,187	55.5
報紙		87	4.4	118	5.8	108	5.1
廣播		44	2.2	84	4.2	55	2.6
雜誌		34	1.7	89	4.4	37	1.8
網路		736	36.8	687	33.9	666	31.2
其他		93	4.6	24	1.2	84	3.9
沒有可以相信的		-	-	105	5.2	-	-
總和		2,000	100.0	2,028	100.0	2,138	100.0

I4.(1).如果 0 分代表最不可以相信，100 分代表最可以信，60 分代表及格，請你對下列台灣媒體所報導新聞的整體表現給一個分數（電視新聞）

	資料庫 二期三次 2019		資料庫 二期二次 2018		資料庫 二期一次 2017	
題號　變數名稱	I4.(1)	I4.1	J4.(1)	J4.1	I4.(1)	I4.1
選項	次數	%	次數	%	次數	%
0-9 分	47	2.4	39	1.9	38	1.8
10-19 分	29	1.5	25	1.3	28	1.3
20-29 分	34	1.7	31	1.5	36	1.7
30-39 分	84	4.2	64	3.2	59	2.8
40-49 分	89	4.5	73	3.6	84	3.9
50-59 分	378	18.9	320	15.8	387	18.1
60-69 分	532	26.6	499	24.6	507	23.7
70-79 分	341	17.1	369	18.2	382	17.9
80-89 分	304	15.2	380	18.7	385	18.0
90-100 分	99	4.9	152	7.5	133	6.2
不適用	61	3.1	75	3.7	99	4.6
總和	2,000	100.0	2,028	100.0	2,138	100.0

I4.(2).如果 0 分代表最不可以相信，100 分代表最可以信，60 分代表及格，請你對下列台灣媒體所報導新聞的整體表現給一個分數（報紙新聞）

		資料庫 二期三次 2019		資料庫 二期二次 2018		資料庫 二期一次 2017	
題號	變數名稱	I4.(2)	I4.2	J4.(2)	J4.2	I4.(2)	I4.2
選項		次數	%	次數	%	次數	%
0-9 分		33	1.6	29	1.5	50	2.3
10-19 分		29	1.5	26	1.3	42	2.0
20-29 分		32	1.6	44	2.2	53	2.5
30-39 分		59	2.9	53	2.6	67	3.2
40-49 分		89	4.5	46	2.3	84	3.9
50-59 分		266	13.3	225	11.1	269	12.6
60-69 分		350	17.5	370	18.2	323	15.1
70-79 分		285	14.2	348	17.2	334	15.6
80-89 分		194	9.7	212	10.4	266	12.4
90-100 分		81	4.0	83	4.1	72	3.4
不適用		583	29.2	592	29.2	579	27.1
總和		2,000	100.0	2,028	100.0	2,138	100.0

I4.(3).如果 0 分代表最不可以相信，100 分代表最可以信，60 分代表及格，請你對下列台灣媒體所報導新聞的整體表現給一個分數（廣播新聞）

		資料庫 二期三次 2019		資料庫 二期二次 2018		資料庫 二期一次 2017	
題號	變數名稱	I4.(3)	I4.3	J4.(3)	J4.3	I4.(3)	I4.3
選項		次數	%	次數	%	次數	%
0-9 分		58	2.9	43	2.1	87	4.1
10-19 分		22	1.1	43	2.1	59	2.8
20-29 分		33	1.6	46	2.3	64	3.0
30-39 分		65	3.2	53	2.6	72	3.3
40-49 分		74	3.7	70	3.5	67	3.1
50-59 分		256	12.8	196	9.7	242	11.3
60-69 分		310	15.5	374	18.5	320	15.0
70-79 分		199	9.9	242	12.0	239	11.2
80-89 分		143	7.1	139	6.9	183	8.6
90-100 分		65	3.3	72	3.5	44	2.1
不適用		776	38.8	748	36.9	761	35.6
總和		2,000	100.0	2,028	100.0	2,138	100.0

I4.(4).如果 0 分代表最不可以相信，100 分代表最可以信，60 分代表及格，請你對下列台灣媒體所報導新聞的整體表現給一個分數（雜誌新聞）

		資料庫 二期三次 2019		資料庫 二期二次 2018		資料庫 二期一次 2017	
題號	變數名稱	I4.(4)	I4.4	J4.(4)	J4.4	I4.(4)	I4.4
選項		次數	%	次數	%	次數	%
0-9 分		60	3.0	111	5.5	104	4.9
10-19 分		40	2.0	46	2.3	61	2.9
20-29 分		43	2.1	55	2.7	75	3.5
30-39 分		83	4.1	52	2.6	81	3.8
40-49 分		59	3.0	61	3.0	64	3.0
50-59 分		250	12.5	197	9.7	237	11.1
60-69 分		252	12.6	293	14.5	241	11.3
70-79 分		163	8.1	223	11.0	205	9.6
80-89 分		106	5.3	141	6.9	130	6.1
90-100 分		64	3.2	49	2.4	45	2.1
不適用		882	44.1	799	39.4	893	41.8
總和		2,000	100.0	2,028	100.0	2,138	100.0

I4.(5).如果 0 分代表最不可以相信，100 分代表最可以信，60 分代表及格，請你對下列台灣媒體所報導新聞的整體表現給一個分數（網路新聞）

		資料庫 二期三次 2019		資料庫 二期二次 2018		資料庫 二期一次 2017	
題號	變數名稱	I4.(5)	I4.5	J4.(5)	J4.(5)	I4.(5)	I4.5
選項		次數	%	次數	%	次數	%
0-9 分		76	3.8	63	3.1	177	8.3
10-19 分		52	2.6	24	1.2	43	2.0
20-29 分		54	2.7	70	3.4	69	3.2
30-39 分		110	5.5	86	4.2	88	4.1
40-49 分		140	7.0	95	4.7	82	3.8
50-59 分		379	19.0	352	17.4	380	17.8
60-69 分		419	21.0	368	18.1	317	14.8
70-79 分		247	12.4	250	12.3	240	11.2
80-89 分		158	7.9	229	11.3	225	10.5
90-100 分		65	3.3	172	8.5	108	5.1
不適用		299	14.9	320	15.8	408	19.1
總和		2,000	100.0	2,028	100.0	2,138	100.0

I5a.以新聞節目內容來說，請問你認為哪些是目前臺灣電視新聞最需要解決的問題？

	資料庫 二期三次 2019		資料庫 二期二次 2018		資料庫 二期一次 2017	
題號　　變數名稱	I5a	I5a	J5a	J5a	I5a	I5a
選項	次數	%	次數	%	次數	%
電視新聞節目八卦化	1,163	58.1	1,277	63.0	1,329	62.2
電視新聞節目聳動化	798	39.9	1,012	49.9	1,078	50.4
電視新聞節目商業化	665	33.2	676	33.3	763	35.7
各台電視新聞節目間內容同質性高（一窩蜂）	1,030	51.5	1,089	53.7	1,132	53.0
電視新聞報導不夠中立	1,386	69.3	1,125	55.5	1,211	56.6
每家電視新聞節目一直重複報導相同新聞內容	1,333	66.7	1,417	69.9	1,502	70.3
電視新聞報導不實	978	48.9	735	36.3	866	40.5
報導負面新聞居多	1,204	60.2	1,138	56.1	1,200	56.1
缺乏國際新聞	781	39.0	718	35.4	890	41.6
電視新聞報導不夠深入	620	31.0	622	30.7	730	34.1
其他	5	0.3	13	0.7	40	1.9
都沒有	62	3.1	59	2.9	38	1.8
總數	10,023	501.2	9,880	487.2	10,779	504.2

I5b.除了新聞節目之外，針對台灣的電視節目（如：綜藝、戲劇、影集等）的內容，你認為哪些是最需要解決的問題？

		資料庫 二期三次 2019		資料庫 二期二次 2018		資料庫 二期一次 2017	
題號	變數名稱	I5b	I5b	J5b	J5b	I5b	I5b
選項		次數	%	次數	%	次數	%
缺乏台灣自製節目		782	39.1	764	37.7	896	41.9
節目違反善良風俗		774	38.7	820	40.4	867	40.6
置入性行銷太多		947	47.4	926	45.7	945	44.2
節目分級不確實		350	17.5	317	15.6	434	20.3
節目內容不佳		1,027	51.3	1,042	51.4	1,143	53.4
節目內容同質化		912	45.6	1,023	50.4	1,012	47.3
其他		-	-	5	0.2	63	2.9
都沒有		175	8.8	76	3.7	139	6.5
不知道		-	-	96	4.7	-	-
總數		4,968	248.4	5,069	250.0	5,498	257.1

I6.請試著回想你上週看新聞的狀況，下列哪些是你碰到的情形？

		資料庫 二期三次 2019	
題號	變數名稱	I6.	I6.
選項		次數	%
錯誤的新聞		535	26.8
偏頗（指不公正的偏袒其中一方）的新聞		1,361	68.0
政治或商業力介入的新聞		1,209	60.4
報導看起來像新聞，但實際卻是廣告		560	28.0
嘲諷式（酸人）的新聞		851	42.5
都沒有		175	8.8
總數		4,690	234.5

I7a.你覺得假新聞在你生活中有多普遍？

		資料庫 二期三次 2019	
題號	變數名稱	I7a	I7a
選項		次數	%
非常不普遍		16	0.8
不普遍		155	7.8
普通		450	22.5
普遍		781	39.1
非常普遍		490	24.5
不知道		106	5.3
拒答		2	0.1
總和		2,000	100.0

I7b.你覺得假新聞造成的影響有多嚴重？

		資料庫 二期三次 2019	
題號	變數名稱	I7b	I7b
選項		次數	%
非常不嚴重		12	0.6
不嚴重		110	5.5
普通		396	19.8
嚴重		880	44.0
非常嚴重		526	26.3
不知道		74	3.7
拒答		2	0.1
總和		2,000	100.0

I7c.你覺得你可不可能受到假新聞影響？

		資料庫 二期三次 2019	
題號	變數名稱	I7c	I7c
選項		次數	%
非常不可能		145	7.3
不可能		796	39.8
普通		320	16.0
可能		611	30.5
非常可能		86	4.3
不知道		41	2.1
拒答		1	0.1
總和		2,000	100.0

I8.你認為下列哪些人或單位，在防範假新聞流傳的工作上需負起責任？

		資料庫 二期三次 2019	
題號	變數名稱	I8.	I8.
選項		次數	%
撰寫或發佈假新聞的人（例如：支持特定政黨的人）		1,575	78.7
傳播媒體（例如：電視、報紙、網路等）		1,575	78.8
記者		1,220	61.0
社會大眾		699	34.9
社群媒體平台（例如：臉書 Facebook）		802	40.1
政府相關官員		1,083	54.1
網路搜尋引擎公司（例如：谷歌 Google）		433	21.6
沒有人或單位需要負責		32	1.6
其他		19	1.0
總數		7,438	371.9

I9-1.媒體上經常流傳許多假新聞（或稱假消息），你覺得這會對社會造成什麼樣的影響？

		資料庫 二期三次 2019	
題號	變數名稱	I9-1.	I9-1.
選項		次數	%
造成政治對立		1,255	62.8
造成社會對立		1,332	66.6
提高社會成本		983	49.2
影響選舉結果		943	47.1
政府政策推行受阻礙		770	38.5
造成社會恐慌、混亂		1,494	74.7
讓社會充斥不正確資訊		1,342	67.1
讓有心人士容易操作輿論		1,387	69.3
產生網路霸凌等負面影響		929	46.5
沒有任何影響		37	1.8
其他		18	0.9
總數		10,491	524.6

I9-2.媒體上經常流傳許多假新聞（或稱假消息），你覺得這會對民眾造成什麼樣的影響？

		資料庫 二期三次 2019	
題號	變數名稱	I9-2.	I9-2.
選項		次數	%
誤導民眾		1,611	80.5
扭曲民眾的價值觀		1,350	67.5
浪費民眾時間		997	49.9
讓民眾對公共事務冷漠		898	44.9
讓民眾無法分辨資訊正確與否		1,387	69.4
讓民眾對社會的信任降低		1,364	68.2
讓民眾成為誤傳訊息的人		1,195	59.7
沒有任何影響		36	1.8
其他		19	0.9
總數		8,857	442.8

I10.媒體上經常流傳許多假新聞（或稱假消息），你覺得這會對你自己造成什麼樣的影響？

		資料庫 二期三次 2019	
題號	變數名稱	I10.	I10.
選項		次數	%
誤導自己		657	32.8
扭曲我的價值觀		513	25.7
浪費我的時間		1,128	56.4
讓我對公共事務冷漠		690	34.5
讓我無法分辨資訊正確與否		923	46.1
讓我對社會的信任降低		1,073	53.6
讓我成為誤傳訊息的人		513	25.7
沒有任何影響		328	16.4
其他		10	0.5
總數		5,836	291.8

I11.你會透過下列哪些方式來確認你接觸到的新聞是不是假新聞？

		資料庫 二期三次 2019	
題號	變數名稱	I11.	I11.
選項		次數	%
依自己的知識、經驗等判斷		1,386	69.3
不會輕易相信，保持觀望		1,341	67.0
與親朋好友討論		713	35.7
聽取專業人士對那則新聞的判斷		562	28.1
參考那則新聞下方的留言		427	21.3
使用「事實查核機制」		192	9.6
搜尋那則新聞的相關訊息		594	29.7
搜尋是否有澄清那則新聞的相關資訊		383	19.1
其他		24	1.2
總數		5,622	281.1

I12-1.你過去是否有遇到過假新聞？

		資料庫 二期三次 2019	
題號	變數名稱	I12-1.	I12-1.
選項		次數	%
有遇到過假新聞		1,512	75.6
從未遇過假新聞		348	17.4
不知道是否遇過假新聞		140	7.0
總和		2,000	100.0

I12-2.遇到假新聞，你會如何處理？

		資料庫 二期三次 2019	
題號	變數名稱	I12-2.	I12-2.
選項		次數	%
就算知道是假新聞，也不會做任何事		757	50.1
不會再看該則新聞		836	55.3
不會再看該新聞來源的報導		523	34.6
在留言區舉發該則新聞為假新聞		113	7.4
分享澄清該則新聞的貼文		182	12.0
連絡發佈假新聞的人，請他們刪除該新聞		62	4.1
提醒親友該則新聞為假新聞		586	38.7
與親友討論該則新聞		344	22.7
總數		3,402	225.0

N1.(01).你重視新點子和創造力，用自己的方式做事

	資料庫 二期三次 2019		資料庫 二期二次 2018		資料庫 二期一次 2017	
題號　變數名稱	N1.(01)	N1.1	P1.(01)	P1.1	N1.(01)	N1.1
選項	次數	%	次數	%	次數	%
大部份不像你	110	5.5	133	6.6	122	5.7
有點不像你	443	22.1	441	21.7	433	20.2
有點像你	1,058	52.9	1,091	53.8	1,166	54.5
大部份像你	390	19.5	363	17.9	418	19.5
總和	2,000	100.0	2,028	100.0	2,138	100.0

N1.(02).你重視財富，想要擁有許多錢和昂貴的東西

	資料庫 二期三次 2019		資料庫 二期二次 2018		資料庫 二期一次 2017	
題號　變數名稱	N1.(02)	N1.2	P1.(02)	P1.2	N1.(02)	N1.2
選項	次數	%	次數	%	次數	%
大部份不像你	255	12.8	301	14.9	289	13.5
有點不像你	786	39.3	797	39.3	862	40.3
有點像你	759	38.0	762	37.6	741	34.6
大部份像你	200	10.0	168	8.3	247	11.5
總和	2,000	100.0	2,028	100.0	2,138	100.0

N1.(03).你重視居住安全，避免任何可能的危險

	資料庫 二期三次 2019		資料庫 二期二次 2018		資料庫 二期一次 2017	
題號　變數名稱	N1.(03)	N1.3	P1.(03)	P1.3	N1.(03)	N1.3
選項	次數	%	次數	%	次數	%
大部份不像你	14	0.7	16	0.8	20	0.9
有點不像你	85	4.2	143	7.0	135	6.3
有點像你	894	44.7	822	40.5	1,020	47.7
大部份像你	1,007	50.4	1,047	51.6	962	45.0
總和	2,000	100.0	2,028	100.0	2,138	100.0

N1.(04).你重視追求快樂，寵愛自己

	資料庫 二期三次 2019		資料庫 二期二次 2018		資料庫 二期一次 2017	
題號　變數名稱	N1.(04)	N1.4	P1.(04)	P1.4	N1.(04)	N1.4
選項	次數	%	次數	%	次數	%
大部份不像你	55	2.8	51	2.5	42	2.0
有點不像你	305	15.3	333	16.4	353	16.5
有點像你	1,015	50.7	1,083	53.4	1,097	51.3
大部份像你	624	31.2	560	27.6	646	30.2
總和	2,000	100.0	2,028	100.0	2,138	100.0

N1.(05).你會幫助周圍的人，且在意他們過得好不好

	資料庫 二期三次 2019		資料庫 二期二次 2018		資料庫 二期一次 2017	
題號　變數名稱	N1.(05)	N1.5	P1.(05)	P1.5	N1.(05)	N1.5
選項	次數	%	次數	%	次數	%
大部份不像你	27	1.3	26	1.3	22	1.0
有點不像你	188	9.4	206	10.2	192	9.0
有點像你	1,188	59.4	1,146	56.5	1,146	53.6
大部份像你	597	29.9	651	32.1	779	36.4
總和	2,000	100.0	2,028	100.0	2,138	100.0

P1.(06).成功對你來說很重要，想要讓別人知道你的成就

	資料庫 二期三次 2019		資料庫 二期二次 2018		資料庫 二期一次 2017	
題號　變數名稱	N1.(06)	N1.6	P1.(06)	P1.6	N1.(06)	N1.6
選項	次數	%	次數	%	次數	%
大部份不像你	287	14.4	286	14.1	252	11.8
有點不像你	832	41.6	816	40.2	901	42.2
有點像你	664	33.2	761	37.5	775	36.3
大部份像你	217	10.9	165	8.2	209	9.8
總和	2,000	100.0	2,028	100.0	2,138	100.0

N1.(07).你重視冒險，想要過刺激的生活

	資料庫 二期三次 2019		資料庫 二期二次 2018		資料庫 二期一次 2017	
題號　變數名稱	N1.(07)	N1.7	P1.(07)	P1.7	N1.(07)	N1.7
選項	次數	%	次數	%	次數	%
大部份不像你	609	30.5	625	30.8	508	23.8
有點不像你	860	43.0	826	40.7	941	44.0
有點像你	385	19.2	429	21.2	501	23.5
大部份像你	146	7.3	148	7.3	188	8.8
總和	2,000	100.0	2,028	100.0	2,138	100.0

N1.(08).你重視舉止合宜，別人認為不好的事你不會去做

	資料庫 二期三次 2019		資料庫 二期二次 2018		資料庫 二期一次 2017	
題號　變數名稱	N1.(08)	N1.8	P1.(08)	P1.8	N1.(08)	N1.8
選項	次數	%	次數	%	次數	%
大部份不像你	82	4.1	55	2.7	70	3.3
有點不像你	200	10.0	328	16.2	384	18.0
有點像你	769	38.5	1,017	50.2	1,118	52.3
大部份像你	949	47.4	627	30.9	566	26.5
總和	2,000	100.0	2,028	100.0	2,138	100.0

N1.(09).你重視環境保護，關心大自然

	資料庫 二期三次 2019		資料庫 二期二次 2018		資料庫 二期一次 2017	
題號　變數名稱	N1.(09)	N1.9	P1.(09)	P1.9	N1.(09)	N1.9
選項	次數	%	次數	%	次數	%
大部份不像你	25	1.2	25	1.3	27	1.2
有點不像你	170	8.5	183	9.0	226	10.6
有點像你	1,092	54.6	1,061	52.3	1,164	54.4
大部份像你	713	35.6	758	37.4	721	33.7
總和	2,000	100.0	2,028	100.0	2,138	100.0

N1.(10).你重視傳統，會遵循宗教與家庭傳下來的習俗

	資料庫 二期三次 2019		資料庫 二期二次 2018		資料庫 二期一次 2017	
題號　變數名稱	N1.(10)	N1.10	P1.(10)	P1.10	N1.(10)	N1.10
選項	次數	%	次數	%	次數	%
大部份不像你	105	5.3	119	5.9	120	5.6
有點不像你	375	18.7	370	18.3	384	17.9
有點像你	829	41.4	894	44.1	963	45.1
大部份像你	691	34.6	645	31.8	671	31.4
總和	2,000	100.0	2,028	100.0	2,138	100.0

N2.(01).你同不同意，你目前的生活和你理想中的生活差距不遠

	資料庫 二期三次 2019		資料庫 二期二次 2018		資料庫 二期一次 2017	
題號　變數名稱	N2.(01)	N2.1	P2.(01)	P2.1	N2.(01)	N2.1
選項	次數	%	次數	%	次數	%
非常不同意	57	2.9	73	3.6	62	2.9
不同意	276	13.8	262	12.9	280	13.1
普通	620	31.0	711	35.1	727	34.0
同意	929	46.5	854	42.1	928	43.4
非常同意	117	5.9	128	6.3	140	6.6
總和	2,000	100.0	2,028	100.0	2,138	100.0

N2.(02).你同不同意，目前你的一切生活狀況都很棒

	資料庫 二期三次 2019		資料庫 二期二次 2018		資料庫 二期一次 2017	
題號　變數名稱	N2.(02)	N2.2	P2.(02)	P2.2	N2.(02)	N2.2
選項	次數	%	次數	%	次數	%
非常不同意	28	1.4	42	2.1	35	1.6
不同意	192	9.6	211	10.4	216	10.1
普通	742	37.1	808	39.8	812	38.0
同意	900	45.0	836	41.2	914	42.8
非常同意	139	6.9	131	6.4	161	7.5
總和	2,000	100.0	2,028	100.0	2,138	100.0

N2.(03).你同不同意，你已經得到你人生想要的

	資料庫 二期三次 2019		資料庫 二期二次 2018		資料庫 二期一次 2017	
題號　變數名稱	N2.(03)	N2.3	P2.(03)	P2.3	N2.(03)	N2.3
選項	次數	%	次數	%	次數	%
非常不同意	86	4.3	88	4.3	81	3.8
不同意	520	26.0	497	24.5	455	21.3
普通	626	31.3	745	36.7	788	36.8
同意	670	33.5	617	30.4	682	31.9
非常同意	98	4.9	81	4.0	132	6.2
總和	2,000	100.0	2,028	100.0	2,138	100.0

N2.(04).你同不同意，若人生可以重來一次，你會想要改變目前擁有的一切

	資料庫 二期三次 2019		資料庫 二期二次 2018		資料庫 二期一次 2017	
題號　變數名稱	N2.(04)	N2.4	P2.(04)	P2.4	N2.(04)	N2.4
選項	次數	%	次數	%	次數	%
非常不同意	148	7.4	102	5.0	100	4.7
不同意	572	28.6	522	25.7	591	27.7
普通	448	22.4	594	29.3	600	28.1
同意	666	33.3	628	31.0	640	29.9
非常同意	166	8.3	183	9.0	207	9.7
總和	2,000	100.0	2,028	100.0	2,138	100.0

N2.(05).你同不同意，當你遇到困難時，你能找到信賴的人幫你解決問題

		資料庫 二期三次 2019		資料庫 二期二次 2018		資料庫 二期一次 2017	
題號	變數名稱	N2.(05)	N2.5	P2.(05)	P2.5	N2.(05)	N2.5
選項		次數	%	次數	%	次數	%
非常不同意		12	0.6	24	1.2	25	1.2
不同意		127	6.4	143	7.0	136	6.3
普通		281	14.1	374	18.4	396	18.5
同意		1,238	61.9	1,161	57.3	1,256	58.7
非常同意		342	17.1	325	16.0	325	15.2
總和		2,000	100.0	2,028	100.0	2,138	100.0

N2.(06).你同不同意，當你有私密的問題時，有人可以讓你放心的聊一聊

	資料庫 二期三次 2019		資料庫 二期二次 2018		資料庫 二期一次 2017	
題號　變數名稱	N2.(06)	N2.6	P2.(06)	P2.6	N2.(06)	N2.6
選項	次數	%	次數	%	次數	%
非常不同意	15	0.8	28	1.4	36	1.7
不同意	118	5.9	160	7.9	146	6.8
普通	302	15.1	343	16.9	358	16.7
同意	1,181	59.1	1,170	57.7	1,211	56.6
非常同意	383	19.1	327	16.1	387	18.1
總和	2,000	100.0	2,028	100.0	2,138	100.0

N2.(07).你同不同意，當你覺得孤單時，你可以找到其他人說話

	資料庫 二期三次 2019		資料庫 二期二次 2018		資料庫 二期一次 2017	
題號　變數名稱	N2.(07)	N2.7	P2.(07)	P2.7	N2.(07)	N2.7
選項	次數	%	次數	%	次數	%
非常不同意	16	0.8	19	0.9	28	1.3
不同意	103	5.2	137	6.7	115	5.4
普通	284	14.2	341	16.8	348	16.3
同意	1,213	60.6	1,190	58.7	1,244	58.2
非常同意	385	19.2	341	16.8	403	18.8
總和	2,000	100.0	2,028	100.0	2,138	100.0

N2.(08).你同不同意，經由和別人的來往，會讓你想要嘗試新事物

	資料庫 二期三次 2019		資料庫 二期二次 2018		資料庫 二期一次 2017	
題號　變數名稱	N2.(08)	N2.8	P2.(08)	P2.8	N2.(08)	N2.8
選項	次數	%	次數	%	次數	%
非常不同意	31	1.6	45	2.2	31	1.5
不同意	304	15.2	337	16.6	326	15.3
普通	395	19.8	516	25.4	529	24.7
同意	1,056	52.8	927	45.7	1,075	50.3
非常同意	214	10.7	203	10.0	177	8.3
總和	2,000	100.0	2,028	100.0	2,138	100.0

N2.(09).你同不同意，經由和別人的來往，會讓你對於「跟你不一樣的人」在想些什麼感到興趣

	資料庫 二期三次 2019		資料庫 二期二次 2018		資料庫 二期一次 2017	
題號　變數名稱	N2.(09)	N2.9	P2.(09)	P2.9	N2.(09)	N2.9
選項	次數	%	次數	%	次數	%
非常不同意	46	2.3	63	3.1	51	2.4
不同意	386	19.3	413	20.4	405	18.9
普通	473	23.7	540	26.6	570	26.7
同意	896	44.8	846	41.7	915	42.8
非常同意	198	9.9	167	8.2	197	9.2
總和	2,000	100.0	2,028	100.0	2,138	100.0

N2.(10).你同不同意，經由和別人的閒聊，會讓你對世界上所發生的事情感到好奇

	資料庫 二期三次 2019		資料庫 二期二次 2018		資料庫 二期一次 2017	
題號　變數名稱	N2.(10)	N2.10	P2.(10)	P2.10	N2.(10)	N2.10
選項	次數	%	次數	%	次數	%
非常不同意	37	1.8	48	2.4	34	1.6
不同意	293	14.7	319	15.8	290	13.6
普通	421	21.1	527	26.0	522	24.4
同意	1,040	52.0	923	45.5	1,071	50.1
非常同意	208	10.4	210	10.4	220	10.3
總和	2,000	100.0	2,028	100.0	2,138	100.0

N2.(11).你同不同意，和朋友合力完成一件事時，你會覺得很棒

	資料庫 二期三次 2019		資料庫 二期一次 2017	
題號 變數名稱	N2.(11)	N2.11	N2.(11)	N2.11
選項	次數	%	次數	%
非常不同意	4	0.2	12	0.6
不同意	63	3.2	69	3.2
普通	236	11.8	318	14.9
同意	1,183	59.2	1,217	56.9
非常同意	513	25.6	521	24.4
總和	2,000	100.0	2,138	100.0

N2.(12).你同不同意，家人應該儘量在一起，就算彼此需要做一些犧牲

	資料庫 二期三次 2019		資料庫 二期一次 2017	
題號 變數名稱	N2.(12)	N2.12	N2.(12)	N2.12
選項	次數	%	次數	%
非常不同意	20	1.0	20	0.9
不同意	113	5.6	115	5.4
普通	335	16.8	365	17.1
同意	1,114	55.7	1,163	54.4
非常同意	418	20.9	475	22.2
總和	2,000	100.0	2,138	100.0

N2.(13).你同不同意，你喜歡靠自己而不是倚賴他人

	資料庫 二期三次 2019		資料庫 二期一次 2017	
題號 變數名稱	N2.(13)	N2.13	N2.(13)	N2.13
選項	次數	%	次數	%
非常不同意	3	0.1	6	0.3
不同意	72	3.6	77	3.6
普通	286	14.3	347	16.2
同意	1,115	55.7	1,143	53.5
非常同意	524	26.2	565	26.4
總和	2,000	100.0	2,138	100.0

N2.(14).你同不同意，你覺得贏別人對你來說很重要

	資料庫 二期三次 2019		資料庫 二期一次 2017	
題號 變數名稱	N2.(14)	N2.14	N2.(14)	N2.14
選項	次數	%	次數	%
非常不同意	242	12.1	252	11.8
不同意	718	35.9	720	33.7
普通	605	30.3	654	30.6
同意	358	17.9	403	18.9
非常同意	77	3.8	109	5.1
總和	2,000	100.0	2,138	100.0

J1a.請問你平均每週有幾天會玩電玩遊戲（包含：手機、電腦、Facebook 臉書、大型多人線上角色扮演遊戲及電動、VR 虛擬實境（需配戴頭戴顯示器）、AR 擴增實境 （例如：Pokemon Go!））？

	資料庫 二期三次 2019		資料庫 二期一次 2017	
題號 變數名稱	J1a	J1a	J1a	J1a
選項	次數	%	次數	%
0 天	1,276	63.8	1,480	69.2
0.5 天	20	1.0	23	1.1
1.0 天	29	1.5	32	1.5
1.5 天	10	0.5	7	0.3
2.0 天	50	2.5	41	1.9
2.5 天	7	0.3	6	0.3
3.0 天	38	1.9	37	1.7
3.5 天	5	0.2	3	0.2
4.0 天	25	1.3	27	1.3
4.5 天	-	-	4	0.2
5.0 天	53	2.7	51	2.4
5.5 天	2	0.1	1	0.1
6.0 天	25	1.3	20	0.9
6.5 天	10	0.5	7	0.3
7.0 天	449	22.5	399	18.7
總和	2,000	100.0	2,138	100.0

J1b.在你有玩電玩遊戲的那一天，你一整天大概玩多久？

	資料庫 二期三次 2019		資料庫 二期一次 2017	
題號 變數名稱	J1b	J1b	J1b	J1b
選項	次數	%	次數	%
不到 30 分鐘	51	7.0	36	5.5
30 分鐘以上(含)不到 1 小時	64	8.8	63	9.6
1 小時以上(含)不到 2 小時	209	28.9	178	27.1
2 小時以上(含)不到 3 小時	150	20.7	185	28.1
3 小時以上(含)不到 4 小時	107	14.7	75	11.5
4 小時以上(含)不到 5 小時	55	7.6	34	5.1
5 小時以上(含)不到 6 小時	34	4.7	32	4.9
6 小時以上(含)不到 7 小時	11	1.6	16	2.4
7 小時以上(含)不到 8 小時	9	1.3	3	0.4
8 小時以上(含)不到 9 小時	18	2.5	12	1.8
9 小時以上(含)不到 10 小時	1	0.2	3	0.5
10 小時以上(含)不到 11 小時	2	0.3	11	1.7
11 小時以上(含)不到 12 小時	1	0.2	2	0.3
12 小時以上(含)	12	1.7	7	1.1
總和	724	100.0	658	100.0

J1c.請問你時常玩的電玩遊戲類型（包含 App 遊戲）為何種？

	資料庫 二期三次 2019		資料庫 二期一次 2017	
題號 變數名稱	J1c	J1c	J1c	J1c
選項	次數	%	次數	%
大型線上角色扮演遊戲（MMORPG）	151	20.9	166	25.3
射擊遊戲	131	18.0	83	12.6
動作冒險遊戲	96	13.2	118	18.0
格鬥遊戲	38	5.2	47	7.2
休閒益智遊戲（如：Candy Crush、FB 小遊戲）	347	48.0	352	53.4
賽車類遊戲	89	12.3	45	6.8
運動遊戲	-	-	37	5.7
音樂遊戲	70	9.6	68	10.3
賭場類遊戲	76	10.5	57	8.7
VR 虛擬實境（需配戴頭戴顯示器）	25	3.4	8	1.2
AR 擴增實境 （例如：Pokemon Go!）	38	5.2	34	5.2
多人線上競技遊戲 （MOBA）	163	22.6	161	24.4
卡牌遊戲	61	8.4	62	9.4
其他	6	0.8	4	0.6
總和	1,289	178.2	1,242	188.8

J2.(01).你對某些電玩遊戲已經玩上癮

	資料庫 二期三次 2019		資料庫 二期一次 2017	
題號　變數名稱	J2.(01)	J2.1	J2.(01)	J2.1
選項	次數	%	次數	%
非常不同意	62	8.5	53	8.1
不同意	195	26.9	131	19.9
普通	255	35.3	245	37.3
同意	168	23.2	166	25.3
非常同意	44	6.1	62	9.4
總和	724	100.0	658	100.0

J2.(02).你一有空就玩電玩遊戲

	資料庫 二期三次 2019		資料庫 二期一次 2017	
題號　變數名稱	J2.(02)	J2.2	J2.(02)	J2.2
選項	次數	%	次數	%
非常不同意	58	8.0	35	5.3
不同意	165	22.8	113	17.2
普通	196	27.1	206	31.3
同意	250	34.5	237	36.1
非常同意	55	7.6	66	10.1
總和	724	100.0	658	100.0

J2.(03).你花在玩電玩遊戲的時間超過自己預計的時間

	資料庫 二期三次 2019		資料庫 二期一次 2017	
題號 變數名稱	J2.(03)	J2.3	J2.(03)	J2.3
選項	次數	%	次數	%
非常不同意	94	13.1	49	7.5
不同意	203	28.0	194	29.5
普通	187	25.9	206	31.3
同意	180	24.9	170	25.8
非常同意	59	8.1	39	6.0
總和	724	100.0	658	100.0

J2.(04).你玩電玩遊戲時常覺得自己與現實世界脫節

	資料庫 二期三次 2019		資料庫 二期一次 2017	
題號 變數名稱	J2.(04)	J2.4	J2.(04)	J2.4
選項	次數	%	次數	%
非常不同意	143	19.7	128	19.5
不同意	365	50.4	304	46.2
普通	133	18.3	144	21.9
同意	69	9.6	66	10.0
非常同意	14	2.0	16	2.4
總和	724	100.0	658	100.0

J2.(05).你玩電玩遊戲時常覺得自己比較像活在遊戲世界裡，而非活在現實環境

	資料庫 二期三次 2019		資料庫 二期一次 2017	
題號 變數名稱	J2.(05)	J2.5	J2.(05)	J2.5
選項	次數	%	次數	%
非常不同意	204	28.3	176	26.8
不同意	359	49.5	292	44.4
普通	115	15.9	122	18.5
同意	37	5.0	50	7.6
非常同意	9	1.3	18	2.7
總和	724	100.0	658	100.0

J2.(06).你玩電玩遊戲常玩到忘記現實生活

	資料庫 二期三次 2019		資料庫 二期一次 2017	
題號　變數名稱	J2.(06)	J2.6	J2.(06)	J2.6
選項	次數	%	次數	%
非常不同意	231	32.0	189	28.8
不同意	338	46.7	302	45.9
普通	102	14.1	105	16.0
同意	45	6.2	49	7.5
非常同意	7	1.0	12	1.8
總和	724	100.0	658	100.0

J2.(07).你玩電玩遊戲是讓你能扮演其他角色

	資料庫 二期三次 2019		資料庫 二期一次 2017	
題號 變數名稱	J2.(07)	J2.7	J2.(07)	J2.7
選項	次數	%	次數	%
非常不同意	150	20.8	172	26.1
不同意	301	41.6	269	40.9
普通	155	21.4	127	19.3
同意	101	13.9	65	9.8
非常同意	17	2.3	26	3.9
總和	724	100.0	658	100.0

J2.(08).你玩電玩遊戲是因為可以打發時間

	資料庫 二期三次 2019		資料庫 二期一次 2017	
題號 變數名稱	J2.(08)	J2.8	J2.(08)	J2.8
選項	次數	%	次數	%
非常不同意	18	2.5	11	1.7
不同意	24	3.3	31	4.6
普通	118	16.3	122	18.5
同意	418	57.8	354	53.9
非常同意	146	20.2	140	21.2
總和	724	100.0	658	100.0

J2.(09).你玩電玩遊戲是讓你跟朋友的互動可以更頻繁

	資料庫 二期三次 2019		資料庫 二期一次 2017	
題號　變數名稱	J2.(09)	J2.9	J2.(09)	J2.9
選項	次數	%	次數	%
非常不同意	69	9.5	69	10.4
不同意	185	25.5	159	24.2
普通	222	30.7	191	29.1
同意	199	27.4	179	27.3
非常同意	49	6.8	59	9.0
總和	724	100.0	658	100.0

K1.請問你大約每週有幾天會使用社群媒體？

	資料庫 二期三次 2019		資料庫 二期一次 2017	
題號　變數名稱	K1	K1	K1	K1
選項	次數	%	次數	%
0 天	342	19.6	264	15.7
0.5 天	19	1.1	17	1.0
1 天	41	2.4	47	2.8
1.5 天	5	0.3	8	0.5
2 天	40	2.3	55	3.3
2.5 天	9	0.5	9	0.5
3 天	38	2.2	54	3.2
3.5 天	9	0.5	13	0.8
4 天	15	0.8	24	1.4
4.5 天	6	0.3	4	0.3
5 天	49	2.8	53	3.2
5.5 天	3	0.2	3	0.2
6 天	23	1.3	29	1.7
6.5 天	3	0.2	2	0.1
7 天	1139	65.5	1,103	65.5
總和	1,740	100.0	1,685	100.0

K2.請問在你有使用社群媒體（例如：臉書、推特）的那一天，你一整天大概使用多久？

		資料庫 二期三次 2019		資料庫 二期一次 2017	
題號	變數名稱	K2	K2	K2	K2
選項		次數	%	次數	%
不到 30 分鐘		162	11.6	170	11.9
30 分鐘以上不到 1 小時		221	15.8	199	14.0
1 小時以上不到 2 小時		389	27.8	402	28.3
2 小時以上不到 3 小時		271	19.4	291	20.5
3 小時以上不到 4 小時		161	11.5	149	10.5
4 小時以上不到 5 小時		83	5.9	67	4.7
5 小時以上不到 6 小時		37	2.7	41	2.9
6 小時以上不到 7 小時		10	0.7	31	2.2
7 小時以上不到 8 小時		5	0.3	11	0.8
8 小時以上不到 9 小時		31	2.2	28	1.9
9 小時以上不到 10 小時		4	0.3	3	0.2
10 小時以上		26	1.9	30	2.1
總和		1,398	100.0	1,421	100.0

K3.下列社群媒體中你有使用哪些？

	資料庫 二期三次 2019		資料庫 二期一次 2017	
題號　變數名稱	K3	K3	K3	K3
選項	次數	%	次數	%
Facebook（臉書）	1,376	98.4	1,350	95.0
Twitter（推特）	143	10.2	81	5.7
LinkedIn	78	5.6	55	3.9
Instagram	460	32.9	299	21.0
微博	92	6.6	90	6.3
Plurk 噗浪	28	2.0	22	1.5
YouTube	-	-	1,044	73.5
Google Plus+	-	-	133	9.3
其他	6	0.4	1	0.1
總和	2,184	156.2	3,074	216.4

K4.請問下面哪些是你使用社群媒體的原因或動機？

	資料庫 二期三次 2019		資料庫 二期一次 2017	
題號 變數名稱	K4	K4	K4	K4
選項	次數	%	次數	%
維持與舊朋友之間的關係	958	68.6	1,013	71.3
認識能談心的新朋友	182	13.1	216	15.2
認識在學業或工作上有幫助的新朋友	242	17.3	296	20.8
與朋友分享心情	661	47.3	707	49.8
展現你個人特色	115	8.2	164	11.6
不得不用，怕漏掉同儕間發生的事情或話題	113	8.1	131	9.2
查看一些你有興趣的人的動態資訊	839	60.0	770	54.2
分享時事或發表個人評論	306	21.9	320	22.6
逃避學校或工作的事情	17	1.2	32	2.2
打發時間	824	58.9	892	62.8
娛樂	500	35.7	538	37.9
習慣	511	36.5	490	34.5
安排活動或行程	180	12.8	175	12.3
獲得新聞訊息	503	36.0	484	34.0
學習新事物	334	23.9	318	22.4
其他	11	0.8	11	0.7
總和	6,296	450.3	6,556	461.5

K5.(01).請問你有多常在社群媒體（如：臉書）上分享或轉貼訊息？

	資料庫 二期三次 2019		資料庫 二期一次 2017	
題號　變數名稱	K5.(01)	K5.1	K5.(01)	K5.1
選項	次數	%	次數	%
從來沒有	167	12.0	207	14.5
很少	627	44.8	562	39.5
有時	443	31.7	433	30.5
經常	161	11.5	220	15.5
總和	1,398	100.0	1,421	100.0

K5.(02).請問你有多常在社群媒體（如：臉書）上發文或發照片？

	資料庫 二期三次 2019		資料庫 二期一次 2017	
題號 變數名稱	K5.(02)	K5.2	K5.(02)	K5.2
選項	次數	%	次數	%
從來沒有	194	13.9	206	14.5
很少	628	44.9	622	43.8
有時	427	30.5	427	30.0
經常	149	10.6	166	11.7
總和	1,398	100.0	1,421	100.0

K5.(03).請問你有多常在社群媒體（如：臉書）上看朋友所分享或轉貼的訊息？

	資料庫 二期三次 2019		資料庫 二期一次 2017	
題號 變數名稱	K5.(03)	K5.3	K5.(03)	K5.3
選項	次數	%	次數	%
從來沒有	23	1.7	112	7.9
很少	201	14.4	269	18.9
有時	546	39.1	508	35.8
經常	628	44.9	531	37.4
總和	1,398	100.0	1,421	100.0

K5.(04).請問你有多常在社群媒體（如：臉書）上看朋友的發文或照片？

		資料庫 二期三次 2019		資料庫 二期一次 2017	
題號	變數名稱	K5.(04)	K5.4	K5.(04)	K5.4
選項		次數	%	次數	%
從來沒有		13	1.0	80	5.7
很少		146	10.5	203	14.3
有時		543	38.8	506	35.6
經常		696	49.8	631	44.4
總和		1,398	100.0	1,421	100.0

K5.(05).當你在社群媒體上看到朋友轉貼的訊息或發文時，你多常會查證內容的真假？

	資料庫 二期三次 2019		資料庫 二期一次 2017	
題號　變數名稱	K5.(05)	K5.5	K5.(05)	K5.5
選項	次數	%	次數	%
從來沒有	373	26.7	509	35.8
很少	521	37.2	474	33.4
有時	383	27.4	286	20.2
經常	121	8.6	151	10.6
總和	1,398	100.0	1,421	100.0

K5.(06).當你使用社群媒體和朋友互動時，你多常不經意看到公共事務、政治相關訊息？

	資料庫 二期三次 2019		資料庫 二期一次 2017	
題號　變數名稱	K5.(06)	K5.6	K5.(06)	K5.6
選項	次數	%	次數	%
從來沒有	212	15.2	316	22.2
很少	393	28.1	420	29.6
有時	507	36.3	450	31.7
經常	286	20.5	234	16.5
總和	1,398	100.0	1,421	100.0

K6.(01).你平常會連絡的家人當中，有多少是透過臉書之外的方式跟你聯絡？

	資料庫 二期三次 2019		資料庫 二期一次 2017	
題號　變數名稱	K6.(01)	K6.1	K6.(01)	K6.1
選項	次數	%	次數	%
完全沒有	22	1.6	100	7.4
少數	144	10.5	194	14.4
半數	123	8.9	164	12.1
大多數	637	46.3	430	31.9
全部	447	32.5	461	34.2
不適用	3	0.3	-	-
總和	1,376	100.0	1,350	100.0

K6.(02).你平常會連絡的朋友當中，有多少是透過臉書之外的方式跟你聯絡？

	資料庫 二期三次 2019		資料庫 二期一次 2017	
題號 變數名稱	K6.(02)	K6.2	K6.(02)	K6.2
選項	次數	%	次數	%
完全沒有	14	1.0	38	2.8
少數	86	6.3	224	16.6
半數	161	11.7	251	18.6
大多數	731	53.1	538	39.9
全部	381	27.7	299	22.2
不適用	3	0.2	-	-
總和	1,376	100.0	1,350	100.0

K6.(03)你平常會連絡的同事/同學當中，有多少是透過臉書之外的方式跟你聯絡？

	資料庫 二期三次 2019		資料庫 二期一次 2017	
題號　變數名稱	K6.(03)	K6.3	K6.(03)	K6.3
選項	次數	%	次數	%
完全沒有	34	2.5	106	7.9
少數	126	9.2	303	22.5
半數	172	12.5	250	18.5
大多數	687	49.9	419	31.1
全部	338	24.6	271	20.1
不適用	18	1.3	-	-
總和	1,376	100.0	1,350	100.0

K6.(04).你平常會連絡的點頭之交當中，有多少是透過臉書之外的方式跟你聯絡？

	資料庫 二期三次 2019		資料庫 二期一次 2017	
題號　變數名稱	K6.(04)	K6.4	K6.(04)	K6.4
選項	次數	%	次數	%
完全沒有	248	18.0	527	39.0
少數	413	30.0	443	32.8
半數	176	12.8	92	6.8
大多數	317	23.1	127	9.4
全部	164	11.9	160	11.9
不適用	57	4.2	-	-
總和	1,376	100.0	1,350	100.0

K7.你在臉書上的「朋友」互相認識彼此嗎？

	資料庫 二期三次 2019		資料庫 二期一次 2017	
題號　變數名稱	K7	K7	K7	K7
選項	次數	%	次數	%
沒有任何朋友彼此認識	7	0.5	10	0.8
少數朋友彼此認識	139	10.1	166	12.3
一些朋友彼此認識	293	21.3	280	20.8
大多數朋友彼此認識	647	47.0	566	42.0
幾乎所有朋友彼此認識	285	20.7	321	23.8
不知道	4	0.3	7	0.5
總和	1,376	100.0	1,350	100.0

K9.(01).請問你多常在自己臉書牆上分享自己的個人情感？

	資料庫 二期三次 2019		資料庫 二期一次 2017	
題號　變數名稱	K9.(01)	K9.1	K9.(01)	K9.1
選項	次數	%	次數	%
從來沒有	423	30.8	441	32.7
很少	654	47.6	575	42.6
有時	242	17.6	259	19.2
經常	56	4.1	75	5.5
總和	1,376	100.0	1,350	100.0

K9.(02).請問你多常在自己臉書牆上分享生活一般事情？（所在地、正在做的事情、吃飯、看的電影或聽的音樂等）

	資料庫 二期三次 2019		資料庫 二期一次 2017	
題號　變數名稱	K9.(02)	K9.2	K9.(02)	K9.2
選項	次數	%	次數	%
從來沒有	302	21.9	275	20.4
很少	616	44.7	532	39.4
有時	359	26.1	417	30.9
經常	100	7.2	126	9.3
總和	1,376	100.0	1,350	100.0

K9.(03).請問你多常在自己臉書牆上討論爭議性議題？（如同性婚姻、核電議題等）

	資料庫 二期三次 2019		資料庫 二期一次 2017	
題號　變數名稱	K9.(03)	K9.3	K9.(03)	K9.3
選項	次數	%	次數	%
從來沒有	766	55.7	775	57.4
很少	462	33.6	409	30.3
有時	121	8.8	128	9.5
經常	27	1.9	37	2.8
總和	1,376	100.0	1,350	100.0

K9.(04).請問你多常在自己臉書牆上分享當下流行非爭議性資訊？（例如心理測驗、熱門遊戲、或有趣的新聞）

	資料庫 二期三次 2019		資料庫 二期一次 2017	
題號　變數名稱	K9.(04)	K9.4	K9.(04)	K9.4
選項	次數	%	次數	%
從來沒有	616	44.8	666	49.4
很少	530	38.5	415	30.8
有時	190	13.8	206	15.2
經常	40	2.9	63	4.6
總和	1,376	100.0	1,350	100.0

K9.(05).請問你多常回應他人臉書上的發文（包含按讚、表情符號、留言、或轉發）？

	資料庫 二期三次 2019		資料庫 二期一次 2017	
題號　變數名稱	K9.(05)	K9.5	K9.(05)	K9.5
選項	次數	%	次數	%
從來沒有	98	7.1	126	9.4
很少	303	22.0	322	23.8
有時	527	38.3	543	40.3
經常	449	32.6	358	26.5
總和	1,376	100.0	1,350	100.0

K10.透過臉書上與朋友互動（比如貼文或照片、私訊），你覺得你與朋友們更親近

	資料庫 二期三次 2019		資料庫 二期一次 2017	
題號　變數名稱	K10	K10	K10	K10
選項	次數	%	次數	%
非常不同意	26	1.9	55	4.1
不同意	153	11.1	168	12.5
普通	497	36.1	580	43.0
同意	636	46.2	503	37.3
非常同意	65	4.7	43	3.2
總和	1,376	100.0	1,350	100.0

K11.(01).你覺得你的家人有多常回應你在臉書上的 PO(發)文或照片？

	資料庫 二期三次 2019		資料庫 二期一次 2017	
題號　變數名稱	K11.(01)	K11.1	K11.(01)	K11.1
選項	次數	%	次數	%
從來沒有	230	16.7	158	11.7
很少	387	28.2	347	25.7
有時	453	32.9	421	31.2
經常	306	22.2	424	31.4
總和	1,376	100.0	1,350	100.0

K11.(02).你覺得你的朋友有多常回應你在臉書上的 PO(發)文或照片？

	資料庫 二期三次 2019		資料庫 二期一次 2017	
題號　變數名稱	K11.(02)	K11.2	K11.(02)	K11.2
選項	次數	%	次數	%
從來沒有	136	9.9	86	6.4
很少	257	18.7	171	12.6
有時	545	39.6	535	39.6
經常	438	31.9	558	41.4
總和	1,376	100.0	1,350	100.0

K11.(03).你覺得你的同事/同學有多常回應你在臉書上的 PO(發)文或照片？

	資料庫 二期三次 2019		資料庫 二期一次 2017	
題號　變數名稱	K11.(03)	K11.3	K11.(03)	K11.3
選項	次數	%	次數	%
從來沒有	167	12.1	146	10.8
很少	364	26.4	275	20.4
有時	557	40.5	565	41.9
經常	289	21.0	364	26.9
總和	1,376	100.0	1,350	100.0

K11.(04).你覺得你的點頭之交有多常回應你在臉書上的 PO(發)文或照片？

	資料庫 二期三次 2019		資料庫 二期一次 2017	
題號　變數名稱	K11.(04)	K11.4	K11.(04)	K11.4
選項	次數	%	次數	%
從來沒有	389	28.3	445	33.0
很少	593	43.1	531	39.4
有時	320	23.2	271	20.1
經常	75	5.4	102	7.6
總和	1,376	100.0	1,350	100.0

K11.(05).你覺得陌生人（非臉書上的朋友）有多常回應你在臉書上的 PO(發)文或照片？

	資料庫 二期三次 2019		資料庫 二期一次 2017	
題號　變數名稱	K11.(05)	K11.5	K11.(05)	K11.5
選項	次數	%	次數	%
從來沒有	735	53.4	791	58.6
很少	469	34.1	355	26.3
有時	143	10.4	147	10.9
經常	30	2.2	57	4.2
總和	1,376	100.0	1,350	100.0

K12.請問當你在臉書上發文（不包含轉發其他內容或文章）時，你大約會收到多少朋友的回應（包含按讚、表情符號、留言、或轉發）？

	資料庫 二期三次 2019		資料庫 二期一次 2017	
題號　變數名稱	K12	K12	K12	K12
選項	次數	%	次數	%
沒有	34	2.5	27	2.0
很少	491	35.7	463	34.3
多	497	36.1	540	40.0
很多	225	16.3	219	16.2
從來沒發過文	129	9.4	100	7.4
總和	1,376	100.0	1,350	100.0

K13.接下來將詢問你關於線上影音平台 YouTube 的問題。請問你多常看 YouTube？

		資料庫 二期三次 2019	
題號	變數名稱	K13	K13
選項		次數	%
從來沒有		196	11.2
很少		268	15.4
有時		427	24.5
經常		849	48.8
總和		1,740	100.0

K14.接下來將詢問你關於在網路上關注特定公眾人物的問題，請您依自己實際的經驗回答下列問題。你平常有沒有在網路上關注特定公眾人物（例如：政治人物、明星、網紅等）？

		資料庫 二期三次 2019	
題號	變數名稱	K14	K14
選項		次數	%
有		669	38.4
沒有		1,071	61.6
總和		1,740	100.0

K15.你最常關注的那一位公眾人物，請問他/她屬於下列哪一種分類？

		資料庫 二期三次 2019	
題號	變數名稱	K15	K15
選項		次數	%
政治人物		263	39.4
政論名人		78	11.6
演藝名人		362	54.2
運動名人		163	24.4
網路紅人		405	60.6
宗教領袖或神職人員		35	5.2
其他專業領域行家（如作家、教授等）		134	20.0
總數		1,441	215.4

K16.(01).現在請你想著這個特定公眾人物，針對下列說法，你的同意程度為何？- 你覺得他／她跟朋友一樣

		資料庫 二期三次 2019	
題號	變數名稱	K16.(01)	K16.1
選項		次數	%
非常不同意		44	6.7
不同意		175	26.1
普通		289	43.2
同意		149	22.2
非常同意		12	1.8
總和		669	100.0

K16.(02).現在請你想著這個特定公眾人物，針對下列說法，你的同意程度為何？- 你會留意他／她的行蹤或消息

		資料庫 二期三次 2019	
題號	變數名稱	K16.(02)	K16.2
選項		次數	%
非常不同意		18	2.7
不同意		97	14.5
普通		229	34.3
同意		295	44.1
非常同意		30	4.4
總和		669	100.0

L1a.你在閱讀或收看泛藍媒體報導的新聞時（包含：報紙、電子報、及電視新聞台），請問你認為上面政治新聞的品質好壞？

	資料庫 二期三次 2019		資料庫 二期一次 2017	
題號　變數名稱	L1a	L1a	L1a	L1a
選項	次數	%	次數	%
非常差	193	9.7	254	11.9
差	818	40.9	926	43.3
好	593	29.6	895	41.9
非常好	25	1.3	63	2.9
看情形	106	5.3	-	-
無意見	143	7.1	-	-
不知道	118	5.9	-	-
拒答	5	0.2	-	-
總和	2,000	100.0	2,138	100.0

L1b.你在閱讀或收看泛藍媒體報導的新聞時（包含：報紙、電子報、及電視新聞台）， 請問你認為上面政治新聞的可信程度為何？

	資料庫 二期三次 2019		資料庫 二期一次 2017	
題號 變數名稱	L1b	L1b	L1b	L1b
選項	次數	%	次數	%
很不可信	149	7.5	249	11.7
不可信	856	42.8	993	46.4
可信	605	30.3	846	39.6
很可信	28	1.4	50	2.3
看情形	126	6.3	-	-
無意見	114	5.7	-	-
不知道	115	5.8	-	-
拒答	6	0.3	-	-
總和	2,000	100.0	2,138	100.0

L3a.你在閱讀或收看泛綠媒體報導的新聞時（包含：報紙、電子報、及電視新聞台），請問你認為上面政治新聞的品質好壞？

	資料庫 二期三次 2019		資料庫 二期一次 2017	
題號　變數名稱	L3a	L3a	L3a	L3a
選項	次數	%	次數	%
非常差	164	8.2	285	13.3
差	1,040	52.0	1,076	50.3
好	436	21.8	734	34.3
非常好	17	0.8	43	2.0
看情形	95	4.8	-	-
無意見	135	6.8	-	-
不知道	108	5.4	-	-
拒答	6	0.3	-	-
總和	2,000	100.0	2,138	100.0

L3b.你在閱讀或收看泛綠媒體報導的新聞時（包含：報紙、電子報、及電視新聞台）， 請問你認為上面政治新聞的可信程度為何？

		資料庫 二期三次 2019		資料庫 二期一次 2017	
題號	變數名稱	L3b	L3b	L3b	L3b
選項		次數	%	次數	%
很不可信		155	7.7	282	13.2
不可信		1,019	51.0	1,102	51.5
可信		448	22.4	716	33.5
很可信		13	0.7	38	1.8
看情形		121	6.0	-	-
無意見		120	6.0	-	-
不知道		119	5.9	-	-
拒答		5	0.3	-	-
總和		2,000	100.0	2,138	100.0

L5.(01).你有多常與政治立場相同的家人和朋友討論政治？

	資料庫 二期三次 2019		資料庫 二期一次 2017	
題號　變數名稱	L5.(01)	L5.1	L5.(01)	L5.1
選項	次數	%	次數	%
從來沒有	571	28.6	920	43.0
很少	843	42.2	798	37.3
有時	474	23.7	359	16.8
經常	111	5.6	61	2.9
總和	2,000	100.0	2,138	100.0

L5.(02).你有多常與政治立場不同的家人和朋友討論政治？

		資料庫 二期三次 2019		資料庫 二期一次 2017	
題號	變數名稱	L5.(02)	L5.2	L5.(02)	L5.2
選項		次數	%	次數	%
從來沒有		819	40.9	1,115	52.2
很少		837	41.9	791	37.0
有時		301	15.0	209	9.8
經常		43	2.1	23	1.1
總和		2,000	100.0	2,138	100.0

L6.若 0 代表非常冰冷，100 代表非常溫暖，請問國民黨讓你感到溫暖的程度？

	資料庫 二期三次 2019		資料庫 二期一次 2017	
題號　變數名稱	L6	L6	L6	L6
選項	次數	%	次數	%
0-9 分	270	13.5	338	15.8
10-19 分	94	4.7	69	3.2
20-29 分	96	4.8	81	3.8
30-39 分	145	7.3	127	5.9
40-49 分	135	6.8	168	7.8
50-59 分	570	28.5	722	33.8
60-69 分	357	17.8	307	14.3
70-79 分	190	9.5	174	8.2
80-89 分	89	4.4	86	4.0
90-100 分	54	2.7	65	3.1
總和	2,000	100.0	2,138	100.0

L7.若 0 代表非常冰冷，100 代表非常溫暖，請問民進黨讓你感到溫暖的程度？

	資料庫 二期三次 2019		資料庫 二期一次 2017	
題號　　變數名稱	L7	L7	L7	L7
選項	次數	%	次數	%
0-9 分	289	14.5	340	15.9
10-19 分	92	4.6	87	4.1
20-29 分	116	5.8	110	5.1
30-39 分	176	8.8	179	8.4
40-49 分	206	10.3	194	9.1
50-59 分	620	31.0	700	32.7
60-69 分	302	15.1	313	14.6
70-79 分	119	5.9	111	5.2
80-89 分	52	2.6	54	2.5
90-100 分	28	1.4	51	2.4
總和	2,000	100.0	2,138	100.0

L8.請問你對政治感興趣的程度？

	資料庫 二期三次 2019		資料庫 二期二次 2018		資料庫 二期一次 2017	
題號　變數名稱	L8	L8	O10	O10	L8	L8
選項	次數	%	次數	%	次數	%
非常不感興趣	593	29.7	644	31.8	849	39.7
有點不感興趣	442	22.1	442	21.8	473	22.1
普通	603	30.1	727	35.9	568	26.6
有點感興趣	314	15.7	181	8.9	200	9.4
非常感興趣	47	2.4	34	1.7	48	2.3
總和	2,000	100.0	2,028	100.0	2,138	100.0

L9a.請問你有沒有透過網路蒐尋、瀏覽、點閱或觀看和「政治與公共事務」有關的新聞、訊息或影片？

		資料庫 二期三次 2019	
題號	變數名稱	L9a.	L9a.
選項		次數	%
有		785	45.1
沒有		955	54.9
總和		1,740	100.0

L9b.(01).請問你多常透過社群媒體（如：臉書、Instagram、推特等）蒐尋、瀏覽、點閱或觀看和「政治與公共事務」有關的新聞、訊息或影片？

		資料庫 二期三次 2019	
題號	變數名稱	L9b.(01)	L9b.1
選項		次數	%
從來沒有		107	13.6
很少		185	23.6
有時		349	44.4
經常		144	18.4
總和		785	100.0

L9b.(02).請問你多常透過影音平台（如：YouTube、優酷、抖音等）蒐尋、瀏覽、點閱或觀看和「政治與公共事務」有關的新聞、訊息或影片？

		資料庫 二期三次 2019	
題號	變數名稱	L9b.(02)	L9b.2
選項		次數	%
從來沒有		101	12.9
很少		221	28.1
有時		324	41.3
經常		139	17.7
總和		785	100.0

L9b.(03).請問你多常透過通訊軟體（如：LINE、Skype、FB messenger 等）蒐尋、瀏覽、點閱或觀看和「政治與公共事務」有關的新聞、訊息或影片？

		資料庫 二期三次 2019	
題號	變數名稱	L9b.(03)	L9b.3
選項		次數	%
從來沒有		110	14.0
很少		235	29.9
有時		324	41.3
經常		116	14.8
總和		785	100.0

L9b.(04).請問你多常透過新聞網站（如：ETtoday 新聞雲、聯合新聞網等）蒐尋、瀏覽、點閱或觀看和「政治與公共事務」有關的新聞、訊息或影片？

		資料庫 二期三次 2019	
題號	變數名稱	L9b.(04)	L9b.4
選項		次數	%
從來沒有		60	7.7
很少		173	22.0
有時		371	47.2
經常		181	23.1
總和		785	100.0

L10a.請問你有沒有透過網路轉貼、轉寄或分享和「政治與公共事務」有關的新聞、訊息或影片？

		資料庫 二期三次 2019	
題號	變數名稱	L10a	L10a
選項		次數	%
有		243	14.0
沒有		1,497	86.0
總和		1,740	100.0

L10.(01).請問你多常透過社群媒體（如：臉書、Instagram、推特等）轉貼、轉寄或分享和「政治與公共事務」有關的新聞、訊息或影片？

		資料庫 二期三次 2019	
題號	變數名稱	L10.(01)	L10.1
選項		次數	%
從來沒有		25	10.4
很少		71	29.3
有時		111	45.7
經常		36	14.6
總和		243	100.0

L10.(02).請問你多常透過影音平台（如：YouTube、優酷、抖音等）轉貼、轉寄或分享和「政治與公共事務」有關的新聞、訊息或影片？

		資料庫 二期三次 2019	
題號	變數名稱	L10.(02)	L10.2
選項		次數	%
從來沒有		69	28.4
很少		97	39.7
有時		61	25.1
經常		16	6.7
總和		243	100.0

L10.(03).請問你多常透過通訊軟體（如：LINE、Skype、FB messenger 等）轉貼、轉寄或分享和「政治與公共事務」有關的新聞、訊息或影片？

		資料庫 二期三次 2019	
題號	變數名稱	L10.(03)	L10.3
選項		次數	%
從來沒有		36	14.7
很少		66	27.1
有時		105	43.2
經常		37	15.1
總和		243	100.0

L10.(04).請問你多常透過新聞網站（如：ETtoday 新聞雲、聯合新聞網等）轉貼、轉寄或分享和「政治與公共事務」有關的新聞、訊息或影片？

		資料庫 二期三次 2019	
題號	變數名稱	L10.(04)	L10.4
選項		次數	%
從來沒有		62	25.6
很少		88	36.2
有時		68	27.7
經常		25	10.4
總和		243	100.0

L11a.請問你有沒有透過網路發佈和「政治與公共事務」有關的訊息（包含製作影片或評論新聞）？

		資料庫 二期三次 2019	
題號	變數名稱	L11a	L11a
選項		次數	%
有		119	6.8
沒有		1,621	93.2
總和		1,740	100.0

L11.(01).請問你多常透過社群媒體（如：臉書、Instagram、推特等）發佈和「政治與公共事務」有關的訊息（包含製作影片或評論新聞）？

		資料庫 二期三次 2019	
題號	變數名稱	L11.(01)	L11.1
選項		次數	%
從來沒有		7	5.5
很少		35	29.3
有時		63	53.0
經常		15	12.2
總和		119	100.0

L11.(02).請問你多常透過影音平台（如：YouTube、優酷、抖音等）發佈和「政治與公共事務」有關的訊息（包含製作影片或評論新聞）？

		資料庫 二期三次 2019	
題號	變數名稱	L11.(02)	L11.2
選項		次數	%
從來沒有		27	23.0
很少		42	34.9
有時		38	31.8
經常		12	10.3
總和		119	100.0

L11.(03).請問你多常透過通訊軟體（如：LINE、Skype、FB messenger 等）發佈和「政治與公共事務」有關的訊息（包含製作影片或評論新聞）？

		資料庫 二期三次 2019	
題號	變數名稱	L11.(03)	L11.3
選項		次數	%
從來沒有		18	15.2
很少		42	35.3
有時		49	41.4
經常		10	8.2
總和		119	100.0

L11.(04).請問你多常透過新聞網站（如：ETtoday 新聞雲、聯合新聞網等）發佈和「政治與公共事務」有關的訊息（包含製作影片或評論新聞）？

		資料庫 二期三次 2019	
題號	變數名稱	L11.(04)	L11.4
選項		次數	%
從來沒有		34	28.5
很少		39	32.5
有時		39	32.7
經常		7	6.2
總和		119	100.0

L12.在目前國內的政黨中，請問你有沒有（台：咁有）偏向哪一個政黨？

		資料庫 二期三次 2019	
題號	變數名稱	L12	L12
選項		次數	%
有		606	30.3
沒有		1,357	67.8
不知道		31	1.5
拒答		6	0.3
總和		2,000	100.0

L13.那相對來說（台：那安捏比較起來），請問你有沒有稍微（台：咁有稍塊）偏向哪一個政黨？

		資料庫 二期三次 2019	
題號	變數名稱	L13	L13
選項		次數	%
有		257	18.5
沒有		1,106	79.4
不知道		22	1.6
拒答		8	0.6
總和		1,394	100.0

L14.請問是哪一個政黨？

		資料庫 二期三次 2019	
題號	變數名稱	L14	L14
選項		次數	%
國民黨		429	49.7
民進黨		351	40.6
新黨		1	0.2
親民黨		5	0.5
台聯		1	0.1
無黨團結聯盟		6	0.7
綠黨		6	0.7
人民民主陣線		1	0.1
樹黨		1	0.1
時代力量		42	4.8
軍公教聯盟黨		1	0.2
其他政黨		18	2.1
不知道		1	0.1
拒答		1	0.1
總和		864	100.0

L15.請問，你偏向這個政黨的程度是很強，普通，還是有一點？

		資料庫 二期三次 2019	
題號	變數名稱	L15	L15
選項		次數	%
很強		120	13.9
普通		422	48.9
有一點		320	37.1
看情形		1	0.1
不知道		1	0.1
總和		863	100.0

M1.(01).如果未來你買新電腦，你會安裝防毒或電腦防護軟體、或者試著更瞭解如何保護自己的網路安全

	資料庫 二期三次 2019		資料庫 二期一次 2017	
題號　變數名稱	M1.(01)	M1.1	M1.(01)	M1.1
選項	次數	%	次數	%
非常不同意	20	1.1	50	2.9
不同意	84	4.8	78	4.6
普通	183	10.5	207	12.3
同意	732	42.1	805	47.8
非常同意	442	25.4	545	32.4
沒有使用電腦	280	16.1	-	-
總和	1,740	100.0	1,685	100.0

M1.(02).電腦病毒或惡意軟體會讓你的電腦當機或揭露你的個人資料

	資料庫 二期三次 2019		資料庫 二期一次 2017	
題號　變數名稱	M1.(02)	M1.2	M1.(02)	M1.2
選項	次數	%	次數	%
非常不同意	45	2.6	67	4.0
不同意	105	6.0	116	6.9
普通	151	8.7	267	15.9
同意	685	39.4	781	46.4
非常同意	455	26.1	453	26.9
沒有使用電腦	299	17.2	-	-
總和	1,740	100.0	1,685	100.0

M1.(03).你覺得你的電腦中毒或受到惡意軟體影響的機率很高

	資料庫 二期三次 2019		資料庫 二期一次 2017	
題號　變數名稱	M1.(03)	M1.3	M1.(03)	M1.3
選項	次數	%	次數	%
非常不同意	73	4.2	143	8.5
不同意	351	20.2	371	22.0
普通	436	25.1	538	31.9
同意	404	23.2	459	27.3
非常同意	153	8.8	173	10.3
沒有使用電腦	322	18.5	-	-
總和	1,740	100.0	1,685	100.0

M1.(04).你的電腦很常中毒或受惡意軟體或駭客入侵

	資料庫 二期三次 2019		資料庫 二期一次 2017	
題號　變數名稱	M1.(04)	M1.4	M1.(04)	M1.4
選項	次數	%	次數	%
非常不同意	178	10.2	257	15.3
不同意	631	36.2	568	33.7
普通	366	21.1	517	30.7
同意	180	10.3	255	15.1
非常同意	57	3.3	87	5.2
沒有使用電腦	329	18.9	-	-
總和	1,740	100.0	1,685	100.0

M1.(05).你有能力可以保護自己的網路使用安全

	資料庫 二期三次 2019		資料庫 二期一次 2017	
題號　變數名稱	M1.(05)	M1.5	M1.(05)	M1.5
選項	次數	%	次數	%
非常不同意	113	6.5	139	8.2
不同意	389	22.3	329	19.5
普通	486	27.9	497	29.5
同意	624	35.9	520	30.9
非常同意	127	7.3	200	11.9
總和	1,740	100.0	1,685	100.0

M1.(06).過去這一年來，你有安裝防毒或電腦防護軟體、或者試著更瞭解如何保護自己的網路安全

	資料庫 二期三次 2019		資料庫 二期一次 2017	
題號　變數名稱	M1.(06)	M1.6	M1.(06)	M1.6
選項	次數	%	次數	%
非常不同意	49	2.8	66	3.9
不同意	227	13.0	146	8.7
普通	305	17.5	421	25.0
同意	682	39.2	745	44.2
非常同意	190	10.9	306	18.2
沒有使用電腦	287	16.5	-	-
總和	1,740	100.0	1,685	100.0

M1.(07).採取網路安全保護措施是件麻煩的事

	資料庫 二期三次 2019		資料庫 二期一次 2017	
題號　變數名稱	M1.(07)	M1.7	M1.(07)	M1.7
選項	次數	%	次數	%
非常不同意	140	8.0	206	12.3
不同意	588	33.8	425	25.2
普通	464	26.7	459	27.3
同意	475	27.3	462	27.4
非常同意	74	4.3	132	7.9
總和	1,740	100.0	1,685	100.0

M1.(08).保護自己的網路安全是你日常生活中習慣做的事

	資料庫 二期三次 2019		資料庫 二期一次 2017	
題號　變數名稱	M1.(08)	M1.8	M1.(08)	M1.8
選項	次數	%	次數	%
非常不同意	67	3.8	68	4.0
不同意	195	11.2	166	9.8
普通	456	26.2	475	28.2
同意	851	48.9	719	42.7
非常同意	171	9.8	257	15.2
總和	1,740	100.0	1,685	100.0

M1.(09).用防毒或電腦防護軟體等網路安全保護措施，可以保護你的網路安全

	資料庫 二期三次 2019		資料庫 二期一次 2017	
題號 變數名稱	M1.(09)	M1.9	M1.(09)	M1.9
選項	次數	%	次數	%
非常不同意	7	0.4	57	3.4
不同意	61	3.5	99	5.9
普通	246	14.2	352	20.9
同意	930	53.5	844	50.1
非常同意	247	14.2	333	19.8
沒有使用電腦	250	14.4	-	-
總和	1,740	100.0	1,685	100.0

M2.(01).沒有辦法上網時，你會很想上網

	資料庫 二期三次 2019		資料庫 二期一次 2017	
題號　變數名稱	M2.(01)	M2.1	M2.(01)	M2.1
選項	次數	%	次數	%
非常不同意	162	9.3	189	11.2
不同意	366	21.0	358	21.2
普通	411	23.6	420	24.9
同意	582	33.4	501	29.8
非常同意	219	12.6	217	12.9
總和	1,740	100.0	1,685	100.0

M2.(02).你會因為不能使用網路而感到沮喪、心情不好、或覺得緊張，但是只要能上網，這些情況就會改善

	資料庫 二期三次 2019		資料庫 二期一次 2017	
題號　變數名稱	M2.(02)	M2.2	M2.(02)	M2.2
選項	次數	%	次數	%
非常不同意	231	13.3	254	15.1
不同意	578	33.2	553	32.8
普通	473	27.2	469	27.9
同意	360	20.7	312	18.5
非常同意	98	5.6	97	5.7
總和	1,740	100.0	1,685	100.0

M2.(03).你經常藉由網路來擺脫生活中令人煩惱的事

	資料庫 二期三次 2019		資料庫 二期一次 2017	
題號　變數名稱	M2.(03)	M2.3	M2.(03)	M2.3
選項	次數	%	次數	%
非常不同意	169	9.7	230	13.6
不同意	477	27.4	508	30.2
普通	451	25.9	428	25.4
同意	530	30.5	418	24.8
非常同意	113	6.5	101	6.0
總和	1,740	100.0	1,685	100.0

M2.(04).你在網路上可以自由自在地做自己想做的事

	資料庫 二期三次 2019		資料庫 二期一次 2017	
題號 變數名稱	M2.(04)	M2.4	M2.(04)	M2.4
選項	次數	%	次數	%
非常不同意	173	10.0	191	11.4
不同意	395	22.7	393	23.4
普通	469	27.0	461	27.4
同意	594	34.2	500	29.7
非常同意	108	6.2	139	8.2
總和	1,740	100.0	1,685	100.0

M2.(05).如果你認識一個人，透過網路互動會比面對面互動，讓你更能認識這個人

		資料庫 二期三次 2019	
題號	變數名稱	M2.(05)	M2.5
選項		次數	%
非常不同意		314	18.0
不同意		641	36.8
普通		442	25.4
同意		302	17.3
非常同意		41	2.4
總和		1,740	100.0

M2.(06).不管你是怎麼樣的人，網路上的人都可以接受你

	資料庫 二期三次 2019		資料庫 二期一次 2017	
題號　變數名稱	M2.(06)	M2.6	M2.(06)	M2.6
選項	次數	%	次數	%
非常不同意	265	15.3	295	17.5
不同意	562	32.3	624	37.0
普通	557	32.0	468	27.8
同意	317	18.2	247	14.7
非常同意	40	2.3	51	3.0
總和	1,740	100.0	1,685	100.0

M2.(07).你因為上網而翹了課或工作遲到

	資料庫 二期三次 2019		資料庫 二期一次 2017	
題號　變數名稱	M2.(07)	M2.7	M2.(07)	M2.7
選項	次數	%	次數	%
非常不同意	814	46.8	789	46.8
不同意	602	34.6	639	37.9
普通	118	6.8	150	8.9
同意	68	3.9	87	5.2
非常同意	10	0.6	20	1.2
不適用	128	7.3	-	-
總和	1,740	100.0	1,685	100.0

M2.(08).沒上網時你覺得自己毫無價值，但在網路世界中你覺得自己很有價值

	資料庫 二期三次 2019		資料庫 二期一次 2017	
題號　變數名稱	M2.(08)	M2.8	M2.(08)	M2.8
選項	次數	%	次數	%
非常不同意	621	35.7	703	41.7
不同意	779	44.8	641	38.1
普通	277	15.9	220	13.1
同意	52	3.0	96	5.7
非常同意	11	0.6	24	1.4
總和	1,740	100.0	1,685	100.0

M2.(09).因為上網讓你錯過了真實生活中的社交活動

	資料庫 二期三次 2019		資料庫 二期一次 2017	
題號 變數名稱	M2.(09)	M2.9	M2.(09)	M2.9
選項	次數	%	次數	%
非常不同意	556	32.0	620	36.8
不同意	786	45.2	628	37.3
普通	251	14.5	264	15.6
同意	126	7.2	128	7.6
非常同意	20	1.1	45	2.7
總和	1,740	100.0	1,685	100.0

N3a.(01).整體而言，你對於你的生活滿不滿意？

	資料庫 二期三次 2019		資料庫 二期二次 2018		資料庫 二期一次 2017	
題號　變數名稱	N3a.(01)	N3a.1	P3.(01)	P3.1	N3a.(01)	N3a.1
選項	次數	%	次數	%	次數	%
非常不滿意	26	1.3	26	1.3	25	1.2
不滿意	136	6.8	174	8.6	185	8.7
無所謂滿不滿意	447	22.4	509	25.1	465	21.8
滿意	1,251	62.6	1,201	59.2	1,295	60.6
非常滿意	140	7.0	118	5.8	168	7.8
總和	2,000	100.0	2,028	100.0	2,138	100.0

N3a.(02).整體而言，你對於你的工作滿不滿意？

		資料庫 二期三次 2019		資料庫 二期二次 2018		資料庫 二期一次 2017	
題號	變數名稱	N3a.(02)	N3a.2	P3.(02)	P3.2	N3a.(02)	N3a.2
選項		次數	%	次數	%	次數	%
非常不滿意		25	1.3	21	1.0	25	1.2
不滿意		138	6.9	160	7.9	159	7.4
無所謂滿不滿意		420	21.0	592	29.2	677	31.7
滿意		899	45.0	842	41.5	967	45.2
非常滿意		86	4.3	67	3.3	74	3.5
不適用		432	21.6	346	17.1	236	11.1
總和		2,000	100.0	2,028	100.0	2,138	100.0

N3a.(03).整體而言，你對於你的社交生活滿不滿意？

	資料庫 二期三次 2019		資料庫 二期二次 2018		資料庫 二期一次 2017	
題號　變數名稱	N3a.(03)	N3a.3	P3.(03)	P3.3	N3a.(03)	N3a.3
選項	次數	%	次數	%	次數	%
非常不滿意	10	0.5	11	0.5	13	0.6
不滿意	91	4.6	96	4.7	128	6.0
無所謂滿不滿意	484	24.2	539	26.6	513	24.0
滿意	1,275	63.7	1,214	59.9	1,360	63.6
非常滿意	114	5.7	152	7.5	124	5.8
不適用	26	1.3	15	0.8	-	-
總和	2,000	100.0	2,028	100.0	2,138	100.0

N3a.(04).整體而言，你對自己目前的健康狀況滿不滿意？

	資料庫 二期三次 2019		資料庫 二期二次 2018		資料庫 二期一次 2017	
題號　變數名稱	N3a.(04)	N3a.4	P3.(04)	P3.4	N3a.(04)	N3a.4
選項	次數	%	次數	%	次數	%
非常不滿意	24	1.2	36	1.8	34	1.6
不滿意	303	15.2	366	18.0	354	16.6
無所謂滿不滿意	354	17.7	340	16.8	332	15.5
滿意	1,223	61.2	1,195	58.9	1,308	61.2
非常滿意	95	4.8	92	4.5	110	5.1
總和	2,000	100.0	2,028	100.0	2,138	100.0

N3a.(05).整體而言，你對自己滿不滿意？

	資料庫 二期三次 2019		資料庫 二期二次 2018		資料庫 二期一次 2017	
題號　變數名稱	N3a.(05)	N3a.5	P3.(05)	P3.5	N3a.(05)	N3a.5
選項	次數	%	次數	%	次數	%
非常不滿意	11	0.5	17	0.8	25	1.2
不滿意	173	8.6	220	10.9	224	10.5
無所謂滿不滿意	397	19.8	450	22.2	394	18.4
滿意	1,301	65.1	1,221	60.2	1,345	62.9
非常滿意	118	5.9	120	5.9	149	7.0
總和	2,000	100.0	2,028	100.0	2,138	100.0

N3b.整體而言，你覺得目前的日子過得快不快樂？

	資料庫 二期三次 2019		資料庫 二期二次 2018		資料庫 二期一次 2017	
題號　變數名稱	N3b	N3b	P4	P4	N3b	N3b
選項	次數	%	次數	%	次數	%
非常不快樂	10	0.5	12	0.6	10	0.5
不快樂	97	4.8	125	6.1	125	5.8
無所謂快不快樂	429	21.5	433	21.4	416	19.5
快樂	1,298	64.9	1,284	63.3	1,391	65.1
非常快樂	166	8.3	175	8.6	196	9.2
無法選擇	-	-	-	-	-	-
總和	2,000	100.0	2,028	100.0	2,138	100.0

N4.整體而言，你覺得目前的你寂不寂寞？

	資料庫 二期三次 2019		資料庫 二期二次 2018		資料庫 二期一次 2017	
題號　變數名稱	N4	N4	P5	P5	N4	N4
選項	次數	%	次數	%	次數	%
非常不寂寞	215	10.7	251	12.4	297	13.9
不寂寞	1,241	62.1	1,185	58.4	1,278	59.8
無所謂寂不寂寞	386	19.3	457	22.5	412	19.2
寂寞	141	7.0	130	6.4	140	6.5
非常寂寞	17	0.9	5	0.3	11	0.5
總和	2,000	100.0	2,028	100.0	2,138	100.0

N5.整體來說，您對您目前的家庭狀況滿不滿意？如果 0 代表非常不滿意，10 代表非常滿意，從 0 到 10 之間，請您選一個最符合自己感受的數字

		資料庫 二期三次 2019	
題號	變數名稱	N5	N5
選項		次數	%
0		12	0.6
1		2	0.1
2		13	0.6
3		21	1.0
4		11	0.5
5		133	6.7
6		176	8.8
7		350	17.5
8		617	30.9
9		326	16.3
10		340	17.0
總和		2,000	100.0

N6.整體來說，您對您目前的人際關係狀況滿不滿意？如果 0 代表非常不滿意，10 代表非常滿意，從 0 到 10 之間，請您選一個最符合自己感受的數字

		資料庫 二期三次 2019	
題號	變數名稱	N6	N6
選項		次數	%
0		14	0.7
1		5	0.3
2		13	0.7
3		21	1.0
4		12	0.6
5		185	9.3
6		262	13.1
7		423	21.1
8		616	30.8
9		244	12.2
10		205	10.3
總和		2,000	100.0

N7.整體來說，您對您目前的經濟狀況滿不滿意？如果 0 代表非常不滿意，10 代表非常滿意，從 0 到 10 之間，請您選一個最符合自己感受的數字

		資料庫 二期三次 2019	
題號	變數名稱	N7	N7
選項		次數	%
0		39	2.0
1		28	1.4
2		27	1.3
3		52	2.6
4		68	3.4
5		332	16.6
6		406	20.3
7		387	19.3
8		426	21.3
9		117	5.9
10		117	5.9
總和		2,000	100.0

N8a.你多常覺得身體很累？

		資料庫 二期三次 2019	
題號	變數名稱	N8a	N8a
選項		次數	%
從來沒有		252	12.6
很少		584	29.2
有時		921	46.0
經常		244	12.2
總和		2,000	100.0

N8b.你多常覺得心裡很累？

		資料庫 二期三次 2019	
題號	變數名稱	N8b	N8b
選項		次數	%
從來沒有		361	18.1
很少		700	35.0
有時		704	35.2
經常		235	11.7
總和		2,000	100.0

N9.1.在過去七天內，你大概有幾天做事時提不起勁或沒有樂趣？

		資料庫 二期三次 2019	
題號	變數名稱	N9.1	N9.1
選項		次數	%
0 天		794	39.7
1 天		474	23.7
2 天		384	19.2
3 天		189	9.5
4 天		49	2.4
5 天		52	2.6
6 天		14	0.7
7 天		43	2.2
總和		2,000	100.0

N9.2.在過去七天內，你大概有幾天感到心情低落、沮喪或絕望？

		資料庫 二期三次 2019	
題號	變數名稱	N9.2	N9.2
選項		次數	%
0 天		1,021	51.0
1 天		471	23.5
2 天		282	14.1
3 天		125	6.2
4 天		30	1.5
5 天		28	1.4
6 天		16	0.8
7 天		27	1.3
總和		2,000	100.0

N9.3.在過去七天內，你大概有幾天感到緊張、焦慮或不安？

		資料庫 二期三次 2019	
題號	變數名稱	N9.3	N9.3
選項		次數	%
0 天		1,073	53.7
1 天		427	21.3
2 天		238	11.9
3 天		138	6.9
4 天		37	1.9
5 天		49	2.5
6 天		12	0.6
7 天		25	1.3
總和		2,000	100.0

N9.4.在過去七天內，你大概有幾天對周圍的人事物擔心個沒完？

		資料庫 二期三次 2019	
題號	變數名稱	N9.4	N9.4
選項		次數	%
0 天		1,060	53.0
1 天		349	17.4
2 天		265	13.2
3 天		143	7.2
4 天		51	2.5
5 天		61	3.1
6 天		15	0.7
7 天		57	2.8
總和		2,000	100.0

N10a.你有多擔心別人不喜歡你？

		資料庫 二期三次 2019	
題號	變數名稱	N10a	N10a
選項		次數	%
完全不擔心		385	19.3
不擔心		883	44.1
普通		500	25.0
擔心		210	10.5
非常擔心		22	1.1
總和		2,000	100.0

N10b.你有多擔心別人怎麼看你？

		資料庫 二期三次 2019	
題號	變數名稱	N10b	N10b
選項		次數	%
完全不擔心		365	18.3
不擔心		871	43.5
普通		496	24.8
擔心		244	12.2
非常擔心		24	1.2
總和		2,000	100.0

N11a.你有多在意你在別人面前的樣子？

		資料庫 二期三次 2019	
題號	變數名稱	N11a	N11a
選項		次數	%
完全不在意		246	12.3
不在意		749	37.4
普通		538	26.9
在意		423	21.1
非常在意		45	2.2
總和		2,000	100.0

N11b.你多想要讓別人對你留下好印象？

		資料庫 二期三次 2019	
題號	變數名稱	N11b	N11b
選項		次數	%
完全不想		85	4.3
不想		193	9.7
普通		765	38.3
想		868	43.4
非常想		88	4.4
總和		2,000	100.0

O1.請問你現在有沒有在工作？

		資料庫 二期三次 2019		資料庫 二期二次 2018		資料庫 二期一次 2017	
題號	變數名稱	O1	O1	Q1	Q1	O1	O1
選項		次數	%	次數	%	次數	%
有全職工作		1,112	55.6	1,118	55.1	1,171	54.8
有兼職工作		94	4.7	127	6.2	105	4.9
不固定（打零工），目前暫時沒有		21	1.0	47	2.3	47	2.2
幫忙家裡的事業		53	2.7	53	2.6	55	2.6
目前沒有工作		99	5.0	93	4.6	138	6.5
學生/進修在學且沒有工作		82	4.1	71	3.5	77	3.6
學生/進修在學且有工作		41	2.1	30	1.5	21	1.0
已經退休		244	12.2	253	12.5	279	13.0
家庭主婦且沒有工作		176	8.8	179	8.8	178	8.3
高齡、身心障礙、生病不能工作		75	3.8	56	2.8	60	2.8
服義務役		-	-	2	0.1	5	0.2
服（研發）替代役		2	0.1	-	-	2	0.1
總和		2,000	100.0	2,028	100.0	2,138	100.0

O2.請問你的行業

	資料庫 二期三次 2019		資料庫 二期二次 2018		資料庫 二期一次 2017	
題號　　變數名稱	O2	O2	Q2	Q2	O2	O2
選項	次數	%	次數	%	次數	%
農林漁牧業	37	2.8	79	5.8	53	3.8
礦業及土石採取業	5	0.4	3	0.2	6	0.5
製造業	274	20.8	281	20.4	261	18.7
電力及燃氣供應業	15	1.1	13	0.9	16	1.2
用水供應及污染整治業	5	0.3	2	0.1	3	0.2
營建工程業	101	7.6	97	7.1	84	6.0
批發及零售業	133	10.0	126	9.2	142	10.1
運輸及倉儲業	42	3.2	42	3.1	65	4.6
住宿及餐飲業	100	7.5	107	7.8	87	6.2
出版、影音製作、傳播及資通訊服務業	33	2.5	29	2.1	62	4.4
金融及保險業	41	3.1	72	5.2	48	3.5
不動產業	5	0.4	11	0.8	8	0.6
專業、科學及技術服務業	79	6.0	91	6.6	65	4.7
支援服務業	67	5.1	52	3.8	81	5.8
教育業	83	6.3	81	5.9	94	6.7
公共行政及國防；強制性社會安全	35	2.6	32	2.3	31	2.2
醫療保健及社會工作服務業	70	5.3	64	4.7	68	4.9
藝術、娛樂及休閒服務業	34	2.6	35	2.5	30	2.1
其他服務業	165	12.5	157	11.4	195	13.9
其他	-	-	-	-	-	-
總和	1,322	100.0	1,375	100.0	1,400	100.0

O3a.請問你現在的工作屬於哪一類？

		資料庫 二期三次 2019		資料庫 二期二次 2018		資料庫 二期一次 2017	
題號	變數名稱	O3a	O3a	Q3a	Q3a	O3a	O3a
選項		次數	%	次數	%	次數	%
雇主		167	12.6	116	8.4	69	4.9
自雇		232	17.5	259	18.8	345	24.7
受雇於私營機構		781	59.1	876	63.7	860	61.5
受雇於公家機構		142	10.8	124	9.0	125	8.9
總和		1,322	100.0	1,375	100.0	1,400	100.0

O3b.請問在你工作上，你有沒有管理別人？

	資料庫 二期三次 2019		資料庫 二期二次 2018		資料庫 二期一次 2017	
題號　變數名稱	O3b	O3b	Q3b	Q3b	O3b	O3b
選項	次數	%	次數	%	次數	%
有	258	19.5	268	19.5	311	22.2
沒有	1,064	80.5	1,107	80.5	1,089	77.8
總和	1,322	100.0	1,375	100.0	1,400	100.0

O3b.請問在你工作上，你有沒有管理別人？

	資料庫 二期三次 2019		資料庫 二期二次 2018		資料庫 二期一次 2017	
題號　變數名稱	O3b	O3b.a	Q3b	Q3b	O3b	O3b.a
選項	次數	%	次數	%	次數	%
1-4 人	128	49.6	104	38.7	147	47.3
5-9 人	49	19.0	83	30.8	74	23.9
10-19 人	44	17.1	36	13.4	41	13.3
20-29 人	12	4.7	21	8.0	15	4.8
30-39 人	7	2.5	9	3.3	12	3.8
40-49 人	3	1.2	1	0.3	5	1.5
50-69 人	7	2.8	3	1.3	6	1.8
70-99 人	4	1.7	1	0.5	2	0.5
100 人以上	3	1.3	10	3.7	10	3.1
總和	258	100.0	268	100.0	311	100.0

O4.請問你個人平均每個月所有的（稅前）收入差不多有多少？

	資料庫 二期三次 2019		資料庫 二期二次 2018	
題號　變數名稱	O4	O4	Q4	Q4
選項	次數	%	次數	%
無收入	160	8.0	238	11.7
1 萬元以下	263	13.2	271	13.3
1 萬元以上至 2 萬元	265	13.2	214	10.5
2 萬元以上至 3 萬元	349	17.5	382	18.8
3 萬元以上至 4 萬元	353	17.6	404	19.9
4 萬元以上至 5 萬元	228	11.4	186	9.2
5 萬元以上至 6 萬元	132	6.6	140	6.9
6 萬元以上至 7 萬元	68	3.4	70	3.5
7 萬元以上至 8 萬元	49	2.4	32	1.6
8 萬元以上至 9 萬元	21	1.1	25	1.2
9 萬元以上至 10 萬元	22	1.1	23	1.1
10 萬元以上至 11 萬元	25	1.3	1	0.1
11 萬元以上至 12 萬元	3	0.2	7	0.4
12 萬元以上至 13 萬元	4	0.2	3	0.2
13 萬元以上至 14 萬元	3	0.1	5	0.2
14 萬元以上至 15 萬元	3	0.1	2	0.1
17 萬元以上至 18 萬元	3	0.1	2	0.1
18 萬元以上至 19 萬元	2	0.1	1	0.1
19 萬元以上至 20 萬元	3	0.1	2	0.1
20 萬元以上至 30 萬元	6	0.3	5	0.2
30 萬以上	6	0.3	9	0.5
拒答	32	1.6	6	0.3
總和	2,000	100.0	2,028	100.0

註：此題因與二期二次以前的調查選項區間設計不同，因此僅列出近兩次調查數據

附錄六、訪問模式差異分析

樣本訪問方式（本附錄數據不含 55 歲以上樣本及新增樣本，N = 897）

	次數	百分比
自填組	419	46.7%
面訪組	478	53.3%
總和	897	100.0%

A. 基本狀況

A1.性別*樣本訪問方式：

卡方檢定未達顯著差異（ $\chi 2$ (1, N = 897) =2.17, p = .14）

			A2a.訪問方式		總和
			自填組	面訪組	
A1.性別	男	個數	195	246	441
		在 A1.性別 之內的	44.2%	55.8%	100.0%
		在 A2a.訪問方式 之內的	46.5%	51.5%	49.2%
	女	個數	224	232	456
		在 A1.性別 之內的	49.1%	50.9%	100.0%
		在 A2a.訪問方式 之內的	53.5%	48.5%	50.9%
總和		個數	419	478	897
		在 A1.性別 之內的	46.7%	53.3%	100.0%
		在 A2a.訪問方式 之內的	100.0%	100.0%	100.0%

A2.年齡區間*樣本訪問方式：

卡方檢定達**顯著差異**（ $\chi 2$ (4, N = 897) = 16.54, p < .01）

			A2a.訪問方式		總和
			自填組	面訪組	
年齡區間	18-19歲	個數	4	0	4
		在 年齡區間 之內的	100.0%	0.0%	100.0%
		在 A2a.訪問方式 之內的	1.0%	0.0%	0.4%
	20-29歲	個數	112	89	201
		在 年齡區間 之內的	55.7%	44.3%	100.0%
		在 A2a.訪問方式 之內的	26.7%	18.6%	22.4%
	30-39歲	個數	114	126	240
		在 年齡區間 之內的	47.5%	52.5%	100.0%
		在 A2a.訪問方式 之內的	27.2%	26.4%	26.8%
	40-49歲	個數	109	139	248
		在 年齡區間 之內的	44.0%	56.0%	100.0%
		在 A2a.訪問方式 之內的	26.0%	29.1%	27.6%
	50-59歲	個數	80	124	204
		在 年齡區間 之內的	39.2%	60.8%	100.0%
		在 A2a.訪問方式 之內的	19.1%	25.9%	22.7%
總和		個數	419	478	897
		在 年齡區間 之內的	46.7%	53.3%	100.0%
		在 A2a.訪問方式 之內的	100.0%	100.0%	100.0%

A5.父親籍貫*樣本訪問方式：

卡方檢定達**顯著差異**（ $\chi 2$ (7, N =898) = 17.69, p = .01）

			A2a.訪問方式		總和
			自填組	面訪組	
A5.父親籍貫	台灣閩南（河洛）人	個數	319	366	685
		在 A5.父親籍貫 之內的	46.6%	53.4%	100.0%
		在 A2a.訪問方式 之內的	76.0%	76.6%	76.3%
	台灣客家人	個數	53	59	112
		在 A5.父親籍貫 之內的	47.3%	52.7%	100.0%
		在 A2a.訪問方式 之內的	12.6%	12.3%	12.5%
	大陸各省市	個數	26	39	65
		在 A5.父親籍貫 之內的	40.0%	60.0%	100.0%
		在 A2a.訪問方式 之內的	6.2%	8.2%	7.2%
	大陸籍配偶	個數	0	1	1
		在 A5.父親籍貫 之內的	0.0%	100.0%	100.0%
		在 A2a.訪問方式 之內的	0.0%	0.2%	0.1%
	台灣原住民	個數	2	7	9
		在 A5.父親籍貫 之內的	22.2%	77.8%	100.0%
		在 A2a.訪問方式 之內的	0.5%	1.5%	1.0%
	台灣新住民	個數	5	3	8
		在 A5.父親籍貫 之內的	62.5%	37.5%	100.0%
		在 A2a.訪問方式 之內的	1.2%	0.6%	0.9%
	其他	個數	0	1	1
		在 A5.父親籍貫 之內的	0.0%	100.0%	100.0%
		在 A2a.訪問方式 之內的	0.0%	0.2%	0.1%
	不知道	個數	15	2	17
		在 A5.父親籍貫 之內的	88.2%	11.8%	100.0%
		在 A2a.訪問方式 之內的	3.6%	0.4%	1.9%
總和		個數	420	478	898
		在 A5.父親籍貫 之內的	46.8%	53.2%	100.0%
		在 A2a.訪問方式 之內的	100.0%	100.0%	100.0%

A6.母親籍貫*樣本訪問方式：

卡方檢定達**顯著差異**（ $\chi 2$ (6, N = 897) = 15.45, p = .02）

			A2a.訪問方式		總和
			自填組	面訪組	
A6.母親籍貫	台灣閩南（河洛）人	個數	336	384	720
		在 A6.母親籍貫 之內的	46.7%	53.3%	100.0%
		在 A2a.訪問方式 之內的	80.4%	80.2%	80.3%
	台灣客家人	個數	42	62	104
		在 A6.母親籍貫 之內的	40.4%	59.6%	100.0%
		在 A2a.訪問方式 之內的	10.0%	12.9%	11.6%
	大陸各省市	個數	12	18	30
		在 A6.母親籍貫 之內的	40.0%	60.0%	100.0%
		在 A2a.訪問方式 之內的	2.9%	3.8%	3.3%
	台灣原住民	個數	6	8	14
		在 A6.母親籍貫 之內的	42.9%	57.1%	100.0%
		在 A2a.訪問方式 之內的	1.4%	1.7%	1.6%
	台灣新住民	個數	9	4	13
		在 A6.母親籍貫 之內的	69.2%	30.8%	100.0%
		在 A2a.訪問方式 之內的	2.2%	0.8%	1.4%
	其他	個數	0	1	1
		在 A6.母親籍貫 之內的	0.0%	100.0%	100.0%
		在 A2a.訪問方式 之內的	0.0%	0.2%	0.1%
	不知道	個數	13	2	15
		在 A6.母親籍貫 之內的	86.7%	13.3%	100.0%
		在 A2a.訪問方式 之內的	3.1%	0.4%	1.7%
總和		個數	418	479	897
		在 A6.母親籍貫 之內的	46.6%	53.4%	100.0%
		在 A2a.訪問方式 之內的	100.0%	100.0%	100.0%

A7.婚姻狀況*樣本訪問方式：

卡方檢定達**顯著差異**（ $\chi 2$ (4, N = 898) = 17.77, p < .01）

			A2a.訪問方式		總和
			自填組	面訪組	
A7.婚姻狀況	未婚	個數	180	142	322
		在 A7.婚姻狀況 之內的	55.9%	44.1%	100.0%
		在 A2a.訪問方式 之內的	42.9%	29.6%	35.8%
	已婚	個數	215	306	521
		在 A7.婚姻狀況 之內的	41.3%	58.7%	100.0%
		在 A2a.訪問方式 之內的	51.2%	64.0%	58.0%
	同居	個數	3	2	5
		在 A7.婚姻狀況 之內的	60.0%	40.0%	100.0%
		在 A2a.訪問方式 之內的	0.7%	0.4%	0.6%
	已離婚或分居	個數	21	26	47
		在 A7.婚姻狀況 之內的	44.7%	55.3%	100.0%
		在 A2a.訪問方式 之內的	5.0%	5.4%	5.2%
	配偶去世	個數	1	2	3
		在 A7.婚姻狀況 之內的	33.3%	66.7%	100.0%
		在 A2a.訪問方式 之內的	0.2%	0.4%	0.3%
總和		個數	420	478	898
		在 A7.婚姻狀況 之內的	46.8%	53.2%	100.0%
		在 A2a.訪問方式 之內的	100.0%	100.0%	100.0%

A8.教育程度*樣本訪問方式：

卡方檢定未達顯著差異（ $\chi 2$ (4, N = 899) = 1.65, p = .80）

			A2a.訪問方式		總和
			自填組	面訪組	
教育程度分層	不識字	個數	0	1	1
		在 教育程度分層 之內的	0.0%	100.0%	100.0%
		在 A2a.訪問方式 之內的	0.0%	0.2%	0.1%
	自修/小學	個數	5	7	12
		在 教育程度分層 之內的	41.7%	58.3%	100.0%
		在 A2a.訪問方式 之內的	1.2%	1.5%	1.3%
	國中（初）中/初職	個數	33	43	76
		在 教育程度分層 之內的	43.4%	56.6%	100.0%
		在 A2a.訪問方式 之內的	7.9%	9.0%	8.5%
	高中普通科/高中職業科/ 高職/士官學校	個數	126	149	275
		在 教育程度分層 之內的	45.8%	54.2%	100.0%
		在 A2a.訪問方式 之內的	30.1%	31.1%	30.6%
	專科/大學/碩士/博士	個數	255	279	534
		在 教育程度分層 之內的	47.8%	52.2%	100.0%
		在 A2a.訪問方式 之內的	60.9%	58.2%	59.5%
總和		個數	419	479	898
		在 教育程度分層 之內的	46.7%	53.3%	100.0%
		在 A2a.訪問方式 之內的	100.0%	100.0%	100.0%

B、傳播行為（人際及通訊篇）

B1. 請問你平常會不會利用電腦、平板或手機上網（包含：使用 Line、查詢公車動態 APP、上網看影片等）？ *

樣本訪問方式：卡方檢定未達顯著差異（ $\chi 2$ (1, N = 898) =3.64, p = .06）

			A2a.訪問方式		總和
			自填組	面訪組	
B1.請問你平常會不會利用電腦、平板或手機上網（包含：使用Line、查詢公車動態APP、上網看影片等）？	會	個數	416	468	884
		在 B1.請問你平常會不會利用電腦、平板或手機上網（包含：使用Line、查詢公車動態APP、上網看影片等）？ 之內的	47.1%	52.9%	100.0%
		在 A2a.訪問方式 之內的	99.3%	97.7%	98.4%
	不會	個數	3	11	14
		在 B1.請問你平常會不會利用電腦、平板或手機上網（包含：使用Line、查詢公車動態APP、上網看影片等）？ 之內的	21.4%	78.6%	100.0%
		在 A2a.訪問方式 之內的	0.7%	2.3%	1.6%
總和		個數	419	479	898
		在 B1.請問你平常會不會利用電腦、平板或手機上網（包含：使用Line、查詢公車動態APP、上網看影片等）？ 之內的	46.7%	53.3%	100.0%
		在 A2a.訪問方式之內的	100.0%	100.0%	100.0%

B2a.請問你有沒有使用手機？ *

樣本訪問方式：卡方檢定未達顯著差異（ $\chi 2$ (1, N = 898) = .76, p = .63）

			A2a.訪問方式		總和
			自填組	面訪組	
B2a.請問你有沒有使用手機？	有	個數	418	476	894
		在 B2a.請問你有沒有使用手機？ 之內的	46.8%	53.2%	100.0%
		在 A2a.訪問方式 之內的	99.8%	99.4%	99.6%
	沒有	個數	1	3	4
		在 B2a.請問你有沒有使用手機？ 之內的	25.0%	75.0%	100.0%
		在 A2a.訪問方式 之內的	0.2%	0.6%	0.4%
總和		個數	419	479	898
		在 B2a.請問你有沒有使用手機？ 之內的	46.7%	53.3%	100.0%
		在 A2a.訪問方式 之內的	100.0%	100.0%	100.0%

B3a.~ B3f.：

B3a.、B3d.、B3f.的 t 檢定達顯著差異

	面訪組（n=479）		自填組（n =419）			
	M	*SD*	*M*	*SD*	*t*	*p*
B3a.你經常會一起討論「個人」重要問題或分享心事的人，有幾位？	4.12	3.18	5.02	6.83	2.46	.01*
B3b.你平常一天裡面，從早到晚總共大概跟多少人接觸？（包括點頭、打招呼、講話、打電話、寫信、臉書、Line、線上遊戲接觸，對方是認識或不認識的都算。）	34.19	44.61	39.86	94.39	1.12	.26
	（n =479）		（n =414）			
B3c.請問在你一天接觸的人當中，有多少人是面對面接觸？（包括點頭、打招呼、講話、對方是認識或不認識的都算。）	19.18	23.54	22.56	56.39	1.14	.26
	（n =477）		（n =411）			
B3d.這些「面對面」接觸的人裡面，大概有多少是你認識的？	1.41	.69	1.69	.92	5.09	.00*
	（n =468）		（n =411）			
B3e.請問在你一天接觸的人當中，有多少人是在網路上接觸？（包括臉書、Line、線上遊戲接觸，或因為在網路上留言而和其他人互動，對方是認識或不認識的都算。）	14.36	26.93	19.13	75.01	1.22	.22
	（n =425）		（n =360）			
B3f. 這些「網路上」接觸的人裡面，大概有多少是你認識的？	1.42	.73	1.68	.93	4.33	.00*

B4(1)a.~ B4(3)b.：

B4(1)a.、B4(2)a.、B2(2)b.、B4(3)a.、B4(3)b.的 t 檢定達顯著差異

	面訪組（n=479）		自填組（n =419）			
	M	*SD*	*M*	*SD*	*t*	*p*
B4(1)a~B4(3)b 接下來會依據有沒有工作或課業需求的情況，詢問你平均每天透過下列三種方式（包括面對面、手機或室內通話、即時通訊軟體、電子郵件）和別人互動的時間有多少						
B4.(1) a.你每天因為工作或課業需要和別人面對面談話互動的時間有多少？	234.87	205.94	288.85	202.53	3.95	.00*
B4.(1) b.不是為了工作或課業，你每天和別人面對面談話互動的時間有多少？	152.69	130.62	169.75	139.84	1.89	.06
	（n =468）		（n =416）			
B4.(2) a. 你每天因為工作或課業需要和別人透過即時通訊軟體互動（例如：Line, Skype, 臉書即時通訊, FaceTime）互動（包括使用貼圖、文字訊息、語音通話、視訊）的時間有多少？	71.59	101.71	105.50	113.40	4.69	.00*
B4.(2) b. 不是為了工作或課業，你每天和別人透過即時通訊軟體（例如：Line, Skype, 臉書即時通訊,FaceTime）互動（包括使用貼圖、文字訊息、語音通話、視訊）的時間有多少？	101.21	94.04	120.99	107.91	2.91	.00*
	（n =479）		（n =419）			
B4.(3) a. 你每天因為工作或課業需要和別人透過手機或室內電話通話（含手機簡訊和語音信箱留言；不包含 FaceTime、Line 等即時通訊軟體）的時間有多少？	30.21	46.67	46.62	62.04	4.428	.00*
B4.(3) b. 不是為了工作或課業，你每天和別人透過手機或室內電話通話（含手機簡訊和語音信箱留言；不包含 FaceTime、Line 等即時通訊軟體）的時間有多少？	23.54	38.92	29.16	42.92	2.058	.04*

C、傳播行為（報紙篇）

C1a.~ C1b.：t 檢定未達顯著差異

	面訪組（n=479）		自填組（n =419）			
	M	*SD*	*M*	*SD*	*t*	*p*
C1a. 請問你每週平均有幾天會看紙本報紙？	1.09	2.19	.89	1.88	-1.49	.14
C1b.請問你如果有讀紙本報紙的那一天，你一整天大概會看多久？	37.04	36.24	58.00	125.77	-1.93	.06

C1c. 請問你最常看哪幾份報紙？*樣本訪問方式（僅列出卡方檢定達**顯著差異**者）：

蘋果日報（ $\chi 2$ (1, N = 898) =10.17, p < .01）

			A2a.訪問方式		總和
			自填組	面訪組	
C1c. 請問你最常看哪幾份報紙？-蘋果日報	0	個數	321	407	728
		在 C1c.請問你最常看哪幾份報紙？- 蘋果日報 之內的	44.1%	55.9%	100.0%
		在 A2a.訪問方式 之內的	76.6%	85.0%	81.1%
	蘋果日報	個數	98	72	170
		在 C1c.請問你最常看哪幾份報紙？- 蘋果日報 之內的	57.6%	42.4%	100.0%
		在 A2a.訪問方式 之內的	23.4%	15.0%	18.9%
總和		個數	419	479	898
		在 C1c.請問你最常看哪幾份報紙？- 蘋果日報 之內的	46.7%	53.3%	100.0%
		在 A2a.訪問方式 之內的	100.0%	100.0%	100.0%

旺報（ $\chi 2$ (1, N = 898) =4.59, p < .05）

			A2a.訪問方式		總和
			自填組	面訪組	
C1c. 請問你最常看哪幾份報紙？-旺報	0	個數	415	479	894
		在 C1c.請問你最常看哪幾份報紙？-旺報 之內的	46.4%	53.6%	100.0%
		在 A2a.訪問方式 之內的	99.0%	100.0%	99.6%
	旺報	個數	4	0	4
		在 C1c.請問你最常看哪幾份報紙？-旺報 之內的	100.0%	0.0%	100.0%
		在 A2a.訪問方式 之內的	1.0%	0.0%	0.4%
總和		個數	419	479	898
		在 C1c.請問你最常看哪幾份報紙？-旺報 之內的	46.7%	53.3%	100.0%
		在 A2a.訪問方式 之內的	100.0%	100.0%	100.0%

C3a.~ C3b.：t 檢定達**顯著差異**

	面訪組（n=468）		自填組（n =416）			
	M	*SD*	*M*	*SD*	*t*	*p*
C3a. 請問你每週平均有幾天會看網路新聞（用新聞網站，或以Apps 看新聞）？	5.20	2.68	4.77	2.71	-2.34	.02*
	（n=415）		（n =385）			
C3b.請問你如果有看網路新聞（用新聞網站、或以Apps 看新聞）的那一天，你一整天大概會看多久？	49.61	58.32	68.63	74.18	4.01	.00*

C3c. 請問你最常看哪幾個網站的新聞*樣本訪問方式（僅列出卡方檢定達**顯著差異**者）：

社群媒體（例如：臉書、推特）（ $\chi 2$ (1, N = 897) =23.19, p < .0014）

			A2a.訪問方式		總和
			自填組	面訪組	
C3c.請問你最常看哪幾個網站的新聞？- 社群媒體（例如：臉書、推特）	0	個數	170	272	442
		在 C3c.請問你最常看哪幾個網站的新聞？- 社群媒體（例如：臉書、推特） 之內的	38.5%	61.5%	100.0%
		在 A2a.訪問方式 之內的	40.7%	56.8%	49.3%
	社群媒體（例如：臉書、推特）	個數	248	207	455
		在 C3c.請問你最常看哪幾個網站的新聞？- 社群媒體（例如：臉書、推特） 之內的	54.5%	45.5%	100.0%
		在 A2a.訪問方式 之內的	59.3%	43.2%	50.7%
總和		個數	418	479	897
		在 C3c.請問你最常看哪幾個網站的新聞？- 社群媒體（例如：臉書、推特） 之內的	46.6%	53.4%	100.0%
		在 A2a.訪問方式 之內的	100.0%	100.0%	100.0%

即時通訊軟體（例如：Line Today、WeChat 微信）（$\chi 2$ (1, N = 898) =11.26, p < .01）

			A2a.訪問方式		總和
			自填組	面訪組	
C3c.請問你最常看哪幾個網站的新聞？-即時通訊軟體（例如：Line Today、WeChat微信）	0	個數	198	280	478
		在 C3c.請問你最常看哪幾個網站的新聞？- 即時通訊軟體（例如：Line Today、WeChat 微信） 之內的	41.4%	58.6%	100.0%
		在 A2a.訪問方式 之內的	47.3%	58.5%	53.2%
	即時通訊軟體（例如：Line Today、WeChat 微信）	個數	221	199	420
		在 C3c.請問你最常看哪幾個網站的新聞？- 即時通訊軟體（例如：Line Today、WeChat 微信） 之內的	52.6%	47.4%	100.0%
		在 A2a.訪問方式 之內的	52.7%	41.5%	46.8%
總和		個數	419	479	898

		在 C3c.請問你最常看哪幾個網站的新聞？- 即時通訊軟體（例如：Line Today、WeChat 微信） 之內的	46.7%	53.3%	100.0%
		在 A2a.訪問方式 之內的	100.0%	100.0%	100.0%

Ettoday 東森新聞雲（$\chi2$ (1, N = 898) =9.60, p < .01）

			A2a.訪問方式		總和
			自填組	面訪組	
C3c.請問你最常看哪幾個網站的新聞？- Ettoday東森新聞雲	0	個數	263	347	610
		在 C3c.請問你最常看哪幾個網站的新聞？- Ettoday東森新聞雲 之內的	43.1%	56.9%	100.0%
		在 A2a.訪問方式 之內的	62.8%	72.4%	67.9%
	Ettoday東森新聞雲	個數	156	132	288
		在 C3c.請問你最常看哪幾個網站的新聞？- Ettoday東森新聞雲 之內的	54.2%	45.8%	100.0%
		在 A2a.訪問方式 之內的	37.2%	27.6%	32.1%
總和		個數	419	479	898
		在 C3c.請問你最常看哪幾個網站的新聞？- Ettoday東森新聞雲 之內的	46.7%	53.3%	100.0%
		在 A2a.訪問方式 之內的	100.0%	100.0%	100.0%

整合網路新聞 APP（例如：台灣電視台支援各大新聞、台灣最新即時新聞）（$\chi2$ (1, N = 898) =9.13, p < .01）

			A2a.訪問方式		總和
			自填組	面訪組	
C3c.請問你最常看哪幾個網站的新聞？- 整合網路新聞APP（例如：台灣電視台支援各大新聞、台灣最新即時新聞）	0	個數	344	427	771
		在 C3c.請問你最常看哪幾個網站的新聞？- 整合網路新聞APP（例如：台灣電視台支援各大新聞、台灣最新即時新聞） 之內的	44.6%	55.4%	100.0%
		在 A2a.訪問方式 之內的	82.1%	89.1%	85.9%
	整合網路新聞APP（例如：台灣電視台支援各大新聞、台灣最新即時新聞）	個數	75	52	127
		在 C3c.請問你最常看哪幾個網站的新聞？- 整合網路新聞APP（例如：台灣電視台支援各大新聞、台灣最新即時新聞） 之內的	59.1%	40.9%	100.0%
		在 A2a.訪問方式 之內的	17.9%	10.9%	14.1%

總和	個數	419	479	898
	在 C3c.請問你最常看哪幾個網站的新聞？- 整合網路新聞APP（例如：台灣電視台支援各大新聞、台灣最新即時新聞） 之內的	46.7%	53.3%	100.0%
	在 A2a.訪問方式 之內的	100.0%	100.0%	100.0%

聯合新聞網（$\chi2$ (1, N = 897) =5.95, p = .02）

			A2a.訪問方式		總和
			自填組	面訪組	
C3c.請問你最常看哪幾個網站的新聞？- 聯合新聞網	0	個數	362	439	801
		在C3c.請問你最常看哪幾個網站的新聞？- 聯合新聞網 之內的	45.2%	54.8%	100.0%
		在 A2a.訪問方式 之內的	86.6%	91.6%	89.3%
	聯合新聞網	個數	56	40	96
		在 C3c.請問你最常看哪幾個網站的新聞？- 聯合新聞網 之內的	58.3%	41.7%	100.0%
		在 A2a.訪問方式 之內的	13.4%	8.4%	10.7%
總和		個數	418	479	897
		在C3c.請問你最常看哪幾個網站的新聞？- 聯合新聞網 之內的	46.6%	53.4%	100.0%
		在 A2a.訪問方式 之內的	100.0%	100.0%	100.0%

自由時報（$\chi2$ (1, N = 897) =7.06, p < .01）

			A2a.訪問方式		總和
			自填組	面訪組	
C3c.請問你最常看哪幾個網站的新聞？-自由時報	0	個數	371	449	820
		在C3c.請問你最常看哪幾個網站的新聞？-自由時報 之內的	45.2%	54.8%	100.0%
		在 A2a.訪問方式 之內的	88.8%	93.7%	91.4%
	自由時報	個數	47	30	77
		在 C3c.請問你最常看哪幾個網站的新聞？-自由時報 之內的	61.0%	39.0%	100.0%
		在 A2a.訪問方式 之內的	11.2%	6.3%	8.6%
總和		個數	418	479	897

		在C3c.請問你最常看哪幾個網站的新聞？-自由時報 之內的	46.6%	53.4%	100.0%
		在 A2a.訪問方式 之內的	100.0%	100.0%	100.0%

Nownews（今日新聞）（$\chi2$ (1, N = 897) =7.80, p < .01）

			A2a.訪問方式		總和
			自填組	面訪組	
C3c.請問你最常看哪幾個網站的新聞？-Nownews（今日新聞）	0	個數	380	456	836
		在C3c.請問你最常看哪幾個網站的新聞？- Nownews（今日新聞） 之內的	45.5%	54.5%	100.0%
		在 A2a.訪問方式 之內的	90.7%	95.4%	93.2%
	Nownews（今日新聞）	個數	39	22	61
		在 C3c.請問你最常看哪幾個網站的新聞？- Nownews（今日新聞） 之內的	63.9%	36.1%	100.0%
		在 A2a.訪問方式 之內的	9.3%	4.6%	6.8%
總和		個數	419	478	897
		在C3c.請問你最常看哪幾個網站的新聞？- Nownews（今日新聞）之內的	46.7%	53.3%	100.0%
		在 A2a.訪問方式 之內的	100.0%	100.0%	100.0%

新頭殼（$\chi2$ (1, N = 897) =6.55, p = .02）

			A2a.訪問方式		總和
			自填組	面訪組	
C3c.請問你最常看哪幾個網站的新聞？-新頭殼	0	個數	409	476	885
		在C3c.請問你最常看哪幾個網站的新聞？-新頭殼 之內的	46.2%	53.8%	100.0%
		在 A2a.訪問方式 之內的	97.6%	99.6%	98.7%
	新頭殼	個數	10	2	12
		在 C3c.請問你最常看哪幾個網站的新聞？-新頭殼 之內的	83.3%	16.7%	100.0%
		在 A2a.訪問方式 之內的	2.4%	0.4%	1.3%
總和		個數	419	478	897

		在C3c.請問你最常看哪幾個網站的新聞？-新頭殼 之內的	46.7%	53.3%	100.0%
		在 A2a.訪問方式 之內的	100.0%	100.0%	100.0%

BBS (電子佈告欄)（χ2 (1, N = 898) =5.22, p = .03）

			A2a.訪問方式		總和
			自填組	面訪組	
C3c.請問你最常看哪幾個網站的新聞？- BBS (電子佈告欄)	0	個數	400	470	870
		在C3c.請問你最常看哪幾個網站的新聞？- BBS (電子佈告欄) 之內的	46.0%	54.0%	100.0%
		在 A2a.訪問方式 之內的	95.5%	98.1%	96.9%
	BBS (電子佈告欄)	個數	19	9	28
		在 C3c.請問你最常看哪幾個網站的新聞？- BBS (電子佈告欄) 之內的	67.9%	32.1%	100.0%
		在 A2a.訪問方式 之內的	4.5%	1.9%	3.1%
總和		個數	419	479	898
		在C3c.請問你最常看哪幾個網站的新聞？- BBS (電子佈告欄) 之內的	46.7%	53.3%	100.0%
		在 A2a.訪問方式 之內的	100.0%	100.0%	100.0%

壹週刊（χ2 (1, N = 897) =9.12, p < .01）

			A2a.訪問方式		總和
			自填組	面訪組	
C3c.請問你最常看哪幾個網站的新聞？-壹週刊	0	個數	391	466	857
		在C3c.請問你最常看哪幾個網站的新聞？- BBS (電子佈告欄) 之內的	45.6%	54.4%	100.0%
		在 A2a.訪問方式 之內的	93.3%	97.5%	95.5%
	壹週刊	個數	28	12	40
		在 C3c.請問你最常看哪幾個網站的新聞？- BBS (電子佈告欄) 之內的	70.0%	30.0%	100.0%
		在 A2a.訪問方式 之內的	6.7%	2.5%	4.5%
總和		個數	419	478	897
		在C3c.請問你最常看哪幾個網站的新聞？- BBS (電子佈告欄) 之內的	46.7%	53.3%	100.0%
		在 A2a.訪問方式 之內的	100.0%	100.0%	100.0%

BBC（$\chi 2$ (1, N = 898) =4.48, p = .04）

			A2a.訪問方式		總和
			自填組	面訪組	
C3c.請問你最常看哪幾個網站的新聞？- BBC	0	個數	405	473	878
		在C3c.請問你最常看哪幾個網站的新聞？- BBC 之內的	46.1%	53.9%	100.0%
		在 A2a.訪問方式 之內的	96.7%	98.7%	97.8%
	BBC	個數	14	6	20
		在 C3c.請問你最常看哪幾個網站的新聞？- BBC 之內的	70.0%	30.0%	100.0%
		在 A2a.訪問方式 之內的	3.3%	1.3%	2.2%
總和		個數	419	479	898
		在C3c.請問你最常看哪幾個網站的新聞？- BBC 之內的	46.7%	53.3%	100.0%
		在 A2a.訪問方式 之內的	100.0%	100.0%	100.0%

CTI 中天新聞（$\chi 2$ (1, N = 898) =4.34, p < .05）

			A2a.訪問方式		總和
			自填組	面訪組	
C3c.請問你最常看哪幾個網站的新聞？- CTI中天新聞	0	個數	395	465	860
		在C3c.請問你最常看哪幾個網站的新聞？- CTI中天新聞 之內的	45.9%	54.1%	100.0%
		在 A2a.訪問方式 之內的	94.3%	97.1%	95.8%
	CTI中天新聞	個數	24	14	38
		在 C3c.請問你最常看哪幾個網站的新聞？- CTI中天新聞 之內的	63.2%	36.8%	100.0%
		在 A2a.訪問方式 之內的	5.7%	2.9%	4.2%
總和		個數	419	479	898
		在C3c.請問你最常看哪幾個網站的新聞？- CTI中天新聞 之內的	46.7%	53.3%	100.0%
		在 A2a.訪問方式 之內的	100.0%	100.0%	100.0%

民視新聞（$\chi 2$ (1, N = 897) =7.73, p < .01）

			A2a.訪問方式		總和
			自填組	面訪組	
C3c.請問你最常看哪幾個網站的新聞？-民視新聞	0	個數	385	460	845
		在C3c.請問你最常看哪幾個網站的新聞？-民視新聞 之內的	45.6%	54.4%	100.0%
		在 A2a.訪問方式 之內的	91.9%	96.2%	94.2%
	民視新聞	個數	34	18	52
		在 C3c.請問你最常看哪幾個網站的新聞？-民視新聞 之內的	65.4%	34.6%	100.0%
		在 A2a.訪問方式 之內的	8.1%	3.8%	5.8%
總和		個數	419	478	897
		在C3c.請問你最常看哪幾個網站的新聞？-民視新聞 之內的	46.7%	53.3%	100.0%
		在 A2a.訪問方式 之內的	100.0%	100.0%	100.0%

公共電視（$\chi 2$ (1, N = 898) =11.20, p < .01）

			A2a.訪問方式		總和
			自填組	面訪組	
C3c.請問你最常看哪幾個網站的新聞？-公共電視	0	個數	401	475	876
		在C3c.請問你最常看哪幾個網站的新聞？-公共電視 之內的	45.8%	54.2%	100.0%
		在 A2a.訪問方式 之內的	95.7%	99.2%	97.6%
	公共電視	個數	18	4	22
		在 C3c.請問你最常看哪幾個網站的新聞？-公共電視 之內的	81.8%	18.2%	100.0%
		在 A2a.訪問方式 之內的	4.3%	0.8%	2.4%
總和		個數	419	479	898
		在C3c.請問你最常看哪幾個網站的新聞？-公共電視 之內的	46.7%	53.3%	100.0%
		在 A2a.訪問方式 之內的	100.0%	100.0%	100.0%

TVBS 新聞（χ2 (1, N = 898) =6.33, p = .01）

			A2a.訪問方式		總和
			自填組	面訪組	
C3c.請問你最常看哪幾個網站的新聞？-TVBS新聞	0	個數	380	455	835
		在C3c.請問你最常看哪幾個網站的新聞？- TVBS新聞 之內的	45.5%	54.5%	100.0%
		在 A2a.訪問方式 之內的	90.7%	95.0%	93.0%
	TVBS新聞	個數	39	24	63
		在 C3c.請問你最常看哪幾個網站的新聞？- TVBS新聞 之內的	61.9%	38.1%	100.0%
		在 A2a.訪問方式 之內的	9.3%	5.0%	7.0%
總和		個數	419	479	898
		在C3c.請問你最常看哪幾個網站的新聞？- TVBS新聞 之內的	46.7%	53.3%	100.0%
		在 A2a.訪問方式 之內的	100.0%	100.0%	100.0%

卡提諾狂新聞（χ2 (1, N = 898) =9.04, p < .01）

			A2a.訪問方式		總和
			自填組	面訪組	
C3c.請問你最常看哪幾個網站的新聞？-卡提諾狂新聞	0	個數	382	460	842
		在C3c.請問你最常看哪幾個網站的新聞？-卡提諾狂新聞 之內的	45.4%	54.6%	100.0%
		在 A2a.訪問方式 之內的	91.2%	96.0%	93.8%
	卡提諾狂新聞	個數	37	19	56
		在 C3c.請問你最常看哪幾個網站的新聞？-卡提諾狂新聞 之內的	66.1%	33.9%	100.0%
		在 A2a.訪問方式 之內的	8.8%	4.0%	6.2%
總和		個數	419	479	898
		在C3c.請問你最常看哪幾個網站的新聞？-卡提諾狂新聞 之內的	46.7%	53.3%	100.0%
		在 A2a.訪問方式 之內的	100.0%	100.0%	100.0%

D、傳播行為（雜誌篇）

D1a.~D2b.：

D1a.、D2a.、D2b. 的 t 檢定達**顯著差異**

	面訪組（n=479）		自填組（n =419）			
	M	*SD*	*M*	*SD*	*t*	*p*
D1a.請問你每個月平均有幾天會看紙本雜誌（不算網路雜誌）？	.96	3.19	1.66	4.29	2.75	.01*
	（n=120）		（n =158）			
D1b. 請問你如果有讀紙本雜誌的那一天，你一整天大概會看多久？	62.17	58.17	62.25	50.34	.011	.99
	（n=468）		（n =416）			
D2a.請問你每個月平均有幾天會在網路上看雜誌？	2.25	6.47	4.21	8.83	3.73	.00*
D2b. 請問你如果有看網路雜誌的那一天，你一整天大概會看多久？	48.76	37.38	86.41	104.93	4.19	.00*

E、傳播行為（廣播篇）

E1.~E2.：t 檢定未達顯著差異

	面訪組（n=479）		自填組（n =419）			
	M	*SD*	*M*	*SD*	*t*	*p*
E1.請問你每週平均有幾天會聽廣播（包含：線上收聽；一邊做事一邊聽也算）？	1.91	2.58	1.93	2.55	.16	.87
	（n=210）		（n =206）			
E2. 請問你如果有聽廣播的那一天，你一整天大概會聽多久？	176.28	193.92	150.50	164.72	-1.46	.14

F、傳播行為（電視篇）

F1~F6.：

F1、F3、F6 的 t 檢定達**顯著差異**

	面訪組（n=479）		自填組（n =419）			
	M	*SD*	*M*	*SD*	*t*	*p*
F1. 請問你每星期的星期一到星期五，平均有幾天會看電視？	3.90	1.92	3.47	2.03	-3.26	.00*
	（n=411）		（n =351）			
F2. 在你有看電視的平常日（週一到週五），你一整天大概會看多久？	129.16	92.07	142.11	122.38	1.63	.10
	（n=479）		（n =419）			
F3. 請問星期六和星期日兩天，你大概有幾天會看電視？	1.53	.78	1.32	.82	-3.9	.00*
	（n=396）		（n =337）			
F4. 在你有看電視的週六或週日，你一整天大概會看多久？	186.71	131.44	192.94	169.58	.55	.58
	（n=428）		（n =367）			
F5.每週七天中，你平均有幾天會看電視新聞？	5.18	2.57	5.01	2.54	-.89	.38
	（n=392）		（n =346）			
F6. 你如果有看電視新聞的那一天，你一整天大概會看多久？	62.69	55.45	103.94	156.84	4.64	.00*

G、傳播行為（戲劇篇）

G1~G2：G2的t 檢定達**顯著差異**

	面訪組（n=479）		自填組（n =419）			
	M	*SD*	*M*	*SD*	*t*	*p*
G1. 請問你每週平均有幾天會看戲劇節目（一般會以連續多集播出；不含電影）？（包含網路上觀看，或是從網路上下載來看的都算；例如：鄉土劇、偶像劇、韓劇、日劇、影集）？	2.94	2.83	2.91	2.75	-.20	.85
	（n=300）		（n =289）			
G2. 在你有看戲劇節目的那一天，你一整天大概會看多久？	118.70	80.02	152.26	134.86	3.66	.00*

G3. 請問你最常看哪一種類型的戲劇節目？（僅列出卡方檢定達**顯著差異**者）：

懸疑推理（ $\chi 2$ (1, N = 897) =9.98, p < .01）

			A2a.訪問方式		總和
			自填組	面訪組	
G3.請問你最常看哪些類型的戲劇節目？- 懸疑推理	0	個數	331	417	748
		在 G3.請問你最常看哪些類型的戲劇節目？- 懸疑推理 之內的	44.3%	55.7%	100.0%
		在 A2a.訪問方式 之內的	79.2%	87.1%	83.4%
	懸疑推理	個數	87	62	149
		在 G3.請問你最常看哪些類型的戲劇節目？- 懸疑推理 之內的	58.4%	41.6%	100.0%
		在 A2a.訪問方式 之內的	20.8%	12.9%	16.6%
總和		個數	418	479	897
		在 G3.請問你最常看哪些類型的戲劇節目？- 懸疑推理 之內的	46.6%	53.4%	100.0%
		在 A2a.訪問方式 之內的	100.0%	100.0%	100.0%

奇幻魔法（ $\chi 2$ (1, N = 898) =20.31, p < .01）

			A2a.訪問方式		總和
			自填組	面訪組	
G3.請問你最常看哪些類型的戲劇節目？-奇幻魔法	0	個數	379	467	846
		在 G3.請問你最常看哪些類型的戲劇節目？- 奇幻魔法 之內的	44.8%	55.2%	100.0%
		在 A2a.訪問方式 之內的	90.5%	97.5%	94.2%
	奇幻魔法	個數	40	12	52
		在 G3.請問你最常看哪些類型的戲劇節目？- 奇幻魔法 之內的	76.9%	23.1%	100.0%
		在 A2a.訪問方式 之內的	9.5%	2.5%	5.8%
總和		個數	418	479	898
		在 G3.請問你最常看哪些類型的戲劇節目？- 奇幻魔法 之內的	46.7%	53.3%	100.0%
		在 A2a.訪問方式 之內的	100.0%	100.0%	100.0%

鄉土（ $\chi 2$ (1, N = 896) =6.18, p < .05）

			A2a.訪問方式		總和
			自填組	面訪組	
G3.請問你最常看哪些類型的戲劇節目？-鄉土	0	個數	370	395	765
		在 G3.請問你最常看哪些類型的戲劇節目？- 鄉土 之內的	48.4%	51.6%	100.0%
		在 A2a.訪問方式 之內的	88.5%	82.6%	85.4%
	鄉土	個數	48	83	131
		在 G3.請問你最常看哪些類型的戲劇節目？- 鄉土 之內的	36.6%	63.4%	100.0%
		在 A2a.訪問方式 之內的	11.5%	17.4%	14.6%
總和		個數	418	478	896
		在 G3.請問你最常看哪些類型的戲劇節目？- 鄉土 之內的	46.7%	53.3%	100.0%
		在 A2a.訪問方式 之內的	100.0%	100.0%	100.0%

歷史劇（ $\chi 2$ (1, N = 898) =4.27, p = .04）

			A2a.訪問方式		總和
			自填組	面訪組	
G3.請問你最常看哪些類型的戲劇節目？-歷史劇	0	個數	352	425	777
		在 G3.請問你最常看哪些類型的戲劇節目？-歷史劇之內的	45.3%	54.7%	100.0%
		在 A2a.訪問方式 之內的	84.0%	88.7%	86.5%
	歷史劇	個數	67	54	121
		在 G3.請問你最常看哪些類型的戲劇節目？-歷史劇 之內的	55.4%	44.6%	100.0%
		在 A2a.訪問方式 之內的	16.0%	11.3%	13.5%
總和		個數	419	479	898
		在 G3.請問你最常看哪些類型的戲劇節目？-歷史劇 之內的	46.7%	53.3%	100.0%
		在 A2a.訪問方式 之內的	100.0%	100.0%	100.0%

科幻（ $\chi 2$ (1, N = 897) =15.72, p < .01）

			A2a.訪問方式		總和
			自填組	面訪組	
G3.請問你最常看哪些類型的戲劇節目？-科幻	0	個數	352	442	794
		在 G3.請問你最常看哪些類型的戲劇節目？-科幻 之內的	44.3%	55.7%	100.0%
		在 A2a.訪問方式 之內的	84.0%	92.5%	88.5%
	科幻	個數	67	36	103
		在 G3.請問你最常看哪些類型的戲劇節目？-科幻 之內的	65.0%	35.0%	100.0%
		在 A2a.訪問方式 之內的	16.0%	7.5%	11.5%
總和		個數	419	478	897
		在 G3.請問你最常看哪些類型的戲劇節目？-科幻 之內的	46.7%	53.3%	100.0%
		在 A2a.訪問方式 之內的	100.0%	100.0%	100.0%

穿越劇（ $\chi 2$ (1, N = 897) =8.10, p < .01）

			A2a.訪問方式		總和
			自填組	面訪組	
G3.請問你最常看哪些類型的戲劇節目？-穿越劇	0	個數	382	458	840
		在 G3.請問你最常看哪些類型的戲劇節目？-穿越劇 之內的	45.5%	54.5%	100.0%
		在 A2a.訪問方式 之內的	91.2%	95.8%	93.6%
	穿越劇	個數	37	20	57
		在 G3.請問你最常看哪些類型的戲劇節目？-穿越劇 之內的	64.9%	35.1%	100.0%
		在 A2a.訪問方式 之內的	8.8%	4.2%	6.4%
總和		個數	419	478	897
		在 G3.請問你最常看哪些類型的戲劇節目？-穿越劇 之內的	46.7%	53.3%	100.0%
		在 A2a.訪問方式 之內的	100.0%	100.0%	100.0%

動作冒險（ $\chi 2$ (1, N = 898) =11.97, p < .01）

			A2a.訪問方式		總和
			自填組	面訪組	
G3.請問你最常看哪些類型的戲劇節目？-動作冒險	0	個數	347	434	781
		在 G3.請問你最常看哪些類型的戲劇節目？-動作冒險之內的	44.4%	55.6%	100.0%
		在 A2a.訪問方式 之內的	82.8%	90.6%	87.0%
	動作冒險	個數	72	45	117
		在 G3.請問你最常看哪些類型的戲劇節目？-動作冒險之內的	61.5%	38.5%	100.0%
		在 A2a.訪問方式 之內的	17.2%	9.4%	13.0%
總和		個數	419	479	898
		在 G3.請問你最常看哪些類型的戲劇節目？-動作冒險之內的	46.7%	53.3%	100.0%
		在 A2a.訪問方式 之內的	100.0%	100.0%	100.0%

校園（ $\chi 2$ (1, N = 898) =5.73, p = .02）

			A2a.訪問方式		總和
			自填組	面訪組	
G3.請問你最常看哪些類型的戲劇節目？-校園	0	個數	398	469	867
		在 G3.請問你最常看哪些類型的戲劇節目？-校園 之內的	45.9%	54.1%	100.0%
		在 A2a.訪問方式 之內的	95.0%	97.9%	96.5%
	校園	個數	21	10	31
		在 G3.請問你最常看哪些類型的戲劇節目？-校園 之內的	67.7%	32.3%	100.0%
		在 A2a.訪問方式 之內的	5.0%	2.1%	3.5%
總和		個數	419	479	898
		在 G3.請問你最常看哪些類型的戲劇節目？-校園 之內的	46.7%	53.3%	100.0%
		在 A2a.訪問方式 之內的	100.0%	100.0%	100.0%

英雄（ $\chi 2$ (1, N = 897) =5.80, p = .02）

			A2a.訪問方式		總和
			自填組	面訪組	
G3.請問你最常看哪些類型的戲劇節目？-英雄	0	個數	394	465	859
		在 G3.請問你最常看哪些類型的戲劇節目？-英雄 之內的	45.9%	54.1%	100.0%
		在 A2a.訪問方式 之內的	94.0%	97.3%	95.8%
	英雄	個數	25	13	38
		在 G3.請問你最常看哪些類型的戲劇節目？-英雄 之內的	65.8%	34.2%	100.0%
		在 A2a.訪問方式 之內的	6.0%	2.7%	4.2%
總和		個數	419	478	897
		在 G3.請問你最常看哪些類型的戲劇節目？-英雄 之內的	46.7%	53.3%	100.0%
		在 A2a.訪問方式 之內的	100.0%	100.0%	100.0%

權力鬥爭（ $\chi 2$ (1, N = 897) =7.59, p < .01）

			A2a.訪問方式		總和
			自填組	面訪組	
G3.請問你最常看哪些類型的戲劇節目？-權力鬥爭	0	個數	397	469	866
		在 G3.請問你最常看哪些類型的戲劇節目？-權力鬥爭之內的	45.8%	54.2%	100.0%
		在 A2a.訪問方式 之內的	94.7%	98.1%	96.5%
	權力鬥爭	個數	22	9	31
		在 G3.請問你最常看哪些類型的戲劇節目？-權力鬥爭之內的	71.0%	29.0%	100.0%
		在 A2a.訪問方式 之內的	5.3%	1.9%	3.5%
總和		個數	419	478	897
		在 G3.請問你最常看哪些類型的戲劇節目？-權力鬥爭之內的	46.7%	53.3%	100.0%
		在 A2a.訪問方式 之內的	100.0%	100.0%	100.0%

災難（ $\chi 2$ (1, N = 898) =12.04, p < .01）

			A2a.訪問方式		總和
			自填組	面訪組	
G3.請問你最常看哪些類型的戲劇節目？-災難	0	個數	404	477	881
		在 G3.請問你最常看哪些類型的戲劇節目？-災難 之內的	45.9%	54.1%	100.0%
		在 A2a.訪問方式 之內的	96.4%	99.6%	98.1%
	災難	個數	15	2	17
		在 G3.請問你最常看哪些類型的戲劇節目？-災難 之內的	88.2%	11.8%	100.0%
		在 A2a.訪問方式 之內的	3.6%	0.4%	1.9%
總和		個數	419	479	898
		在 G3.請問你最常看哪些類型的戲劇節目？-災難 之內的	46.7%	53.3%	100.0%
		在 A2a.訪問方式 之內的	100.0%	100.0%	100.0%

復仇（ $\chi 2$ (1, N = 897) =5.33, p = .03）

			A2a.訪問方式		總和
			自填組	面訪組	
G3.請問你最常看哪些類型的戲劇節目？-復仇	0	個數	403	473	876
		在 G3.請問你最常看哪些類型的戲劇節目？-復仇 之內的	46.0%	54.0%	100.0%
		在 A2a.訪問方式 之內的	96.4%	98.7%	97.7%
	復仇	個數	15	6	21
		在 G3.請問你最常看哪些類型的戲劇節目？-復仇 之內的	71.4%	28.6%	100.0%
		在 A2a.訪問方式 之內的	3.6%	1.3%	2.3%
總和		個數	418	479	897
		在 G3.請問你最常看哪些類型的戲劇節目？-復仇 之內的	46.6%	53.4%	100.0%
		在 A2a.訪問方式 之內的	100.0%	100.0%	100.0%

音樂（ $\chi 2$ (1, N = 897) =15.38, p < .01）

			A2a.訪問方式		總和
			自填組	面訪組	
G3.請問你最常看哪些類型的戲劇節目？-音樂	0	個數	387	468	855
		在 G3.請問你最常看哪些類型的戲劇節目？-音樂 之內的	45.3%	54.7%	100.0%
		在 A2a.訪問方式 之內的	92.4%	97.9%	95.3%
	音樂	個數	32	10	42
		在 G3.請問你最常看哪些類型的戲劇節目？-音樂 之內的	76.2%	23.8%	100.0%
		在 A2a.訪問方式 之內的	7.6%	2.1%	4.7%
總和		個數	419	478	897
		在 G3.請問你最常看哪些類型的戲劇節目？-音樂 之內的	46.7%	53.3%	100.0%
		在 A2a.訪問方式 之內的	100.0%	100.0%	100.0%

情慾（ $\chi 2$ (1, N = 897) =7.61, p < .01）

			A2a.訪問方式		總和
			自填組	面訪組	
G3.請問你最常看哪些類型的戲劇節目？-情慾	0	個數	410	477	887
		在 G3.請問你最常看哪些類型的戲劇節目？-情慾 之內的	46.2%	53.8%	100.0%
		在 A2a.訪問方式 之內的	97.9%	99.8%	98.9%
	情慾	個數	9	1	10
		在 G3.請問你最常看哪些類型的戲劇節目？-情慾 之內的	90.0%	10.0%	100.0%
		在 A2a.訪問方式 之內的	2.1%	0.2%	1.1%
總和		個數	419	478	897
		在 G3.請問你最常看哪些類型的戲劇節目？-情慾 之內的	46.7%	53.3%	100.0%
		在 A2a.訪問方式 之內的	100.0%	100.0%	100.0%

G4-1.請問你主要透過什麼管道收看戲劇節目？*樣本訪問方式：卡方檢定達**顯著差異**（$\chi 2$ (2, N = 590) =13.24, p < .01）

			A2a.訪問方式		總和
			自填組	面訪組	
G4-1.請問你主要透過什麼管道收看戲劇節目？	電視	個數	139	187	326
		在 G4-1.請問你主要透過什麼管道收看戲劇節目？ 之內的	42.6%	57.4%	100.0%
		在 A2a.訪問方式 之內的	48.1%	62.1%	55.3%
	線上影音串流平台	個數	148	114	262
		在 G4-1.請問你主要透過什麼管道收看戲劇節目？ 之內的	56.5%	43.5%	100.0%
		在 A2a.訪問方式 之內的	51.2%	37.9%	44.4%
	其他	個數	2	0	2
		在 G4-1.請問你主要透過什麼管道收看戲劇節目？ 之內的	100.0%	0.0%	100.0%
		在 A2a.訪問方式 之內的	0.7%	0.0%	0.3%
總和		個數	289	301	590
		在 G4-1.請問你主要透過什麼管道收看戲劇節目？ 之內的	46.7%	49.0%	51.0%
		在 A2a.訪問方式 之內的	100.0%	100.0%	100.0%

G4-2.請問是下列哪一種類型的電視？*樣本訪問方式：卡方檢定未達顯著差異（$\chi 2$ (3, N = 325) =4.01, p = .26）

			A2a.訪問方式		總和
			自填組	面訪組	
G4-2. 請問是下列哪一種類型的電視？	只有無線電視頻道	個數	14	10	24
		在 G4-2. 請問是下列哪一種類型的電視？ 之內的	58.3%	41.7%	100.0%
		在 A2a.訪問方式 之內的	10.1%	5.4%	7.4%
	有線電視頻道與無線電視頻道	個數	103	142	245
		在 G4-2. 請問是下列哪一種類型的電視？ 之內的	42.0%	58.0%	100.0%
		在 A2a.訪問方式 之內的	74.1%	76.3%	75.4%
	衛星電視	個數	0	2	2
		在 G4-2. 請問是下列哪一種類型的電視？ 之內的	0.0%	100.0%	100.0%
		在 A2a.訪問方式 之內的	0.0%	1.1%	0.6%

	MOD（數位機上盒）	個數	22	32	54
		在 G4-2. 請問是下列哪一種類型的電視？ 之內的	40.7%	59.3%	100.0%
		在 A2a.訪問方式 之內的	15.8%	17.2%	16.6%
總和		個數	139	186	325
		在 G4-2. 請問是下列哪一種類型的電視？ 之內的	46.7%	42.8%	57.2%
		在 A2a.訪問方式 之內的	100.0%	100.0%	100.0%

G5-0. 請問你為何會想看戲劇節目（可複選）？：卡方檢定未達顯著差異

G5.5- G5.14：

G5.5-G5.7、G5.9- G5.11、G5.14：t 檢定達**顯著差異**

	面訪組（n=300）		自填組（n =289）			
	M	*SD*	*M*	*SD*	*t*	*p*
G5.5.你喜歡看一齣戲是因為它具啟發性	3.68	.87	3.53	.89	2.07	.04*
G5.6.你喜歡看一齣戲是因為它很有娛樂性	3.86	.74	4.00	.77	2.21	.03*
G5.7.你心裡常常想著沒看完的戲劇節目後面結局會是如何	3.45	1.07	3.65	.93	2.49	.01*
G5.8.你花在看戲劇節目的時間經常超過自己預計的時間	3.17	1.14	3.38	.99	.55	.58
G5.9.你一看戲劇節目，就停不下來	3.02	1.23	3.39	1.04	3.92	.00*
G5.10.在看戲劇節目時，你會看到入迷，忘了周圍的世界	2.61	1.11	3.02	.98	4.77	.00*
G5.11.在看戲劇節目時，你會陶醉其中，好像你是裡面的演員	2.39	.97	2.76	1.00	4.56	.00*
G5.12.你會和你認識的人討論劇情	3.41	1.02	3.53	.94	1.54	.12
G5.14.如果可能的話，你會連續看一集以上的戲劇節目或影集	3.70	1.01	3.87	.91	2.16	.03*

H、網路使用情形

H1~H4：

H1、H2 、 H4.1b、H4.2 b、H4.3a的t 檢定達**顯著差異**

	面訪組（n=468）		自填組（n =416）			
	M	*SD*	*M*	*SD*	*t*	*p*
H1.請問你每週平均有幾天會透過電腦上網？（只算你上網時眼睛有在看螢幕的時間）	3.28	3.10	3.96	2.98	3.33	.00*
H2.請問你每週平均有幾天會透過平板上網？（只算你上網時眼睛有在看螢幕的時間）	1.16	2.44	1.58	2.67	2.42	.02*
H3.請問你每週平均有幾天會透過手機上網？（只算你上網時眼睛有在看螢幕的時間）	6.69	1.28	6.56	1.44	-1.41	.16
	（n=280）		（n =304）			
H4.1a 在你有上網的那一天，你一整天利用電腦上網工作、學習的時間大概有多久？	191.68	184.39	214.16	179.33	1.49	.14
H4.1b 扣除工作與學習的上網時間後，你一整天使用電腦上網娛樂與休閒的時間大概有多久？	117.48	113.72	140.80	129.91	2.30	.02*
	（n=105）		（n =133）			
H4.2a 在你有上網的那一天，你一整天利用平板上網工作、學習的時間大概有多久？	67.21	124.54	90.04	99.66	1.57	.12
H4.2b 扣除工作與學習的上網時間後，你一整天使用平板上網娛樂與休閒的時間大概有多久？	101.38	76.25	141.58	122.29	3.11	.00*
	（n=460）		（n =410）			
H4.3a 在你有上網的那一天，你一整天利用手機上網工作、學習的時間大概有多久？	67.52	108.55	103.88	128.01	4.49	.00*
H4.3b 扣除工作與學習的上網時間後，你一整天使用手機上網娛樂與休閒的時間大概有多久？	152.93	117.67	166.36	134.85	1.57	.12

H5.(01)- H5.(08)：

H5.(02)~ H5.(07)：t 檢定達**顯著差異**

	面訪組（n=478）		自填組（n =419）			
	M	*SD*	*M*	*SD*	*t*	*p*
H5.(01) 你多常上網收發電子郵件（E-mail）？	2.64	1.20	2.78	1.04	1.95	.05
H5.(02) 你多常上網蒐尋、瀏覽資訊？	3.38	.98	2.60	1.09	2.41	.02*
H5.(03) 你多常上網使用雲端傳輸資料（例如：Dropbox、Google Drive雲端硬碟、Sugersync、OneDrive、Box.NET）？	2.23	1.18	2.60	1.09	4.84	.00*
H5.(04) 你多常上網看網路影音/影片（例如：YouTube MV或電視節目）	3.21	1.06	3.36	.90	2.39	.02*
H5.(05) 你多常上網看直播影片（素人或明星在網路上即時轉播打電動或吃美食的狀況讓別人看，例如：Facebook、Instagram直播、唐綺陽星座直播、千千進食中、政治人物直播）？	2.10	1.07	2.35	1.03	3.64	.00*
H5.(06) 你多常上網看網路隨選視訊平台（例如：愛奇藝、Netflix、Line TV）的影音/影片或電視節目？	2.21	1.16	2.62	1.05	5.56	.00*
H5.(07) 你多常使用交友網站或交友APP（如：BeeTalk、Paktor、iPair、Sweetring 甜甜圈）？	1.30	.71	1.49	.83	3.52	.00*
H5.(08) 請問你平均每月在網路上消費大概花多少錢？（如：購物、購買遊戲點數、下載音樂或電影等）	1528.12	6510.08	940.99	1544.30	-1.91	.06

HA、多螢行為

HA1.下列四件事當中，請問你平日最常做哪一件事？* 樣本訪問方式：卡方檢定未達顯著差異（$\chi 2$ (3, N = 895)=3.87, p = .28）

			A2a.訪問方式		總和
			自填組	面訪組	
HA1.下列四件事當中，請問你平日最常做哪一件事？	看電視	個數	78	111	189
		在 HA1.下列四件事當中，請問你平日最常做哪一件事？之內的	41.3%	58.7%	100.0%
		在 A2a.訪問方式 之內的	18.7%	23.3%	21.1%
	上網	個數	327	347	674
		在 HA1.下列四件事當中，請問你平日最常做哪一件事？之內的	48.5%	51.5%	100.0%
		在 A2a.訪問方式 之內的	78.2%	72.7%	75.3%
	看紙本報紙	個數	3	3	6
		在 HA1.下列四件事當中，請問你平日最常做哪一件事？之內的	50.0%	50.0%	100.0%
		在 A2a.訪問方式 之內的	0.7%	0.6%	0.7%
	用收音機聽廣播	個數	10	16	26
		在 HA1.下列四件事當中，請問你平日最常做哪一件事？之內的	38.5%	61.5%	100.0%
		在 A2a.訪問方式 之內的	2.4%	3.4%	2.9%
總和		個數	418	477	895
		在 HA1.下列四件事當中，請問你平日最常做哪一件事？之內的	46.7%	53.3%	100.0%
		在 A2a.訪問方式 之內的	100.0%	100.0%	100.0%

HA2.你最常用哪一種方式看電視？* 樣本訪問方式：卡方檢定未達顯著差異

（ $\chi 2$ (2, N = 897)=2.85, p = .24）

			A2a.訪問方式		總和
			自填組	面訪組	
HA2.你最常用哪一種方式看電視？	0	個數	341	367	708
		在 HA2.你最常用哪一種方式看電視？ 之內的	48.2%	51.8%	100.0%
		在 A2a.訪問方式 之內的	81.4%	76.8%	78.9%
	電視機	個數	70	100	170
		在 HA2.你最常用哪一種方式看電視？ 之內的	41.2%	58.8%	100.0%
		在 A2a.訪問方式 之內的	16.7%	20.9%	19.0%
	網路	個數	8	11	19
		在 HA2.你最常用哪一種方式看電視？ 之內的	42.1%	57.9%	100.0%
		在 A2a.訪問方式 之內的	1.9%	2.3%	2.1%
總和		個數	419	478	897
		在 HA2.你最常用哪一種方式看電視？ 之內的	46.7%	53.3%	100.0%
		在 A2a.訪問方式 之內的	100.0%	100.0%	100.0%

HA3a.你同時還會做下列哪些事？（僅列出卡方檢定達**顯著差異**者）：

用電腦上網（ $\chi 2$ (1, N = 898) =5.41, p < .05）

			A2a.訪問方式		總和
			自填組	面訪組	
HA3a.你使用電視機看電視時，你同時還會做下列哪些事？- 用網路看電視	0	個數	412	478	890
		在 HA3a.你使用電視機看電視時，你同時還會做下列哪些事？- 用網路看電視 之內的	46.3%	53.7%	100.0%
		在 A2a.訪問方式 之內的	98.3%	99.8%	99.1%
	用網路看電視	個數	7	1	8
		在 HA3a.你使用電視機看電視時，你同時還會做下列哪些事？- 用網路看電視 之內的	87.5%	12.5%	100.0%
		在 A2a.訪問方式 之內的	1.7%	0.2%	0.9%
總和		個數	419	479	898

	在 HA3a.你使用電視機看電視時，你同時還會做下列哪些事？- 用網路看電視 之內的	46.7%	53.3%	100.0%
	在 A2a.訪問方式 之內的	100.0%	100.0%	100.0%

HA4.你最常用哪一種方式上網？ * 樣本訪問方式：卡方檢定達**顯著差異**

（ $\chi 2$ (3, N = 897)=9.11, p = .03）

			A2a.訪問方式		總和
			自填組	面訪組	
HA4.你最常用哪一種方式上網？	0	個數	92	131	223
		在 HA4.你最常用哪一種方式上網？ 之內的	41.3%	58.7%	100.0%
		在 A2a.訪問方式 之內的	22.0%	27.4%	24.9%
	電腦	個數	79	59	138
		在 HA4.你最常用哪一種方式上網？ 之內的	57.2%	42.8%	100.0%
		在 A2a.訪問方式 之內的	18.9%	12.3%	15.4%
	平板	個數	3	5	8
		在 HA1.下列四件事當中，請問你平日最常做哪一件事？ 之內的	37.5%	62.5%	100.0%
		在 A2a.訪問方式 之內的	0.7%	1.0%	0.9%
	手機	個數	245	283	528
		在 HA1.下列四件事當中，請問你平日最常做哪一件事？ 之內的	46.4%	53.6%	100.0%
		在 A2a.訪問方式 之內的	58.5%	59.2%	58.9%
總和		個數	419	478	897
		在 HA1.下列四件事當中，請問你平日最常做哪一件事？ 之內的	46.7%	53.3%	100.0%
		在 A2a.訪問方式 之內的	100.0%	100.0%	100.0%

HA5a.你使用電腦上網時，你同時還會做下列哪些事？（僅列出卡方檢定達**顯著差異**者）：

用手機上網（ $\chi 2$ (1, N = 897) =6.40, p < .05）

			A2a.訪問方式		總和
			自填組	面訪組	
HA5a.你使用電腦上網時，你同時還會做下列哪些事？- 用手機上網	0	個數	371	448	819
		在 HA5a.你使用電腦上網時，你同時還會做下列哪些事？- 用手機上網 之內的	45.3%	54.7%	100.0%
		在 A2a.訪問方式 之內的	88.8%	93.5%	91.3%
	用手機上網	個數	47	31	78
		在 HA5a.你使用電腦上網時，你同時還會做下列哪些事？- 用手機上網 之內的	60.3%	39.7%	100.0%
		在 A2a.訪問方式 之內的	11.2%	6.5%	8.7%
總和		個數	418	479	897
		在 HA5a.你使用電腦上網時，你同時還會做下列哪些事？- 用手機上網 之內的	46.6%	53.4%	100.0%
		在 A2a.訪問方式 之內的	100.0%	100.0%	100.0%

I、媒體評價

I1~I3：t 檢定未達顯著差異

	面訪組（n=478）		自填組（n =419）			
	M	*SD*	*M*	*SD*	*t*	*p*
I1.請問當你想要放鬆或消遣的時候，你會使用下列哪種媒體？	5.18	11.64	4.67	8.71	-.73	.47
I2.請問你想要得到當下最新消息時，你會使用以下哪一個媒體？	4.70	7.60	4.43	5.29	-.60	.55
I3.請問在下列這些媒體中，哪一個是你最信賴的消息來源？	7.76	19.76	8.44	20.46	.51	.61

I4：電視、報紙、廣播及雜誌的 t 檢定達**顯著差異**

	面訪組（n=470）		自填組（n =412）			
I4.如果0分代表最不可信（最不可以相信），100分代表最可信（最可以相信），60分代表及格，請你對下列台灣媒體所報導新聞的整體表現給一個分數	*M*	*SD*	*M*	*SD*	*t*	*p*
電視新聞	60.85	17.30	56.56	22.92	-3.11	.00*
	（n=367）		（n =348）			
報紙新聞	61.25	17.47	56.42	21.39	-3.30	.00*
	（n=331）		（n =327）			
廣播新聞	59.50	19.17	53.79	23.15	-3.44	.00*
	（n=278）		（n =309）			
雜誌新聞	57.29	20.49	52.17	23.30	-2.84	.01*
	（n=460）		（n =405）			
網路新聞	54.94	19.60	53.04	22.30	-1.32	.19

I5a.以新聞節目內容來說，請問你認為哪些是目前臺灣電視新聞最需要解決的問題？（僅列出卡方檢定**達顯著差異**者）：

電視新聞節目商業化（ $\chi 2$ (1, N = 897) =4.13, p = .04）

			A2a.訪問方式		總和
			自填組	面訪組	
I5a.以新聞節目內容來說，請問你認為哪些是目前臺灣電視新聞最需要解決的問題？- 電視新聞節目商業化	0	個數	251	319	570
		在 I5a.以新聞節目內容來說，請問你認為哪些是目前臺灣電視新聞最需要解決的問題？- 電視新聞節目商業化之內的	44.0%	56.0%	100.0%
		在 A2a.訪問方式 之內的	60.0%	66.6%	63.5%
	電視新聞節目商業化	個數	167	160	327
		在 I5a.以新聞節目內容來說，請問你認為哪些是目前臺灣電視新聞最需要解決的問題？- 電視新聞節目商業化之內的	51.1%	48.9%	100.0%
		在 A2a.訪問方式 之內的	40.0%	33.4%	36.5%
總和		個數	418	479	897
		在 I5a.以新聞節目內容來說，請問你認為哪些是目前臺灣電視新聞最需要解決的問題？- 電視新聞節目商業化之內的	46.6%	53.4%	100.0%
		在 A2a.訪問方式 之內的	100.0%	100.0%	100.0%

電視新聞報導不夠深入（ $\chi 2$ (1, N = 897) =4.81, p = .03）

			A2a.訪問方式		總和
			自填組	面訪組	
I5a.以新聞節目內容來說，請問你認為哪些是目前臺灣電視新聞最需要解決的問題？-電視新聞報導不夠深入	0	個數	250	319	569
		在 I5a.以新聞節目內容來說，請問你認為哪些是目前臺灣電視新聞最需要解決的問題？-電視新聞報導不夠深入之內的	43.9%	56.1%	100.0%
		在 A2a.訪問方式 之內的	59.7%	66.7%	63.4%
	電視新聞報導不夠深入	個數	169	159	328
		在 I5a.以新聞節目內容來說，請問你認為哪些是目前臺灣電視新聞最需要解決的問題？-電視新聞報導不夠深入之內的	51.5%	48.5%	100.0%
		在 A2a.訪問方式 之內的	40.3%	33.3%	36.6%
總和		個數	419	478	897
		在 I5a.以新聞節目內容來說，請問你認為哪些是目前臺灣電視新聞最需要解決的問題？-電視新聞報導不夠深入之內的	46.7%	53.3%	100.0%
		在 A2a.訪問方式 之內的	100.0%	100.0%	100.0%

I6.請試著回想你上週看新聞的狀況，下列哪些是你碰到的情形？（僅列出卡方檢定達**顯著差異**者）：

政治或商業力介入的新聞（ $\chi 2$ (1, N = 897) =5.07, p = .03）

			A2a.訪問方式		總和
			自填組	面訪組	
I6.請試著回想你上週看新聞的狀況，下列哪些是你碰到的情形？- 政治或商業力介入的新聞	0	個數	130	183	313
		在 I6.請試著回想你上週看新聞的狀況，下列哪些是你碰到的情形？- 政治或商業力介入的新聞 之內的	41.5%	58.5%	100.0%
		在 A2a.訪問方式 之內的	31.0%	38.2%	34.9%
	政治或商業力介入的新聞	個數	289	296	585
		在 I6.請試著回想你上週看新聞的狀況，下列哪些是你碰到的情形？- 政治或商業力介入的新聞 之內的	49.4%	50.6%	100.0%
		在 A2a.訪問方式 之內的	69.0%	61.8%	65.1%
總和		個數	419	479	898
		在 I6.請試著回想你上週看新聞的狀況，下列哪些是你碰到的情形？- 政治或商業力介入的新聞 之內的	46.7%	53.3%	100.0%
		在 A2a.訪問方式 之內的	100.0%	100.0%	100.0%

報導看起來像新聞，但實際卻是廣告（ $\chi 2$ (1, N = 897) =23.03, p < .01）

			A2a.訪問方式		總和
			自填組	面訪組	
I6.請試著回想你上週看新聞的狀況，下列哪些是你碰到的情形？-報導看起來像新聞，但實際卻是廣告	0	個數	263	370	633
		在 I6.請試著回想你上週看新聞的狀況，下列哪些是你碰到的情形？-報導看起來像新聞，但實際卻是廣告 之內的	41.5%	58.5%	100.0%
		在 A2a.訪問方式 之內的	62.8%	77.4%	70.6%
	報導看起來像新聞，但實際卻是廣告	個數	156	108	264
		在 I6.請試著回想你上週看新聞的狀況，下列哪些是你碰到的情形？-報導看起來像新聞，但實際卻是廣告 之內的	59.1%	40.9%	100.0%
		在 A2a.訪問方式 之內的	37.2%	22.6%	29.4%
總和		個數	419	478	897
		在 I6.請試著回想你上週看新聞的狀況，下列哪些是你碰到的情形？-報導看起來像新聞，但實際卻是廣告 之內的	46.7%	53.3%	100.0%
		在 A2a.訪問方式 之內的	100.0%	100.0%	100.0%

I7a.~I7c.：

I7b.的 t 檢定達**顯著差異**

	面訪組（n=478）		自填組（n =419）			
	M	*SD*	*M*	*SD*	*t*	*p*
I7a.你覺得假新聞在你生活中有多普遍？	5.97	13.76	5.76	13.02	-.24	.81
I7b.你覺得假新聞造成的影響有多嚴重？	4.70	7.60	4.43	5.29	-2.51	.01*
I7c.你覺得你可不可能受到假新聞影響？	7.76	19.76	8.44	20.46	-.71	.48

I8.你認為下列哪些人或單位，在防範假新聞流傳的工作上需負起責任？（僅列出卡方檢定達**顯著差異**者）：

社會大眾（ $\chi 2$ (1, N = 897) =4.58, p < .04）

			A2a.訪問方式		總和
			自填組	面訪組	
I8.你認為下列哪些人或單位，在防範假新聞流傳的工作上需負起責任？- 社會大眾	0	個數	229	295	524
		在 I8.你認為下列哪些人或單位，在防範假新聞流傳的工作上需負起責任？- 社會大眾之內的	43.7%	56.3%	100.0%
		在 A2a.訪問方式 之內的	54.7%	61.7%	58.4%
	社會大眾	個數	190	183	373
		在 I8.你認為下列哪些人或單位，在防範假新聞流傳的工作上需負起責任？- 社會大眾之內的	50.9%	49.1%	100.0%
		在 A2a.訪問方式 之內的	45.3%	38.3%	41.6%
總和		個數	419	478	897
		在I8.你認為下列哪些人或單位，在防範假新聞流傳的工作上需負起責任？- 社會大眾之內的	46.7%	53.3%	100.0%
		在 A2a.訪問方式 之內的	100.0%	100.0%	100.0%

I9.1.媒體上經常流傳許多假新聞（或稱假消息），你覺得這會對社會造成什麼樣的影響？ * 樣本訪問方式：卡方檢定未達顯著差異。

I9.2.媒體上經常流傳許多假新聞（或稱假消息），你覺得這會對民眾造成什麼樣的影響？ * 樣本訪問方式：卡方檢定未達顯著差異。

I10.媒體上經常流傳許多假新聞（或稱假消息），你覺得這會對你自己造成什麼樣的影響？（僅列出卡方檢定達**顯著差異**者）：

誤導自己（ $\chi 2$ (1, N = 897) =8.61, p < .01）

			A2a.訪問方式		總和
			自填組	面訪組	
I10.媒體上經常流傳許多假新聞（或稱假消息），你覺得這會對你自己造成什麼樣的影響？- 誤導自己	0	個數	249	329	578
		在 I10.媒體上經常流傳許多假新聞（或稱假消息），你覺得這會對你自己造成什麼樣的影響？- 誤導自己 之內的	43.1%	56.9%	100.0%
		在 A2a.訪問方式 之內的	59.4%	68.8%	64.4%
	誤導自己	個數	170	149	319
		在 I10.媒體上經常流傳許多假新聞（或稱假消息），你覺得這會對你自己造成什麼樣的影響？- 誤導自己 之內的	53.3%	46.7%	100.0%
		在 A2a.訪問方式 之內的	40.6%	31.2%	35.6%
總和		個數	419	478	897
		在 I10.媒體上經常流傳許多假新聞（或稱假消息），你覺得這會對你自己造成什麼樣的影響？- 誤導自己 之內的	46.7%	53.3%	100.0%
		在 A2a.訪問方式 之內的	100.0%	100.0%	100.0%

沒有任何影響（ $\chi 2$ (1, N = 897) =16.74, p < .01）

			A2a.訪問方式		總和
			自填組	面訪組	
I10.媒體上經常流傳許多假新聞（或稱假消息），你覺得這會對你自己造成什麼樣的影響？-沒有任何影響	0	個數	395	412	807
		在 I10.媒體上經常流傳許多假新聞（或稱假消息），你覺得這會對你自己造成什麼樣的影響？-沒有任何影響 之內的	48.9%	51.1%	100.0%
		在 A2a.訪問方式 之內的	94.3%	86.0%	89.9%
	沒有任何影響	個數	24	67	91

	在 I10.媒體上經常流傳許多假新聞（或稱假消息），你覺得這會對你自己造成什麼樣的影響？-沒有任何影響 之內的	26.4%	73.6%	100.0%
	在 A2a.訪問方式 之內的	5.7%	14.0%	10.1%
總和	個數	419	479	898
	在 I10.媒體上經常流傳許多假新聞（或稱假消息），你覺得這會對你自己造成什麼樣的影響？-沒有任何影響 之內的	46.7%	53.3%	100.0%
	在 A2a.訪問方式 之內的	100.0%	100.0%	100.0%

I11.你會透過下列哪些方式來確認你接觸到的新聞是不是假新聞？（僅列出卡方檢定達**顯著差異**者）：

參考那則新聞下方的留言（ $\chi 2$ (1, N = 896) =11.09, p < .01）

			A2a.訪問方式		總和
			自填組	面訪組	
I11.你會透過下列哪些方式來確認你接觸到的新聞是不是假新聞？-參考那則新聞下方的留言	0	個數	286	374	660
		在 I11.你會透過下列哪些方式來確認你接觸到的新聞是不是假新聞？- 參考那則新聞下方的留言 之內的	43.3%	56.7%	100.0%
		在 A2a.訪問方式 之內的	68.4%	78.2%	73.7%
	參考那則新聞下方的留言	個數	132	104	236
		在 I11.你會透過下列哪些方式來確認你接觸到的新聞是不是假新聞？- 參考那則新聞下方的留言 之內的	55.9%	44.1%	100.0%
		在 A2a.訪問方式 之內的	31.6%	21.8%	26.3%
總和		個數	418	478	896
		在 I11.你會透過下列哪些方式來確認你接觸到的新聞是不是假新聞？- 參考那則新聞下方的留言 之內的	46.7%	53.3%	100.0%
		在 A2a.訪問方式 之內的	100.0%	100.0%	100.0%

I12-1.的 t 檢定達**顯著差異**

	面訪組（n=478）		自填組（n =419）			
	M	*SD*	*M*	*SD*	*t*	*p*
I12-1. 你過去是否有遇到過假新聞？	1.24	.53	1.18	.45	-2.11	.04*

I12-2. 遇到假新聞，你會如何處理？（僅列出卡方檢定達**顯著差異**者）：

就算知道是假新聞，也不會做任何事（ $\chi 2$ (1, N = 898) =4.38, p < .05）

			A2a.訪問方式		總和
			自填組	面訪組	
I12-2. 遇到假新聞，你會如何處理？- 就算知道是假新聞，也不會做任何事	0	個數	276	283	559
		在 I12-2. 遇到假新聞，你會如何處理？- 就算知道是假新聞，也不會做任何事 之內的	49.4%	50.6%	100.0%
		在 A2a.訪問方式 之內的	65.9%	59.1%	62.2%
	就算知道是假新聞，也不會做任何事	個數	143	196	339
		在 I12-2. 遇到假新聞，你會如何處理？- 就算知道是假新聞，也不會做任何事 之內的	42.2%	57.8%	100.0%
		在 A2a.訪問方式 之內的	34.1%	40.9%	37.8%
總和		個數	419	479	898
		在 I12-2. 遇到假新聞，你會如何處理？- 就算知道是假新聞，也不會做任何事 之內的	46.7%	53.3%	100.0%
		在 A2a.訪問方式 之內的	100.0%	100.0%	100.0%

在留言區舉發該則新聞為假新聞（ $\chi 2$ (1, N = 898) =4.26, p < .05）

			A2a.訪問方式		總和
			自填組	面訪組	
I12-2. 遇到假新聞，你會如何處理？- 在留言區舉發該則新聞為假新聞	0	個數	387	458	845
		在 I12-2. 遇到假新聞，你會如何處理？- 在留言區舉發該則新聞為假新聞 之內的	45.8%	54.2%	100.0%
		在 A2a.訪問方式 之內的	92.4%	95.6%	94.1%
	在留言區舉發該則新聞為假新聞	個數	32	21	53
		在 I12-2. 遇到假新聞，你會如何處理？- 在留言區舉發該則新聞為假新聞 之內的	60.4%	39.6%	100.0%
		在 A2a.訪問方式 之內的	7.6%	4.4%	5.9%
總和		個數	419	479	898
		在 I12-2. 遇到假新聞，你會如何處理？- 在留言區舉發該則新聞為假新聞 之內的	46.7%	53.3%	100.0%
		在 A2a.訪問方式 之內的	100.0%	100.0%	100.0%

NA、個人價值（第一部份）

N1.(01)~ N1.(10)：

N1.(01)~ N1.(03)、N1.(06)~ N1.(10)的 t 檢定達**顯著差異**

	面訪組（n=478）		自填組（n =419）			
	M	*SD*	*M*	*SD*	*t*	*p*
N1.(01) 你重視新點子和創造力，用自己的方式做事	2.86	.74	2.97	.75	2.13	.03*
N1.(02) 你重視財富，想要擁有許多錢和昂貴的東西	4.70	7.60	4.43	5.29	2.69	.01*
N1.(03) 你重視居住安全，避免任何可能的危險	3.45	.59	3.35	.63	-2.26	.02*
N1.(04) 你重視追求快樂，寵愛自己（台：疼惜自己）	3.07	.75	3.12	.71	.88	.38
N1.(05) 你會幫助周圍的人，且在意他們過得好不好	3.12	.66	3.14	.66	.56	.57
N1.(06) 成功對你來說很重要，想要讓別人知道你的成就	2.42	.83	2.60	.78	3.28	.00*
N1.(07) 你重視冒險，想要過刺激的生活	2.11	.86	2.41	.88	5.32	.00*
N1.(08) 你重視舉止合宜（台：你不會做歹事），別人認為不好的事你不會去做	3.29	.75	3.09	.93	-3.62	.00*
N1.(09) 你重視環境保護，關心大自然	3.24	.62	3.11	.67	-2.89	.00*
N1.(10) 你重視傳統，會遵循宗教與家庭傳下來的習俗	2.96	.81	2.76	.90	-3.39	.00*

N2.(01)~ N2.(14)：

N2.(04)、N2.(08)~ N2.(10)、N2.(13)、N2.(14)的 t 檢定達**顯著差異**

	面訪組（n=478）		自填組（n =419）			
	M	*SD*	*M*	*SD*	*t*	*p*
N2.(01) 你同不同意，你目前的生活和你理想中的生活差距不遠	3.31	.94	3.26	.88	-.83	.41
N2.(02) 你同不同意，目前你的一切生活狀況都很棒	3.41	.86	3.34	.82	-1.16	.25
N2.(03) 你同不同意，你已經得到你人生想要的	2.96	.97	2.94	.98	-.33	.74
N2.(04) 你同不同意，若人生可以重來一次，你會想要改變目前擁有的一切	3.21	1.07	3.35	.99	2.05	.04*
N2.(05) 你同不同意，當你遇到困難時，你能找到信賴的人幫你解決問題	3.89	.78	3.88	.81	-.20	.84
N2.(06) 你同不同意，當你有私密的問題時，有人可以讓你放心的聊一聊	3.89	.83	3.90	.78	.09	.93
N2.(07) 你同不同意，當你覺得孤單時，你可以找到其他人說話	3.93	.78	3.94	.79	.12	.91
N2.(08) 你同不同意，經由和別人的來往，會讓你想要嘗試新事物	3.74	.81	3.92	.74	3.46	.00*
N2.(09) 你同不同意，經由和別人的來往，會讓你對於「跟你不一樣的人」在想些什麼感到興趣	3.56	.93	3.79	.78	4.02	.00*
N2.(10) 你同不同意，經由和別人的閒聊，會讓你對世界上所發生的事情感到好奇	3.71	.80	3.86	.75	3.00	.00*
N2.(11) 你同不同意，和朋友合力完成一件事時，你會覺得很棒	4.12	.64	4.15	.70	.77	.44
N2.(12) 你同不同意，家人應該儘量在一起，就算彼此需要做一些犧牲	3.84	.85	3.84	.82	-.11	.91
N2.(13) 你同不同意，你喜歡靠自己而不是倚賴他人	4.10	.68	3.98	.78	-2.55	.01*
N2.(14) 你同不同意，你覺得贏別人對你來說很重要	2.65	.99	2.95	.97	4.73	.00*

J、電玩遊戲

J1a、J1b：t 檢定**達顯著差異**

	面訪組（n=478）		自填組（n =419）			
	M	*SD*	*M*	*SD*	*t*	*p*
J1a. 請問你平均每週有幾天會玩電玩遊戲？	2.34	3.06	3.01	3.24	3.17	.00*
	（n=207）		（n =221）			
J1b. 在你有玩電玩遊戲的那一天，你一整天大概玩多久？	105.48	84.88	175.86	166.45	5.56	.00*

J1c. 請問你時常玩的電玩遊戲類型（包含 App 遊戲）為何種？（僅列出卡方檢定達**顯著差異**者）：

格鬥遊戲（ $\chi 2$ (1, N = 428) =6.77, p < .05）

			A2a.訪問方式		總和
			自填組	面訪組	
J1c. 請問你時常玩的電玩遊戲類型（包含App遊戲）為何種？- 格鬥遊戲	0	個數	214	188	402
		在 J1c. 請問你時常玩的電玩遊戲類型（包含App遊戲）為何種？- 格鬥遊戲 之內的	53.2%	46.8%	100.0%
		在 A2a.訪問方式 之內的	96.8%	90.8%	93.9%
	格鬥遊戲	個數	7	19	26
		在 J1c. 請問你時常玩的電玩遊戲類型（包含App遊戲）為何種？- 格鬥遊戲 之內的	26.9%	73.1%	100.0%
		在 A2a.訪問方式 之內的	3.2%	9.2%	6.1%
總和		個數	221	207	428
		在 J1c. 請問你時常玩的電玩遊戲類型（包含App遊戲）為何種？- 格鬥遊戲 之內的	51.6%	48.4%	100.0%
		在 A2a.訪問方式 之內的	100.0%	100.0%	100.0%

賭場類遊戲（ $\chi 2$ (1, N = 429) =5.94, p < .02）

			A2a.訪問方式		總和
			自填組	面訪組	
J1c. 請問你時常玩的電玩遊戲類型（包含App遊戲）為何種？-賭場類遊戲	0	個數	206	177	383
		在 J1c. 請問你時常玩的電玩遊戲類型（包含App遊戲）為何種？-賭場類遊戲 之內的	53.8%	46.2%	100.0%
		在 A2a.訪問方式 之內的	92.8%	85.5%	89.3%
	賭場類遊戲	個數	16	30	46
		在 J1c. 請問你時常玩的電玩遊戲類型（包含App遊戲）為何種？-賭場類遊戲 之內的	34.8%	65.2%	100.0%
		在 A2a.訪問方式 之內的	7.2%	14.5%	10.7%
總和		個數	222	207	429
		在 J1c. 請問你時常玩的電玩遊戲類型（包含App遊戲）為何種？-賭場類遊戲 之內的	51.7%	48.3%	100.0%
		在 A2a.訪問方式 之內的	100.0%	100.0%	100.0%

AR擴增實境（ $\chi 2$ (1, N = 428) =4.05, p < .05）

			A2a.訪問方式		總和
			自填組	面訪組	
J1c. 請問你時常玩的電玩遊戲類型（包含App遊戲）為何種？- AR擴增實境	0	個數	202	199	401
		在 J1c. 請問你時常玩的電玩遊戲類型（包含App遊戲）為何種？-賭場類遊戲 之內的	50.4%	49.6%	100.0%
		在 A2a.訪問方式 之內的	91.4%	96.1%	93.7%
	AR擴增實境	個數	19	8	27
		在 J1c. 請問你時常玩的電玩遊戲類型（包含App遊戲）為何種？-賭場類遊戲 之內的	70.4%	29.6%	100.0%
		在 A2a.訪問方式 之內的	8.6%	3.9%	6.3%
總和		個數	221	207	428
		在 J1c. 請問你時常玩的電玩遊戲類型（包含App遊戲）為何種？-賭場類遊戲 之內的	51.6%	48.4%	100.0%
		在 A2a.訪問方式 之內的	100.0%	100.0%	100.0%

J2.(01)~ J2.(14)：

J2.(01)~ J2.(03)、J2.(08)的 t 檢定達**顯著差異**

	面訪組（n=207）		自填組（n =221）			
	M	*SD*	*M*	*SD*	*t*	*p*
J2.(01) 你對某些電玩遊戲已經玩上癮	2.76	1.02	3.02	1.06	2.61	.01*
J2.(02) 你一有空就玩電玩遊戲	2.96	1.07	3.18	1.05	2.19	.03*
J2.(03) 你花在玩電玩遊戲的時間超過自己預計的時間	2.62	1.12	3.05	1.17	3.87	.00*
J2.(04) 你玩電玩遊戲時常覺得自己與現實世界環境脫節	2.17	.82	2.28	1.03	1.17	.24
J2.(05) 你玩電玩遊戲時常覺得自己比較像活在遊戲世界裡，而非活在現實環境	1.99	.99	2.03	.73	-.45	.65
J2.(06) 你玩電玩遊戲常玩到忘記現實生活	1.96	.78	1.99	.99	.35	.72
J2.(07) 你玩電玩遊戲是讓你能扮演其他角色	2.31	.98	2.29	1.00	-.24	.81
J2.(08) 你玩電玩遊戲是因為可以打發時間	3.98	.67	3.74	.96	-2.98	.00*
J2.(09) 你玩電玩遊戲是讓你跟朋友的互動可以更頻繁	2.87	1.04	2.98	1.12	1.13	.26

K、社群媒體

K1、K2：

K1、K2 的 t 檢定達**顯著差異**

	面訪組（n=207）		自填組（n =221）			
	M	*SD*	*M*	*SD*	*t*	*p*
K1. 請問你大約每週有幾天會使用社群媒體（例如：臉書、推特）？	6.08	2.16	5.63	2.39	-2.04	.04*
	（n=191）		（n =211）			
K2. 請問在你有使用社群媒體的那一天，你一整天大概使用多久？	96.92	84.52	158.60	168.36	4.70	.00*

K3. 下列社群媒體中你有使用哪些？* 樣本訪問方式：卡方檢定皆未達顯著差異。

K4. 請問下面哪些是你使用社群媒體（例如：臉書、推特、YouTube）的原因或動機？（僅列出卡方檢定達**顯著差異**者）

獲得新聞訊息（ $\chi 2$ (1, N = 428) =4.05, p < .05）

			A2a.訪問方式		總和
			自填組	面訪組	
K4. 請問下面哪些是你使用社群媒體（例如：臉書、推特）的原因或動機 - 獲得新聞訊息	0	個數	149	120	269
		在 K4. 請問下面哪些是你使用社群媒體（例如：臉書、推特）的原因或動機 -獲得新聞訊息 之內的	55.4%	44.6%	100.0%
		在 A2a.訪問方式 之內的	67.4%	58.0%	62.9%
	獲得新聞訊息	個數	72	87	159
		在 K4. 請問下面哪些是你使用社群媒體（例如：臉書、推特）的原因或動機 -獲得新聞訊息 之內的	45.3%	54.7%	100.0%
		在 A2a.訪問方式 之內的	32.6%	42.0%	37.1%
總和		個數	221	207	428
		在 K4. 請問下面哪些是你使用社群媒體（例如：臉書、推特）的原因或動機 -獲得新聞訊息 之內的	51.6%	48.4%	100.0%
		在 A2a.訪問方式 之內的	100.0%	100.0%	100.0%

K5.(01)~ K5.(06)：

K5.(05) 的 t 檢定達**顯著差異**

	面訪組（n=191）		自填組（n =211）			
	M	*SD*	*M*	*SD*	*t*	*p*
K5.(01) 請問你有多常在社群媒體（如：臉書）上分享或轉貼訊息？	2.34	.86	2.46	.79	1.52	.13
K5.(02) 請問你有多常在社群媒體（如：臉書）上發文或發照片？	2.29	.79	2.36	.77	.88	.38
K5.(03) 請問你有多常在社群媒體（如：臉書）上看朋友所分享或轉貼的訊息？	3.34	.70	3.23	.76	-1.47	.14
K5.(04) 請問你有多常在社群媒體（如：臉書）上看朋友的發文或照片？	3.39	.68	3.25	.75	-1.97	.05
K5.(05) 當你在社群媒體上看到朋友轉貼的訊息或發文時，你多常會查證內容的真假？	2.22	.87	2.46	.83	2.92	.00*
K5.(06) 當你使用社群媒體和朋友互動時，你多常不經意看到公共事務、政治相關訊息？	2.70	.95	2.77	.91	.84	.40

K6.(01)~ K6.(04)：

K6.(04) 的 t 檢定達**顯著差異**

	面訪組（n=186）		自填組（n =209）			
	M	*SD*	*M*	*SD*	*t*	*p*
K6.(01) 你平常會連絡的家人當中，有多少是透過臉書之外的方式（比如：LINE、電話、email）跟你聯絡？	3.99	1.06	4.05	.89	.59	.56
K6.(02) 你平常會連絡的朋友當中，有多少是透過臉書之外的方式（比如：LINE、電話、email）跟你聯絡？	4.08	.84	3.99	.85	-1.00	.32
K6.(03) 你平常會連絡的同事/同學當中，有多少是透過臉書之外的方式（比如：LINE、電話、email）跟你聯絡？	3.99	1.01	3.92	.91	-.69	.49
K6.(04) 你平常會連絡的點頭之交當中，有多少是透過臉書之外的方式（比如：LINE、電話、email）跟你聯絡？	2.91	1.41	3.19	1.34	2.07	.04*

K7的t 檢定未達顯著差異

	面訪組（n=186）		自填組（n =209）			
	M	*SD*	*M*	*SD*	*t*	*p*
K7. 你在臉書上的「朋友」互相認識彼此嗎？	3.68	.95	3.70	.90	.16	.87

K9.(01)~ K12：

K9.(01)、K9.(03) 的 t 檢定達顯著差異

	面訪組（n=186）		自填組（n =209）			
	M	*SD*	*M*	*SD*	*t*	*p*
K9.(01) 請問你多常在自己臉書牆上分享自己的個人情感？	1.84	.68	1.99	.72	2.10	.04*
K9.(02) 請問你多常在自己臉書牆上分享生活一般事情？（所在地、正在做的事情、吃飯、看的電影或聽的音樂等）	2.08	.77	2.21	.79	1.58	.11
K9.(03) 請問你多常在自己臉書牆上討論爭議性議題？（如同性婚姻、核電議題等）	1.48	.63	1.70	.70	3.33	.00*
K9.(04) 請問你多常在自己臉書牆上分享當下流行非爭議性資訊？（例如心理測驗、熱門遊戲、或有趣的新聞）	1.84	.80	1.91	.74	.89	.37
K9.(05) 請問你多常回應他人臉書上的發文（包含按讚、表情符號、留言、或轉發）？	2.96	.88	2.87	.90	-1.04	.30

K10~ K12：

K11.(03)~ K11.(05) 的 t 檢定達**顯著差異**

	面訪組（n=186）		自填組（n =209）			
	M	*SD*	*M*	*SD*	*t*	*p*
K10. 請問你多同意下列說法？-透過臉書上與朋友互動（比如貼文或照片、私訊），你覺得你與朋友們更親近。	3.30	.84	3.27	.88	-.29	.77
K11.(01) 你覺得你的家人有多常回應你在臉書上的PO(發)文或照片？	2.59	.99	2.64	.96	.48	.63
K11.(02) 你覺得你的朋友有多常回應你在臉書上的PO(發)文或照片？	2.87	.83	2.94	.85	.81	.42
K11.(03) 你覺得你的同事/同學有多常回應你在臉書上的PO(發)文或照片？	2.61	.88	2.84	.83	2.61	.01*
K11.(04) 你覺得你的點頭之交有多常回應你在臉書上的PO(發)文或照片？	1.96	.79	2.28	.82	3.91	.00*
K11.(05) 你覺得陌生人（非臉書上的朋友）有多常回應你在臉書上的PO(發)文或照片？	1.53	.65	1.83	.78	4.19	.00*
K12.請問當你在臉書上發文（不包含轉發其他內容或文章）時，你大約會收到多少朋友的回應（包含按讚、表情符號、留言、或轉發）？	2.99	.99	2.81	.95	-1.91	.06

K13 K12：

K11.(03)~ K11.(05) 的 t 檢定達**顯著差異**

	面訪組（n=207）		自填組（n =221）			
	M	*SD*	*M*	*SD*	*t*	*p*
K13.接下來將詢問你關於線上影音平台YouTube的問題。請問你多常看YouTube？	3.47	.84	3.38	.76	-1.15	.25
K11.(01) 你覺得你的家人有多常回應你在臉書上的PO(發)文或照片？	2.59	.99	2.64	.96	.48	.63
K11.(02) 你覺得你的朋友有多常回應你在臉書上的PO(發)文或照片？	2.87	.83	2.94	.85	.81	.42
K11.(03) 你覺得你的同事/同學有多常回應你在臉書上的PO(發)文或照片？	2.61	.88	2.84	.83	2.61	.01*
K11.(04) 你覺得你的點頭之交有多常回應你在臉書上的PO(發)文或照片？	1.96	.79	2.28	.82	3.91	.00*
K11.(05) 你覺得陌生人（非臉書上的朋友）有多常回應你在臉書上的PO(發)文或照片？	1.53	.65	1.83	.78	4.19	.00*
K12.請問當你在臉書上發文（不包含轉發其他內容或文章）時，你大約會收到多少朋友的回應（包含按讚、表情符號、留言、或轉發）？	2.99	.99	2.81	.95	-1.91	.06

K14.接下來將詢問你關於在網路上關注特定公眾人物的問題，請您依自己實際的經驗回答下列問題。你平常有沒有在網路上關注特定公眾人物（例如：政治人物、明星、網紅等）？*樣本訪問方式：卡方檢定未達顯著差異。

K15.你最常關注的那一位公眾人物，請問他／她屬於下列哪一種分類？*樣本訪問方式：卡方檢定皆未達顯著差異。

K16.(01) K16.(02)：

K16.(01)、K16.(02) 的 t 檢定達**顯著差異**

	面訪組（n=105）		自填組（n =98）			
現在請你想著這個特定公眾人物，針對下列說法，你的同意程度為何？	*M*	*SD*	*M*	*SD*	*t*	*p*
K16.(01) 你覺得他／她跟朋友一樣	2.64	.74	2.88	.79	2.28	.02*
K16.(02) 你會留意他／她的行蹤或消息	3.18	.86	3.46	.76	2.50	.01*

L、新聞媒體的選擇性暴露、偏見同化及態度極化

L1a~ L8：

L5.(01)、L5.(02)、L6 的 t 檢定達**顯著差異**

	面訪組（n=207）		自填組（n =221）			
	M	*SD*	*M*	*SD*	*t*	*p*
L1a. 你在閱讀或收看泛藍媒體報導的新聞時（包含：報紙、電子報、及電視新聞台），請問你認為政治新聞的品質好壞？	12.71	29.54	10.80	27.06	-.70	.49
L1b. 你在閱讀或收看泛藍媒體時（包含：報紙、電子報、及電視新聞台）， 請問你認為政治新聞的可信程度為何？	11.87	28.40	10.44	26.36	-.54	.59
L3a. 你在閱讀或收看泛綠媒體報導的新聞時（包含：報紙、電子報、及電視新聞台），請問你認為政治新聞的品質好壞？	10.65	26.86	10.65	26.80	.00	1.00
L3b. 你在閱讀或收看泛綠媒體報導的新聞時（包含：報紙、電子報、及電視新聞台）， 請問你認為政治新聞的可信程度為何？	10.64	26.87	10.34	26.22	-.12	.91
L5.(01) 你有多常與政治立場相同的家人和朋友討論政治？	2.12	.83	2.30	.82	2.16	.03*
L5.(02) 你有多常與政治立場不同的家人和朋友討論政治？	1.94	.74	2.09	.77	2.05	.04*
L6. 若0代表非常冰冷，100代表非常溫暖，請問國民黨讓你感到溫暖的程度？	43.62	24.54	36.72	26.23	-2.81	.01*
L7. 若0代表非常冰冷，100代表非常溫暖，請問民進黨讓你感到溫暖的程度？	40.34	23.10	36.33	22.67	-1.81	.07
L8. 請問你對政治感興趣的程度？	2.42	1.08	2.55	1.14	1.21	.23

L9a. 請問你有沒有透過網路蒐尋、瀏覽、點閱或觀看和「政治與公共事務」有關的新聞、訊息或影片？* 樣本訪問方式：卡方檢定達**顯著差異**（ $\chi 2$ (1, N = 428) =4.78, p < .04）

			A2a.訪問方式		總和
			自填組	面訪組	
L9a. 請問你有沒有透過網路蒐尋、瀏覽、點閱或觀看和「政治與公共事務」有關的新聞、訊息或影片？	有	個數	129	99	228
		在 L9a. 請問你有沒有透過網路蒐尋、瀏覽、點閱或觀看和「政治與公共事務」有關的新聞、訊息或影片？之內的	56.6%	43.4%	100.0%
		在 A2a.訪問方式 之內的	58.4%	47.8%	53.3%
	沒有	個數	92	108	200
		在 L9a. 請問你有沒有透過網路蒐尋、瀏覽、點閱或觀看和「政治與公共事務」有關的新聞、訊息或影片？之內的	46.0%	54.0%	100.0%
		在 A2a.訪問方式 之內的	41.6%	52.2%	46.7%
總和		個數	221	207	428
		在 L9a. 請問你有沒有透過網路蒐尋、瀏覽、點閱或觀看和「政治與公共事務」有關的新聞、訊息或影片？之內的	51.6%	48.4%	100.0%
		在 A2a.訪問方式 之內的	100.0%	100.0%	100.0%

L9b.(01)~ L9b.(04)：

L9b.(03) 的 t 檢定達**顯著差異**

	面訪組（n=99）		自填組（n =129）			
	M	*SD*	*M*	*SD*	*t*	*p*
L9b.(01) 請問你多常透過社群媒體（如：臉書、Instagram、推特等）蒐尋、瀏覽、點閱或觀看和「政治與公共事務」有關的新聞、訊息或影片？	2.82	.83	2.82	.86	-.03	.97
L9b.(02) 請問你多常透過影音平台（如：YouTube、優酷、抖音等）蒐尋、瀏覽、點閱或觀看和「政治與公共事務」有關的新聞、訊息或影片？	2.67	.84	2.68	.95	.09	.93
L9b.(03) 請問你多常透過通訊軟體（如：LINE、Skype、FB messenger等）蒐尋、瀏覽、點閱或觀看和「政治與公共事務」有關的新聞、訊息或影片？	2.42	.89	2.72	.85	2.54	.01*
L9b.(04) 請問你多常透過新聞網站（如：ETtoday新聞雲、聯合新聞網等）蒐尋、瀏覽、點閱或觀看和「政治與公共事務」有關的新聞、訊息或影片？	2.94	.75	2.90	.88	-.32	.75

L10a. 請問你有沒有透過網路轉貼、轉寄或分享和「政治與公共事務」有關的新聞、訊息或影片？* 樣本訪問方式：卡方檢定達**顯著差異**（ $\chi 2$ (1, N = 428) =4.65, p < .04）

			A2a.訪問方式		總和
			自填組	面訪組	
L10a. 請問你有沒有透過網路轉貼、轉寄或分享和「政治與公共事務」有關的新聞、訊息或影片？	有	個數	50	30	80
		在 L10a. 請問你有沒有透過網路轉貼、轉寄或分享和「政治與公共事務」有關的新聞、訊息或影片？之內的	62.5%	37.5%	100.0%
		在 A2a.訪問方式 之內的	22.6%	14.5%	18.7%
	沒有	個數	171	177	348
		在 L10a. 請問你有沒有透過網路轉貼、轉寄或分享和「政治與公共事務」有關的新聞、訊息或影片？之內的	49.1%	50.9%	100.0%
		在 A2a.訪問方式 之內的	77.4%	85.5%	81.3%
總和		個數	221	207	428

	在 L10a. 請問你有沒有透過網路轉貼、轉寄或分享和「政治與公共事務」有關的新聞、訊息或影片？之內的	51.6%	48.4%	100.0%
	在 A2a.訪問方式 之內的	100.0%	100.0%	100.0%

L10b.(01)~ L10b.(04)：t 檢定未達顯著差異

	面訪組（n=30）		自填組（n =50）			
	M	*SD*	*M*	*SD*	*t*	*p*
L10b.(01) 請問你多常透過社群媒體（如：臉書、Instagram、推特等）轉貼、轉寄或分享和「政治與公共事務」有關的新聞、訊息或影片？	2.71	.66	2.70	.77	-.09	.93
L10b.(02) 請問你多常透過影音平台（如：YouTube、優酷、抖音等）轉貼、轉寄或分享和「政治與公共事務」有關的新聞、訊息或影片？	2.26	.90	2.09	.94	-.80	.42
L10b.(03) 請問你多常透過通訊軟體（如：LINE、Skype、FB messenger等）轉貼、轉寄或分享和「政治與公共事務」有關的新聞、訊息或影片？	2.39	.88	2.57	.95	.85	.40
L10b.(04) 請問你多常透過新聞網站（如：ETtoday新聞雲、聯合新聞網等）轉貼、轉寄或分享和「政治與公共事務」有關的新聞、訊息或影片？	2.22	.95	2.42	1.09	.85	.40

L11a. 請問你有沒有透過網路轉貼、轉寄或分享和「政治與公共事務」有關的新聞、訊息或影片？* 樣本訪問方式：卡方檢定未達顯著差異

L11b.(01)~ L11b.(04)：t 檢定未達顯著差異

	面訪組（n=18）		自填組（n =28）			
	M	*SD*	*M*	*SD*	*t*	*p*
L11.(01) 請問你多常透過社群媒體（如：臉書、Instagram、推特等）發佈和「政治與公共事務」有關的訊息（包含製作影片或評論新聞）？	2.60	.50	2.55	.79	-.23	.82
L11.(02) 請問你多常透過影音平台（如：YouTube、優酷、抖音等）發佈和「政治與公共事務」有關的訊息（包含製作影片或評論新聞）？	2.25	.98	2.24	1.01	-.03	.98
L11.(03) 請問你多常透過通訊軟體（如：LINE、Skype、FB messenger等）發佈和「政治與公共事務」有關的訊息（包含製作影片或評論新聞）？	2.58	.60	2.13	.88	-1.90	.06
L11.(04) 請問你多常透過新聞網站（如：ETtoday新聞雲、聯合新聞網等）發佈和「政治與公共事務」有關的訊息（包含製作影片或評論新聞）？	2.36	1.00	1.99	.90	-1.31	.20

L12.在目前國內的政黨中，請問你有沒有（台：咁有）偏向哪一個政黨？ * 樣本訪問方式：卡方檢定未達顯著差異

L13.那相對來說（台：那安捏比較起來），請問你有沒有稍微（台：咁有稍塊）偏向哪一個政黨？ * 樣本訪問方式：卡方檢定未達顯著差異

L14.請問是哪一個政黨？* 樣本訪問方式：卡方檢定達**顯著差異**

（ $\chi 2$ (7, N = 427) =18.16, p = .01）

			A2a.訪問方式		總和
			自填組	面訪組	
L14.請問是哪一個政黨？	0	個數	134	120	254
		在 L14.請問是哪一個政黨？之內的	52.8%	47.2%	100.0%
		在 A2a.訪問方式 之內的	60.6%	58.3%	59.5%
	國民黨	個數	32	45	77
		在 L14.請問是哪一個政黨？之內的	41.6%	58.4%	100.0%
		在 A2a.訪問方式 之內的	14.5%	21.8%	18.0%
	民進黨	個數	33	35	68
		在 L14.請問是哪一個政黨？之內的	48.5%	51.5%	100.0%
		在A2a.訪問方式 之內的	14.9%	17.0%	15.9%
	親民黨	個數	1	1	2
		在 L14.請問是哪一個政黨？之內的	50.0%	50.0%	100.0%
		在 A2a.訪問方式 之內的	0.5%	0.5%	0.5%
	無黨團結聯盟	個數	0	1	1
		在 L14.請問是哪一個政黨？之內的	0.0%	100.0%	100.0%
		在 A2a.訪問方式 之內的	0.0%	0.5%	0.2%
	綠黨	個數	0	1	1
		在 L14.請問是哪一個政黨？之內的	0.0%	100.0%	100.0%
		在 A2a.訪問方式 之內的	0.0%	0.5%	0.2%
	時代力量	個數	19	3	22
		在 L14.請問是哪一個政黨？之內的	86.4%	13.6%	100.0%
		在 A2a.訪問方式 之內的	8.6%	1.5%	5.2%

	其他政黨	個數	2	0	2
		在 L14.請問是哪一個政黨？之內的	100.0%	0.0%	100.0%
		在 A2a.訪問方式 之內的	0.9%	0.0%	0.5%
總和		個數	221	206	427
		在 L14.請問是哪一個政黨？之內的	51.8%	48.2%	100.0%
		在 A2a.訪問方式 之內的	100.0%	100.0%	100.0%

L15.的 t 檢定未達顯著差異

	面訪組（n=86）		自填組（n =87）			
	M	*SD*	*M*	*SD*	*t*	*p*
L15.請問，你偏向這個政黨的程度是很強，普通，還是有一點？	2.71	6.20	2.25	.70	-.69	.49

M、問題網路使用

M1.(01)~ M1.(09)：

M1.(01)、M1.(03)的t 檢定達**顯著差異**

	面訪組（n=391）		自填組（n =388）			
	M	*SD*	*M*	*SD*	*t*	*p*
M1.(01) 如果未來你買新電腦，你會安裝防毒或電腦防護軟體、或者試著更瞭解如何保護自己的網路安全	4.13	.82	3.97	.95	-2.62	.01*
M1.(02) 電腦病毒或惡意軟體會讓你的電腦當機或揭露你的個人資料	4.09	.88	4.04	1.02	-7.68	.44
M1.(03) 你覺得你的電腦中毒或受到惡意軟體影響的機率很高	3.26	1.02	3.27	1.05	.11	.01*
M1.(04) 你的電腦很常中毒或受惡意軟體或駭客入侵	2.61	.97	2.57	1.07	-.59	.55
M1.(05) 你有能力可以保護自己的網路使用安全	3.21	1.02	3.25	.99	.50	.62
M1.(06) 過去這一年來，你有安裝防毒或電腦防護軟體、或者試著更瞭解如何保護自己的網路安全	3.49	.98	3.50	.98	.05	.96
M1.(07) 採取網路安全保護措施是件麻煩的事	2.76	1.02	2.75	1.08	-.19	.85
M1.(08) 保護自己的網路安全是你日常生活中習慣做的事	3.62	.85	3.63	.87	.14	.89
M1.(09) 用防毒或電腦防護軟體等網路安全保護措施，可以保護你的網路安全	3.93	.67	3.89	.82	-.68	.50

M2.(01)~M2.(09)：

M2.(01)-M2.(05)、M2.(08)、M2.(09)的t 檢定達**顯著差異**

	面訪組（n=391）		自填組（n =388）			
	M	*SD*	*M*	*SD*	*t*	*p*
M2.(01) 沒有辦法上網時，你會很想上網	3.29	1.14	3.46	1.05	2.14	.03*
M2.(02) 你會因為不能使用網路而感到沮喪、心情不好、或覺得緊張，但是只要能上網，這些情況就會改善	2.80	1.15	2.96	1.07	2.07	.04*
M2.(03) 你經常藉由網路來擺脫生活中令人煩惱的事	3.08	1.05	3.29	1.05	2.80	.01*
M2.(04) 你在網路上可以自由自在地做自己想做的事	3.11	1.08	3.26	1.01	2.02	.04*
M2.(05) 如果你認識一個人，透過網路互動會比面對面互動，讓你更能認識這個人	2.53	1.00	2.69	1.05	2.24	.03*
M2.(06) 不管你是怎麼樣的人，網路上的人都可以接受你	2.71	.99	2.75	.95	.54	.59
M2.(07) 你因為上網而翹了課或工作遲到	1.79	1.03	1.78	.98	-.15	.89
M2.(08) 沒上網時你覺得自己毫無價值，但在網路世界中你覺得自己很有價值	1.77	.78	1.93	.87	2.84	.01*
M2.(09) 因為上網讓你錯過了真實生活中的社交活動	1.95	.98	2.14	.98	2.64	.01*

NB、個人價值（第二部份）

N3a.(01)~ N3a.(05)：

N3a.(01)、N3a.(03)、N3a.(04)的 t 檢定**達顯著差異**

	面訪組（n=478）		自填組（n =419）			
	M	*SD*	*M*	*SD*	*t*	*p*
N3a.(01) 整體而言，你對於你的生活滿不滿意？	3.65	.79	3.53	.77	-2.24	.03*
N3a.(02) 整體而言，你對於你的工作滿不滿意？	3.76	1.01	3.71	1.03	-.82	.41
N3a.(03) 整體而言，你對於你的社交生活滿不滿意？	3.71	.71	3.59	.73	-2.53	.01*
N3a.(04) 整體而言，你對自己目前的健康狀況滿不滿意？	3.59	.83	3.41	.93	-3.01	.00*
N3a.(05) 整體而言，你對自己滿不滿意？	3.70	.74	3.61	.80	-1.57	.12

N3b ~ N8b.：

N3b.、N5、N7、N8a、N8b 的 t 檢定**達顯著差異**

	面訪組（n=478）		自填組（n =419）			
	M	*SD*	*M*	*SD*	*t*	*p*
N3b.整體而言，你覺得目前的日子過得快不快樂？	3.77	.69	3.67	.72	-2.11	.04*
N4.整體而言，你覺得目前的你寂不寂寞？	2.27	.76	2.29	.77	.33	.74
N5.整體來說，您對您目前的家庭狀況滿不滿意？如果0代表非常不滿意，10代表非常滿意，從0到10之間，請您選一個最符合自己感受的數字	7.84	1.44	7.60	2.07	-1.98	.05*
N6.整體來說，您對您目前的人際關係狀況滿不滿意？如果0代表非常不滿意，10代表非常滿意，從0到10之間，請您選一個最符合自己感受的數字	7.30	1.56	7.24	1.89	-.55	.58
N7.整體來說，您對您目前的經濟狀況滿不滿意？如果0代表非常不滿意，10代表非常滿意，從0到10之間，請您選一個最符合自己感受的數字	6.47	1.84	5.98	2.24	-3.54	.00*
N8a.你多常覺得身體很累？	2.65	.83	2.78	.77	2.44	.02*
N8b.你多常覺得心裡很累？	2.48	.85	2.64	.83	2.74	.01*

N9.1 ~ N11b.：

N9.1 ~ N9.3 的 t 檢定**達顯著差異**

	面訪組（n=478）		自填組（n =419）			
	M	*SD*	*M*	*SD*	*t*	*p*
N9.1.在過去兩週裡，你有幾天做事時提不起勁或沒有樂趣？	1.42	1.60	1.67	1.59	2.29	.02*
N9.2.在過去兩週裡，你有幾天感到心情低落、沮喪或絕望？	.96	1.38	1.16	1.42	2.09	.04*
N9.3.在過去兩週裡，你有幾天感到緊張、焦慮或不安？	.97	1.41	1.20	1.54	2.37	.02*
N9.4.在過去兩週裡，你有幾天對周圍的人事物擔心個沒完？	1.30	1.80	1.31	1.67	.11	.91
N10a.你有多擔心別人不喜歡你？	2.36	.92	2.47	.98	1.78	.08
N10b.你有多擔心別人怎麼看你？	2.42	.92	2.52	.98	1.57	.12
N11a.你有多在意你在別人面前的樣子？	2.71	.99	2.84	1.02	1.94	.05
N11b.你多想要讓別人對你留下好印象？	3.34	.83	3.37	.90	.44	.66

O、工作狀況篇

O1. 請問你現在有沒有在工作？ * 樣本訪問方式：卡方檢定達**顯著差異**

（ $\chi 2$ (10, N = 898) =39.08, p < .00）

			A2a.訪問方式		總和
			自填組	面訪組	
O1.請問你現在有沒有在工作？	有全職工作	個數	288	371	659
		在 O1.請問你現在有沒有在工作？ 之內的	43.7%	56.3%	100.0%
		在 A2a.訪問方式 之內的	68.6%	77.6%	73.4%
	有兼職工作	個數	22	18	40
		在 O1.請問你現在有沒有在工作？ 之內的	55.0%	45.0%	100.0%
		在 A2a.訪問方式 之內的	5.2%	3.8%	4.5%
	不固定（打零工），目前暫時沒有	個數	5	3	8
		在 O1.請問你現在有沒有在工作？ 之內的	62.5%	37.5%	100.0%
		在 A2a.訪問方式 之內的	1.2%	0.6%	0.9%
	幫忙家裡的事業	個數	19	10	29
		在 O1.請問你現在有沒有在工作？ 之內的	65.5%	34.5%	100.0%
		在 A2a.訪問方式 之內的	4.5%	2.1%	3.2%
	目前沒有工作	個數	26	20	46
		在 O1.請問你現在有沒有在工作？ 之內的	56.5%	43.5%	100.0%
		在 A2a.訪問方式 之內的	6.2%	4.2%	5.1%
	學生/進修在學且沒有工作	個數	30	5	35
		在 O1.請問你現在有沒有在工作？ 之內的	85.7%	14.3%	100.0%
		在 A2a.訪問方式 之內的	7.1%	1.0%	3.9%
	學生/進修在學且有工作	個數	3	7	10
		在 O1.請問你現在有沒有在工作？ 之內的	30.0%	70.0%	100.0%
		在 A2a.訪問方式 之內的	0.7%	1.5%	1.1%
	已經退休	個數	2	7	9
		在 O1.請問你現在有沒有在工作？ 之內的	22.2%	77.8%	100.0%
		在 A2a.訪問方式 之內的	0.5%	1.5%	1.0%
	家庭主婦且沒有工作	個數	21	35	56
		在 O1.請問你現在有沒有在工作？ 之內的	37.5%	62.5%	100.0%
		在 A2a.訪問方式 之內的	5.0%	7.3%	6.2%
	高齡、身心障礙、生病不能工作	個數	2	2	4
		在 O1.請問你現在有沒有在工作？ 之內的	50.0%	50.0%	100.0%
		在 A2a.訪問方式 之內的	0.5%	0.4%	0.4%
	服（研發）替代役	個數	2	0	2

	在 O1.請問你現在有沒有在工作？ 之內的	100.0%	0.0%	100.0%
	在 A2a.訪問方式 之內的	0.5%	0.0%	0.2%
總和	個數	420	478	898
	在 O1.請問你現在有沒有在工作？ 之內的	46.8%	53.2%	100.0%
	在 A2a.訪問方式 之內的	100.0%	100.0%	100.0%

O2. 請問你的行業* 樣本訪問方式：卡方檢定未達顯著差異（ $\chi 2$ (18, N = 742) =14.75, p= .68）

			A2a.訪問方式		總和
			自填組	面訪組	
O2.請問你的行業	農林漁牧業	個數	6	8	14
		在 O2.請問你的行業 之內的	42.9%	57.1%	100.0%
		在 A2a.訪問方式 之內的	1.8%	2.0%	1.9%
	礦業及土石採取業	個數	2	2	4
		在 O2.請問你的行業 之內的	50.0%	50.0%	100.0%
		在 A2a.訪問方式 之內的	0.6%	0.5%	0.5%
	製造業	個數	64	102	166
		在 O2.請問你的行業 之內的	38.6%	61.4%	100.0%
		在 A2a.訪問方式之內的	19.0%	25.1%	22.4%
	電力及燃氣供應業	個數	4	2	6
		在 O2.請問你的行業 之內的	66.7%	33.3%	100.0%
		在 A2a.訪問方式之內的	1.2%	0.5%	0.8%
	用水供應及污染整治業	個數	2	0	2
		在 O2.請問你的行業 之內的	100.0%	0.0%	100.0%
		在 A2a.訪問方式之內的	0.6%	0.0%	0.3%
	營建工程業	個數	25	29	54
		在 O2.請問你的行業 之內的	46.3%	53.7%	100.0%
		在 A2a.訪問方式之內的	7.4%	7.1%	7.3%
	批發及零售業	個數	38	39	77
		在 O2.請問你的行業 之內的	49.4%	50.6%	100.0%
		在 A2a.訪問方式 之內的	11.3%	9.6%	10.4%
	運輸及倉儲業	個數	15	18	23
		在 O2.請問你的行業 之內的	45.5%	54.5%	100.0%
		在 A2a.訪問方式之內的	4.5%	7.1%	6.7%
	住宿及餐飲業	個數	9	11	20
		在 O2.請問你的行業 之內的	45.0%	55.0%	100.0%
		在 A2a.訪問方式 之內的	2.7%	2.7%	2.7%
	出版、影音製作、傳播及資通訊服務業	個數	9	11	20
		在 O2.請問你的行業 之內的	45.0%	55.0%	100.0%
		在 A2a.訪問方式 之內的	2.7%	2.7%	2.7%
	金融及保險業	個數	12	13	25
		在 O2.請問你的行業 之內的	48.0%	52.0%	100.0%

		在 A2a.訪問方式 之內的	3.6%	3.2%	3.4%
		個數	2	0	2
	不動產業	在 O2.請問你的行業 之內的	100.0%	0.0%	100.0%
		在 A2a.訪問方式 之內的	0.6%	0.0%	0.3%
		個數	18	27	45
	專業、科學及技術服務業	在 O2.請問你的行業 之內的	40.0%	60.0%	100.0%
		在 A2a.訪問方式 之內的	5.4%	6.7%	6.1%
		個數	12	13	25
	支援服務業	在 O2.請問你的行業 之內的	48.0%	52.0%	100.0%
		在 A2a.訪問方式 之內的	3.6%	3.2%	3.4%
		個數	27	28	55
	教育業	在 O2.請問你的行業 之內的	49.1%	50.9%	100.0%
		在 A2a.訪問方式 之內的	8.0%	6.9%	7.4%
		個數	6	12	18
	公共行政及國防；強制性社會安全	在 O2.請問你的行業 之內的	33.3%	66.7%	100.0%
		在 A2a.訪問方式 之內的	1.8%	3.0%	2.4%
		個數	19	26	45
	醫療保健及社會工作服務業	在 O2.請問你的行業 之內的	42.2%	57.8%	100.0%
		在 A2a.訪問方式 之內的	5.7%	6.4%	6.1%
		個數	10	8	18
	藝術、娛樂及休閒服務業	在 O2.請問你的行業 之內的	55.6%	44.4%	100.0%
		在 A2a.訪問方式 之內的	3.0%	2.0%	2.4%
		個數	44	39	83
	其他服務業	在 O2.請問你的行業 之內的	53.0%	47.0%	100.0%
		在 A2a.訪問方式 之內的	13.1%	9.6%	11.2%
		個數	336	406	742
總和		在 O2.請問你的行業 之內的	45.3%	54.7%	100.0%
		在 A2a.訪問方式 之內的	100.0%	100.0%	100.0%

O3a. 請問你現在的工作屬於哪一類？ * 樣本訪問方式：卡方檢定達**顯著差異**（ $\chi 2$ (3, N = 745) =7.85 , p < .05 ）

			A2a.訪問方式		總和
			自填組	面訪組	
O3a.請問你現在的工作屬於哪一類？	雇主	個數	44	35	79
		在 O3a.請問你現在的工作屬於哪一類？ 之內的	55.7%	44.3%	100.0%
		在 A2a.訪問方式 之內的	13.1%	8.6%	10.6%
	自雇	個數	61	66	127
		在 O3a.請問你現在的工作屬於哪一類？ 之內的	48.0%	52.0%	100.0%
		在 A2a.訪問方式 之內的	18.2%	16.1%	17.0%
	受雇於私營機構	個數	189	268	457
		在 O3a.請問你現在的工作屬於哪一類？ 之內的	41.4%	58.6%	100.0%
		在 A2a.訪問方式 之內的	56.3%	65.5%	61.3%
	受雇於公家機構	個數	42	40	82
		在 O3a.請問你現在的工作屬於哪一類？ 之內的	51.2%	48.8%	100.0%
		在 A2a.訪問方式 之內的	12.5%	9.8%	11.0%
總和		個數	336	409	745
		在 O3a.請問你現在的工作屬於哪一類？ 之內的	45.1%	54.9%	100.0%
		在 A2a.訪問方式 之內的	100.0%	100.0%	100.0%

O3b. 請問在你工作上，你有沒有管理別人？ * 樣本訪問方式：卡方檢定未達顯著差異（ $\chi 2$ (1, N = 746)=.04, p = .85）

			A2a.訪問方式		總和
			自填組	面訪組	
O3b.請問在你工作上，你有沒有管理別人？	有	個數	68	80	148
		在 O3b.請問在你工作上，你有沒有管理別人？ 之內的	45.9%	54.1%	100.0%
		在 A2a.訪問方式 之內的	20.2%	19.6%	19.8%
	沒有	個數	269	329	598
		在 O3b.請問在你工作上，你有沒有管理別人？ 之內的	45.0%	55.0%	100.0%
		在 A2a.訪問方式 之內的	79.8%	80.4%	80.2%
總和		個數	337	409	746
		在 O3b.請問在你工作上，你有沒有管理別人？ 之內的	45.2%	54.8%	100.0%
		在 A2a.訪問方式 之內的	100.0%	100.0%	100.0%

PP、傳播調查資料庫網路調查群組

PP1. 請問你願不願意加入「網路調查群組」獲得 100 元超商電子現金？ * 樣本訪問方式：卡方檢定未達顯著差異（ $\chi 2$ (1, N = 898) =2.28, p = .15）

			A2a.訪問方式		總和
			自填組	面訪組	
PP1. 請問你願不願意加入「網路調查群組」獲得100元超商電子現金？	願意加入	個數	302	323	625
		在 PP1. 請問你願不願意加入「網路調查群組」獲得100元超商電子現金？ 之內的	48.3%	51.7%	100.0%
		在 A2a.訪問方式 之內的	72.1%	67.4%	69.6%
	不願意加入	個數	117	156	273
		在 PP1. 請問你願不願意加入「網路調查群組」獲得100元超商電子現金？ 之內的	42.9%	57.1%	100.0%
		在 A2a.訪問方式 之內的	27.9%	32.6%	30.4%
總和		個數	419	479	898
		在 PP1. 請問你願不願意加入「網路調查群組」獲得100元超商電子現金？ 之內的	46.7%	53.3%	100.0%
		在 A2a.訪問方式 之內的	100.0%	100.0%	100.0%

PP2. 請問你希望用什麼方式聯絡你？ * 樣本訪問方式：卡方檢定未達顯著差異（ $\chi 2$ (1, N = 624) =3.91, p = .14）

			A2a.訪問方式		總和
			自填組	面訪組	
PP2. 請問你希望用什麼方式聯絡你？	手機簡訊	個數	151	170	321
		在 PP2. 請問你希望用什麼方式聯絡你？ 之內的	47.0%	53.0%	100.0%
		在 A2a.訪問方式 之內的	50.0%	52.8%	51.4%
	電子郵件	個數	39	26	65
		在 PP2. 請問你希望用什麼方式聯絡你？ 之內的	60.0%	40.0%	100.0%
		在 A2a.訪問方式 之內的	12.9%	8.1%	10.4%
	手機簡訊和電子郵件都可以	個數	112	126	238
		在 PP2. 請問你希望用什麼方式聯絡你？ 之內的	47.1%	52.9%	100.0%
		在 A2a.訪問方式 之內的	37.1%	39.1%	38.1%

總和	個數	302	322	624
	在 PP2. 請問你希望用什麼方式聯絡你？ 之內的	48.4%	51.6%	100.0%
	在 A2a.訪問方式 之內的	100.0%	100.0%	100.0%

S. 受訪者問卷回饋

S1~S2：t 檢定未達顯著差異

	面訪組（n=478）		自填組（n =419）			
	M	*SD*	*M*	*SD*	*t*	*p*
S1.你覺得問卷題目是否容易理解？	4.08	.62	4.06	.57	-.46	.65
S2.你覺得問卷題目是否容易回答？	4.06	.60	4.06	.62	.02	.98

S4. 你覺得這份問卷是否有以下問題？* 樣本訪問方式：卡方檢定皆未達顯著差異

附錄七、不同訪問方式之信度分析

G、傳播行為（戲劇篇）

G5. 請問你同不同意下列說法？

G5. 請問你同不同意下列說法？		測量概念	Cronbach's α	
			面訪組（n=300）	自填組（n=289）
(07)	你同不同意，你心裡常常想著沒看完的戲劇節目後面結局會是如何。	戲劇成癮 (addiction)	.81	.84
(08)	你同不同意，你花在看戲劇節目的時間經常超過自己預計的時間。			
(09)	你同不同意，你一看戲劇節目，就停不下來。			
(10)	你同不同意，看戲劇節目時，你會看到入迷，忘了周圍的世界。	涉入度 (engagement)	.76	.71
(11)	你同不同意，看戲劇節目時，你會陶醉其中，好像你是裡面的演員。			

NA、個人價值（第一部分）

N1. 接下來我會用一些句子描述人，你覺得這些描述跟你像不像？		測量概念	Cronbach's α	
			面訪組（n=478）	自填組（n=418）
			.54	.62
(01)	你重視新點子和創造力，用自己的方式做事。	Self-direction		
(02)	你重視財富，想要擁有許多錢和昂貴的東西。	Power		
(03)	你重視居住安全，避免任何可能的危險。	Security		
(04)	你重視追求快樂，寵愛（台：疼惜）自己。	Hedonism		
(05)	你會幫助周圍的人，且在意他們過得好不好。	Benevolence		
(06)	成功對你來說很重要，想要讓別人知道你的成就。	Achievement		
(07)	你重視冒險，想要過刺激的生活。	Stimulation		
(08)	你重視舉止合宜，別人認為不好的事你不會去做。	Conformity		
(09)	你重視環境保護，關心大自然。	Universalism		
(10)	你重視傳統，會遵循宗教與家庭傳下來的習俗。	Tradition		

N2. 請問你同不同意下列說法？		測量概念	Cronbach's α	
			面訪組（n=478）	自填組（n=418）
(01)	你目前的生活和你理想中的生活差距不遠。	Well-being	.76	.75
(02)	目前你的一切生活狀況都很棒。			
(03)	你已經得到你人生想要的。			
(04)	若人生可以重來一次，你會想要改變目前擁有的一切。(R)			
(05)	當你遇到困難時，你能找到信賴的人幫你解決問題。	契結型社會資本（Bonding social capital ）	.84	.85
(06)	當你有私密的問題時，有人可以讓你放心的聊一聊。			
(07)	當你覺得孤單時，你可以找到其他人說話。			
(08)	經由和別人的來往，會讓你想要嘗試新事物。	橋接型社會資本（Bridging social capital）	.84	.90
(09)	經由和別人的來往，會讓你對於「跟你不一樣的人」在想些什麼感到興趣。			
(10)	經由和別人的閒聊，會讓你對世界上所發生的事情感到好奇。			

J、電玩遊戲

J2. 針對下列說法，你的同意程度為何？		測量概念	Cronbach's α	
			面訪組（n=207）	自填組（n=221）
(01)	你對某些電玩遊戲已經玩上癮。	遊戲成癮	.84	.87
(02)	你一有空就玩電玩遊戲。			
(03)	你花在玩電玩遊戲的時間超過自己預計的時間。			
(04)	你玩電玩遊戲時常覺得自己與現實世界環境脫節。	遊戲沉浸	.86	.88
(05)	你玩電玩遊戲時常覺得自己比較像活在遊戲世界裡，而非活在現實環境。			
(06)	你玩電玩遊戲常玩到忘記現實生活。			

K、社群媒體

K5. 請問你做下列事情的頻率為何？		測量概念	Cronbach's α	
			面訪組（n=405）	自填組（n=383）
(01)	請問你有多常在社群媒體（如：臉書）上分享或轉貼訊息？	社群媒體使用模式（表達與接收）	.69	.79
(02)	請問你有多常在社群媒體（如：臉書）上發文或發照片？			
(03)	請問你有多常在社群媒體（如：臉書）上看朋友所分享或轉貼的訊息？			
(04)	請問你有多常在社群媒體（如：臉書）上看朋友的發文或照片？			

K5. 請問你做下列事情的頻率為何？		測量概念	Cronbach's α	
			面訪組（n=400）	自填組（n=378）
(01)	請問你多常在自己臉書牆上分享自己的個人情感？	社交潤滑劑話題	.74	.81
(02)	請問你多常在自己臉書牆上分享生活一般事情？（所在地、正在做的事情、吃飯、看的電影或聽的音樂等）			
(03)	請問你多常在自己臉書牆上討論爭議性議題？（如同性婚姻、核電議題等）			
(04)	請問你多常在自己臉書牆上分享當下流行非爭議性資訊？（例如心理測驗、熱門遊戲、或有趣的新聞）			

M、問題網路使用

M1. 針對下列說法，你的同意程度為何？		測量概念	Cronbach's α	
			面訪組（n=468）	自填組（n=416）
			.74	.72
(01)	如果未來你買新電腦，你會安裝防毒或電腦防護軟體、或者試著更瞭解如何保護自己的網路安全。	網路安全意圖 (Security Intentions)		
(02)	電腦病毒或惡意軟體會讓你的電腦當機或揭露你的個人資料。	威脅嚴重性(Threat Severity)		
(03)	你覺得你的電腦中毒或受到惡意軟體影響的機率很高。	威脅感受性(Threat Susceptibility)		
(04)	你的電腦很常中毒或受惡意軟體或駭客入侵。	網路受害經驗(Prior Experience with Safety Hazards)		
(05)	你有能力可以保護自己的網路使用安全。	網路安全自我效能 (Coping Selfefficacy)		
(06)	過去這一年來，你有安裝防毒或電腦防護軟體、或者試著更瞭解如何保護自己的網路安全。	網路安全行為		
(07)	採取網路安全保護措施是件麻煩的事。	回應成本(Response Costs)		
(08)	保護自己的網路安全是你日常生活中習慣做的事。	慣習強度(Habit Strength)		
(09)	用防毒或電腦防護軟體等網路安全保護措施，可以保護你的網路安全。	個人責任(Personal Responsibility)		

M2a. 針對下列說法，你的同意程度為何？		測量概念	Cronbach's α	
			面訪組（n=468）	自填組（n=416）
(01)	沒有辦法上網時，你會很想上網。	網路成癮	.86	.81
(02)	你會因為不能使用網路而感到沮喪、心情不好、或覺得緊張，但是只要能上網，這些情況就會改善。			
(03)	你經常藉由網路來擺脫生活中令人煩惱的事。			
(04)	你在網路上可以自由自在地做自己想做的事。	線上認知	.72	.76
(05)	如果你認識一個人，透過網路互動會比面對面互動，讓你更能認識這個人			
(06)	不管你是怎麼樣的人，網路上的人都可以接受你。			
(07)	你因為上網而翹了課或工作遲到。	負面影響	.63	.65
(08)	沒上網時你覺得自己毫無價值，但在網路世界中你覺得自己很有價值。			
(09)	因為上網讓你錯過了真實生活中的社交活動。			